# VARA

## Montageanweisung+
## Gebrauchs-
## und Pflegeanleitung

hartmann
Von der Natur empfohlen.

# INHALTSVERZEICHNIS

**Wichtige Hinweise**
Wichtige Hinweise . . . . . Seite 5
Maximale Belastungen . . . . . Seite 5

**Pflegeanweisung**
Allgemein . . . . . Seite 7
Pflege der Holzoberfläche . . . . . Seite 7
Pflege der Glasoberfläche . . . . . Seite 8
Pflege der Metallteile . . . . . Seite 8

**Hilfsmittel / Aufauplan**
Hilfsmittel für die Montage . . . . . Seite 9
Übersicht Aufbauplan . . . . . Seite 9

**Beleuchtung**
Schematischer Verkabelungsplan . . . . . Seite 10
Schematischer Verkabelungsplan mit Kontaktschaltern . . . . . Seite 11
Grundsätzliche Verkabelung - Einschaltvarianten . . . . . Seite 12
Grundsätzliche Verkabelung - Montage und Handhabung Berührungsschalter . . . Seite 13

**Allgemeine Montage**
Montage Sockelfüsse . . . . . Seite 14
Aufhängung / Wandbefestigung Aufhängebeschlag - Variante 1 . . . . . Seite 15
Aufhängung / Wandbefestigung Aufhängebeschlag - Variante 2 . . . . . Seite 17
Aufhängung / Wandbefestigung Aufhängebeschlag - Variante 3 . . . . . Seite 19
Wandbefestigung Standelemente . . . . . Seite 20
Griffmontage Glastüren . . . . . Seite 21
Vitrinen Glaseinlegeböden einsetzen und entnehmen . . . . . Seite 21
Einlegeböden einsetzen und entnehmen . . . . . Seite 22
Glaseinlegeböden einsetzen, entnehmen und einstellen . . . . . Seite 22

**Beschlagseinstellungen**
Einstellen des Schubkastens . . . . . Seite 23
Ausbauen des Schubkastens . . . . . Seite 23
Einstellen der Türen und Klappen . . . . . Seite 24
Türen ausbauen / einbauen . . . . . Seite 24
Einstellen der Glastüren . . . . . Seite 25
Glastüren ausbauen / demontieren . . . . . Seite 26
Wechsel des Türanschlags . . . . . Seite 27
Einstellen der Klappen . . . . . Seite 28
TIP-ON Dämpfer Montage und Einstellung . . . . . Seite 29
TIP-ON Dämpfer Montage und Einstellung bei Klappen . . . . . Seite 29
Einstellen lange Vollholztüren . . . . . Seite 30

**Beleuchtung VARA**
Übersicht Beleuchtungen (optionales Zubehör) . . . . . Seite 31
Vitrinenbeleuchtung 9612 / 9613 / 9614 . . . . . Seite 33
Glasbodenbeleuchtung 9621 / 9622 . . . . . Seite 34
Unterbaubeleuchtung 9631 / 9632 / 9633 . . . . . Seite 35

# INHALTSVERZEICHNIS


**Montage Wandpaneele / Paneele**
Optionale Beleuchtung für Wandpaneele 1151-A/-T / 1159 / 1191-A/-T 1041-A/T . . . . Seite 36
Montage Wandpaneele 1151-A/-T / 1159 / 1191-A/-T 1041-A/T . . . . . Seite 37
Optionale Beleuchtung für Wandpaneele 1151 / 1181 . . . . . Seite 38
Montage Wandpaneele 1151 / 1181 . . . . . Seite 39
Optionale Beleuchtung für Wandpaneele 1121 / 1125A . . . . . Seite 40
Montage Wandpaneele 1121 / 1125A . . . . . Seite 42
Optionale Beleuchtung für Anbaupaneel 6041 . . . . . Seite 42
Montage Anbaupaneel 6041 . . . . . Seite 44
Optionale Beleuchtung Aufsatzpaneel 7071 . . . . . Seite 49
Montage Aufsatzpaneel 7071 . . . . . Seite 50

**Montage Regale / Metallbrücke**
Optionale Beleuchtung und Montage Regal 6021 . . . . . Seite 53
Optionale Beleuchtung und Montage Regale 1031 A / T . . . . . Seite 54
Optionale Beleuchtung und Montage Regale 1101 A / T 1102 A / T . . . . . Seite 56
Optionale Beleuchtung für Metallbrücke 3135 A / 3136 A . . . . . Seite 58
Montage Metallbrücke 3135 A / 3136 A . . . . . Seite 59

**Montage Standelemente**
Optionale Beleuchtung und Montage Standelement 0071 / 0072 . . . . . Seite 61
Optionale Beleuchtung und Montage Standelement 0038 / 0039 . . . . . Seite 65

**Montage Hängeelemente**
Optionale Beleuchtung und Montage Hängeelement 6071 / 6072 . . . . . Seite 68
Montage Hängeelement 6031 / 6032 . . . . . Seite 71
Optionale Beleuchtung und Montage Hängeelement 6033 / 6034 . . . . . Seite 73
Optionale Beleuchtung und Montage Hängeelement 2151 . . . . . Seite 75
Montage Hängelowboards 2211 / 2191 / 2161 / 2071 . . . . . Seite 77

**Montage Lowboards / Anstellelemente**
Optionale Beleuchtung und
Montage Lowboards 3131 / 3211 / 3271 / 3172 / 3221 /3222 . . . . . Seite 79
Montage Anstellelemente 4031 / 4032 . . . . . Seite 85

**Montage Metallfüße**
Montage Metallfüße 1045 . . . . . Seite 88


Hier finden Sie Videos für
diverse Einstellungen und
Montagen auf unserer Homepage.
oder
moebel-hartmann/videos/html

Lieber Kunde,

wir freuen uns, dass Sie sich für dieses Möbel entschieden haben. Aus verpackungstechnischen Gründen wird das Möbel teilweise zerlegt geliefert. Beachten Sie bitte nachfolgende Hinweise, die zur sachgerechten Montage und Nutzung des neuen Möbels erforderlich sind.

- Bitte lesen Sie diese Montageanweisung - die Ihnen online zur Verfügung steht - vor der Montage Ihrer Möbel aufmerksam durch, um entsprechend nach den Montageschritten zu verfahren. Wir können für Ihre Montagefehler leider keine Haftung übernehmen.
- Nur bei lot- und waagerechter Aufstellung ist die einwandfreie Funktion des Möbels gewährleistet.
- Verwenden Sie bitte nur die beigefügten Beschläge bzw. Einzelteile entsprechend den vorgesehenen Montageschritten.
- Die Türen und Schubkästen sind im Werk voreingestellt, müssen aber ggf. aufgrund örtlicher Begebenheiten neu eingestellt werden.
- Die Beschlagtechnik der Scharnier-, Führungs-, Schließ-, Selbsteinzugs- und Dämpfungssysteme ist wartungsfrei. Nach Veränderungen des fachgerechten Montagezustandes besteht die Sorgfaltspflicht zur Nachjustierung.

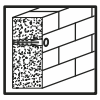

## Wandbefestigung:

- Ist für die Montage des Möbels eine Wandbefestigung vorgesehen muss diese zwingend durchgeführt werden. Vor der Montage muss die Wand unbedingt auf ausreichende Tragfähigkeit geprüft werden (ggf. durch Probebohrung mit kleinem Bohrdurchmesser).
- Die Dübel sowie die Schrauben sind passend zur Wandbefestigung auszuwählen. Die Festigkeit der Wandbefestigung muss vom Montagepersonal überprüft werden.
- Aufhängeschienen müssen unbedingt an beiden Seiten mit je 2 Schrauben angedübelt werden. Die Befestigungsmittel und die Wand sind auf Eignung zu prüfen. Für Leichtbauwände verwenden Sie entsprechende Spezialdübel (nicht im Lieferumfang enthalten).
- Nicht an der Wand befestigte Elemente können beim Öffnen der Türen oder Herausziehen der Schubladen nach vorne kippen.

## Beleuchtungen / elektrische Komponenten:

- Alle Elektroarbeiten dürfen nur von qualifizierten Personen ausgeführt werden. Beachten Sie die landesspezifischen Vorschriften.
- Beachten Sie bei der Montage, dass die angeschlossene Wattage der Lampen nicht die Gesamtleistung des Vorschaltgeräts (Trafo) übersteigt. Die jeweiligen Wattagen der LED-Leuchten finden Sie auf dem Aufkleber am Kabelende.
- Bei der Montage ist darauf zu achten, dass keine Kabel gequetscht werden. Brandgefahr!
- Elektronische Bauteile sind nach den gültigen Normen von VDE, CE, MM gefertigt; es gelten die relevanten Einbauvorschriften, Sicherheitshinweise und Bedienungsanweisungen der Gerätehersteller.

**Bei nicht vorschriftsmäßiger und/ oder nicht fachmännischer Montage/ Durchführung wird bei Personen- oder Sachschäden keinerlei Gewährleistung und Haftung übernommen!**

**Werden Änderungen an dem Produkt vorgenommen, Teile ausgewechselt oder Materialien verwendet, die nicht den Originalspezifikationen entsprechen, entfällt jegliche Gewährleistung und Haftung!**

Konstruktions-, Farb- und Materialänderungen im Rahmen des technischen Fortschrittes bleiben uns als Lieferant vorbehalten.

## Maximale Belastungen

**Belastungsangaben**
Beim Einräumen Ihrer neuen Wohnwand sollten Sie darauf achten, dass die Grenzbelastung gemäß den nebenstehenden Angaben nicht überschritten wird. Die Werte beziehen sich auf eine gleichmäßige Gewichtsverteilung auf der tragenden Fläche.

**Achtung! Die Grenzwerte gelten nur bei fachgerechter Montage. Überschreiten der Grenzwerte führt zum Verlust der Gewährleistung und der Haftung.**

**Belastbarkeit bei Wandmontage**
Die Belastbarkeit der Wandmontage hängt maßgeblich von der Festigkeit des Mauerwerks ab. Unsere Angaben beziehen sich auf die Bedingungen an einer gemauerten Kalksandsteinwand.

**Geringere Festigkeit der Wand = geringere Tragkraft!**
Wird eine höhere Belastbarkeit gewünscht, so ist dies mit Sonderzubehör möglich. Die muss einzelfallbezogen mit uns als Hersteller geklärt werden.

Weitergehende technische Informationen (z.B. Montagehinweise oder Leuchtmittelaustausch) finden Sie auf unserer Website. Den Link / QR-Code finden Sie auf Seite 4.

Wandhängende Elemente

0,5 kg/ cm Breite

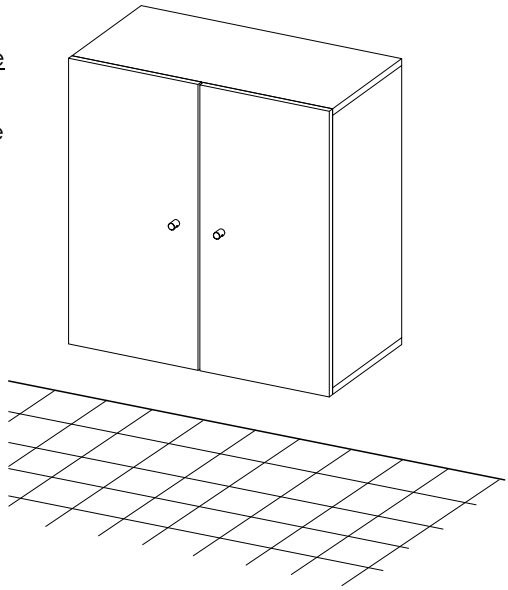

Schubkästen

30 kg

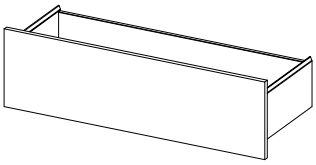

Einlegeböden Holz

0,5 kg/ cm Breite

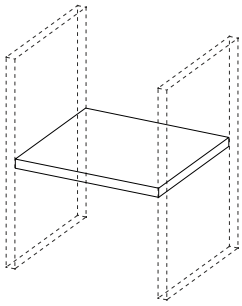

Wandmontage-böden, Paneelböden

0,1 kg/ cm Breite

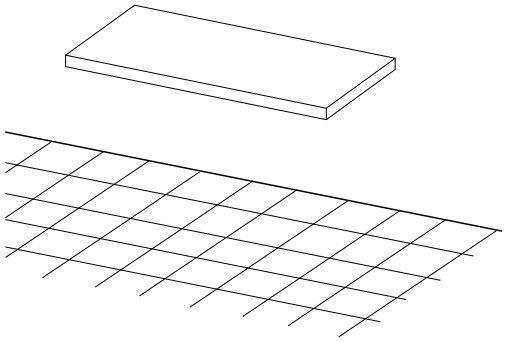

Einlegeböden Glas

0,2 kg/ cm Breite

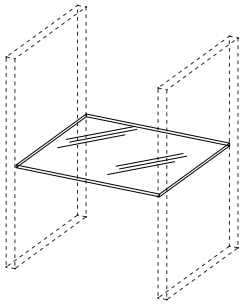

TV-Aufsätze in Glas und Holz

75 kg

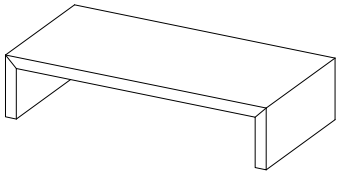

Fachböden Feste Böden

0,5 kg/ cm Breite

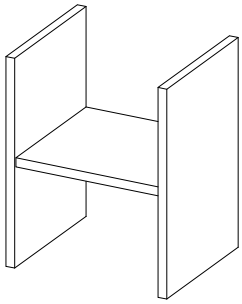

## Allgemein

**Trockene Luft - schlecht für Mensch und Möbel**
Sehr trockene Raumluft ist Stress für Sie und Ihre Massivholzmöbel.
Medizin und Wissenschaft empfehlen für zentralbeheizte Wohnräume eine relative Luftfeuchte zwischen 45% und 55%.
Die entsprechende Holzfeuchte für dieses Wohnklima beträgt 7%-9% Feuchtigkeitsgehalt im Holz. Solange sich die Luftfeuchte in diesem Bereich bewegt, wird das Holz kaum schwinden oder quellen.
Durch die besondere Art der Konstruktion kann das Möbelstück Schwankungen der Luftfeuchte und das damit verbundene Schwinden oder Quellen mitmachen.
Erst extreme Abweichungen über einen längeren Zeitraum führen zu Rissen und Verzug. Besonders im Winter besteht die Gefahr, dass die relative Luftfeuchte heizungsbedingt stark abfällt.
Dies sollten Sie durch Zimmerpflanzen oder Aufstellen von Verdunstungs-Schalen vermeiden.

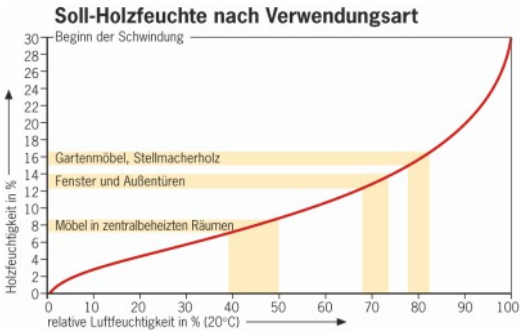


**Vorsicht bei Neubauten / feuchten Zimmern**
Die Wände von Neubauten sind direkt nach der Fertigstellung oft noch sehr feucht. Damit sich hinter den Möbeln keine Feuchtigkeit staut, rücken Sie die Möbel um mindestens 5cm von der Wand ab und lüften Sie viel.
Sie vermeiden damit Verzug am Möbel und Schimmelbildung.

**Licht verändert Holz**
Durch Lichteinstrahlung und Alterung verändert sich die Farbe des Holzes. Insbesondere bei Sonnenlicht oder starker Beleuchtung führt dies im Laufe der Jahre je nach Holzart zu unterschiedlichen Veränderungen.
Die von uns verwendeten Holzarten verändern ihr Aussehen wie folgt:
Wildeiche/Kerneiche Umato/Kerneiche Natur: Helle Eiche dunkelt mit den Jahren etwas nach und wird gelblicher.
Wildnuss: Das Kernholz wird durch Lichteinwirkung etwas heller, wogegen das Splintholz etwas nachdunkelt.
Wildakazie: Der Farbton der Akazie bleicht bei intensiver Sonneneinstrahlung langsam aus und wird heller.
Riffbuche: Die Oberfläche bleibt relativ farbstabil.
Versuchen Sie Ihr Möbel vor starker Lichteinwirkung zu schützen. So bleiben die Farben länger original.
Doch auch gealtertes Holz, in der Farbe gereift, hat seinen eigenen Charme.

## Pflege der Holzoberfläche

**Reinigung und Pflege**
Reinigen Sie die Oberflächen mit Strukturbürstung nur mit einer sauberen Bürste.
Die glatten Innenflächen können mit einem trockenen oder nebelfeuchtem Tuch gereinigt werden. Das Tuch darf nicht nass sein. Es darf kein Wasser auf der Fläche zurückbleiben.
Ist doch Feuchtigkeit auf der Fläche verblieben, reiben Sie sofort mit einem trockenen Tuch nach.
Benutzen Sie keine Reinigungsmittel, scheuern Sie nicht lange auf einer Stelle, sonst verändert sich der Glanz, und der Fleck tritt noch stärker hervor.

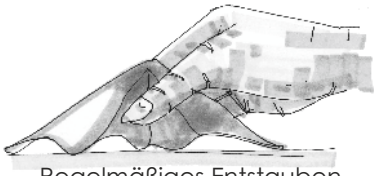
Regelmäßiges Entstauben

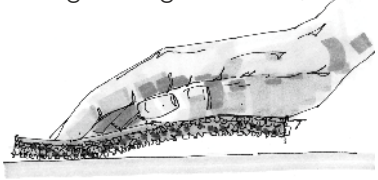
Festen Schmutz mit Schleifvlies abreiben
(nicht im Pflegeset enthalten!)

**Schmutz entfernen**
Fester Schmutz an Holzteilen, wie etwa Schweißreste vom häufigen Anfassen an Holzgriffen, Stuhlrücken oder Gummiabrieb von Schuhsohlen an Tischbeinen können mit einem Schleifvlies abgerieben werden.
Dabei sollten Sie längs zur Holzrichtung vorsichtig abreiben.
Hierdurch entfernen Sie die obere Oberflächenschicht, welche die Verschmutzung enthält.
Um anschließend wieder einen gleichmäßigen Glanz zu erhalten, polieren Sie die gereinigte Fläche nur mit dem Pflegemittel aus unserem Pflegeset (nur nach Anforderung und gegen Berechnung erhältlich; bei anderen Pflegemitteln müssen diese an einer nicht sichtbaren Stelle auf Eignung geprüft werden!).
Auch bei Flächen, die Sie häufig feucht abreiben, sollte von Zeit zu Zeit das Pflegemittel aufgetragen werden, da mit dem Abreiben auch immer etwas von der Oberflächeschicht abgetragen wird.
Flächen, die nicht besonders strapaziert werden, brauchen nie aufgearbeitet werden.

## Pflege der Glasoberfläche

**Klar - Glasflächen**
Verwenden Sie bei der Reinigung von Glas immer sauberes Wasser, um einen Scheuereffekt durch Schmutzpartikel zu vermeiden. Zum Reinigen sind weiche, saubere Tücher geeignet. Unterstützt werden kann die Reinigungswirkung durch den Einsatz weitgehend ph-neutraler Reinigungsmittel oder handelsüblicher Glasreiniger.
Handelt es sich bei den Verschmutzungen um Fett (z.B. Fingerabdrücke), so kann für die Reinigung auf ein handelsübliches Lösungsmittel wie Spiritus zurückgegriffen werden.

**Satinato - Glasflächen**
Eine Glasscheibe mit einer Oberflächenveredelung in Satinato (geätzt) ist verfahrenstechnisch bedingt nach der Herstellung schmutzanfälliger. Bei diesem Herstellungsverfahren wird das Glas durch Ätzung undurchsichtig mattiert. Bei der Pflege von Satinato- oder sandgestrahlten Gläsern sind für eine dauerhafte und gleichmäßige Oberfläche einfache aber wichtige Richtlinien zu beachten:

1. Reinigen Sie die Satinato - Glasflächen nur mit einem nebelfeuchten, weichen, fuselfreien sowie sauberen und farblosen (weißes) Baumwolltuch.
2. Die Glasflächen nie punktuell sondern immer großflächig reinigen. Dadurch wird verhindert, dass durch das Reiben beim Putzvorgang der auf der Glasoberfläche befindliche Staub, Sand und sonstigen Verunreinigungen Kratzer entstehen.
3. Beim Entfernen von Fett (Fingerabdrücken u.ä.) einen vom Fachmann empfohlenen Reiniger großflächig auftragen. Auch Spirituswasser (1l Wasser auf 1Kappe Spiritus) hat sich bei diesem Reinigungsvorgang bewährt.
4. Eine eventuell auftretende Wolkenbildung oder weiße Streifen entstehen durch Abrieb von Reinigungstüchern.
   Diese lassen sich durch ein weiches, mit destilliertem (kalkfreiem) Wasser getränktes (nebelfeucht) Tuch entfernen. Hierbei wird vorsichtig und ohne großen Druck großflächig über die Front gewischt. Die Glasfläche erscheint nach dem Abtrocknen sauber und ohne Wolkenbildung. Vorgang bitte bei eventuell bleibender Wolkenbildung wiederholen.
5. Wasserflecken sind Kalkablagerungen (punktförmige weiße Flecken). Diese lassen sich durch Spirituswasser entfernen. Dazu ein mit Spirituswasser benetztes, weiches und sauberes Tuch großflächig über die fleckige Oberfläche wischen, bis die Kalkflecken entfernt sind. Da hierbei Wolkenbildung auf der Glasoberfläche auftreten kann, diese anschließend wie unter Punkt 4 beschrieben entfernen.
6. Bitte keine Zellstofftücher oder Papiertücher benutzen, da diese einen zu starken Abrieb haben.

- Verwenden Sie zur Reinigung von Glas nur ein nebelfeuchtes, weiches, fuselfreies sowie sauberes und farbloses (weißes) Baumwolltuch.
- Achten Sie beim Reinigen darauf, dass zwischen den aufgeklebten Gläsern und der Trägerplatte kein Wasser und / oder Reinigungsmittel gelangt.
- Die Holzflächen dürfen nicht mit einem Reinigungsmittel in Kontakt treten.
- Zur Reinigung dürfen keine alkalischen Laugen oder Säuren verwendet werden.
- Um Kratzerbildung zu vermeiden, dürfen zur Reinigung der Glasflächen keine Werkzeuge und Hilfsmittel wie Spatel, Stahlwolle oder Rasierklingen verwendet werden.
- Ein Reinigungsmittel darf die Oberfläche nicht erkennbar angreifen! Prüfen Sie das Mittel zuvor an einer unsichtbaren Stelle auf Eignung.

## Pflege der Metallteile

Verwenden Sie zur Pflege von Metallteilen einen ph-neutralen Reiniger. Zur Reinigung dürfen keine alkalischen Laugen oder Säuren verwendet werden.
Prüfen Sie das Reinigungsmittel an einer unsichtbaren Stelle auf Eignung.
Vermeiden Sie bei der Reinigung den Kontakt mit der Holzoberfläche.
Zur Reinigung dürfen keine Hilfsmittel wie Spachtel oder Stahlwolle verwendet werden. Hierdurch kann es zu Kratzerbildung kommen.

## Hilfsmittel für die Montage

Sie benötigen:

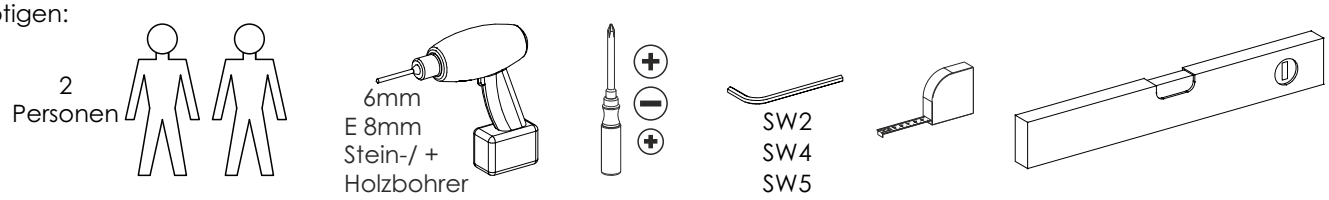


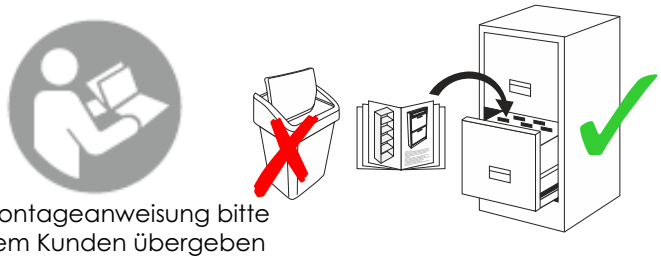

Montageanweisung bitte dem Kunden übergeben

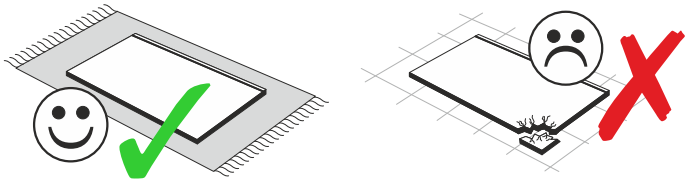

Verwenden Sie eine weiche, kratzfeste und fusselfreie Unterlage!

## Der Aufbauplan

Jeder Kommission liegt ein Aufbauplan mit Frontansicht der Wohnwand bei.
Sortieren Sie die Verpackungseinheiten nach der Zeichnung.
Die Korpuselemente sind werksseitig vormontiert.
Zubehörteile, Regalelemente und Beleuchtungen müssen jedoch montiert werden.

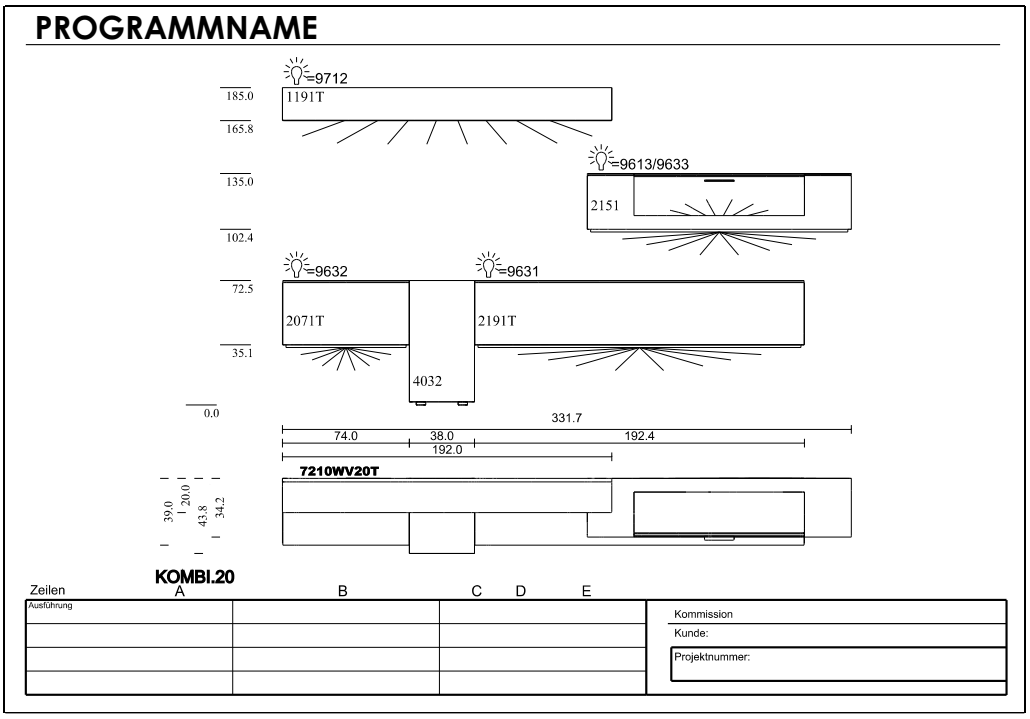


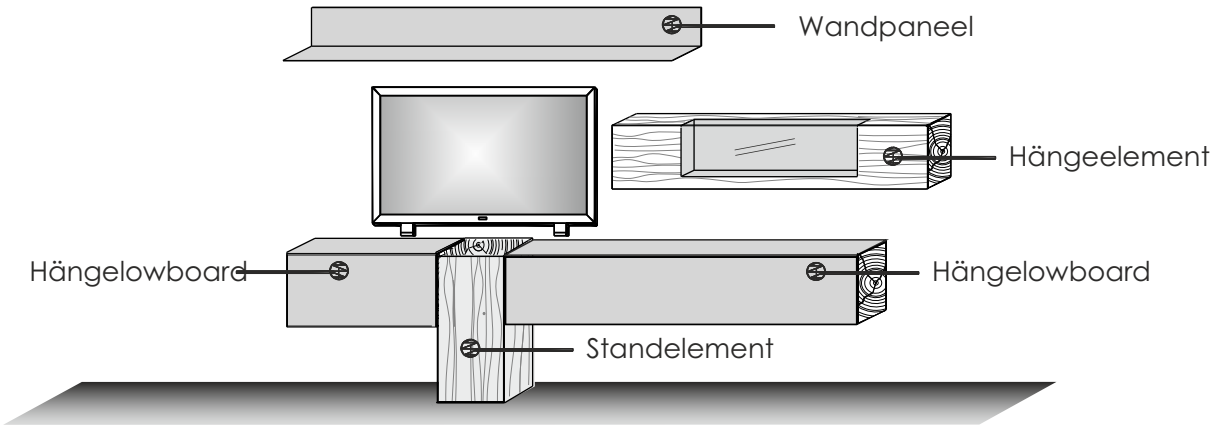

## Schematischer Verkabelungsplan

Informationen zu den jeweiligen Beleuchtungsartikeln finden Sie ab der Seite 33.

Gehe zu Seite 31

Hinweise zum Anschluss der Komponenten entnehmen Sie bitte auf den Seiten 12 + 13 dieser Montageanweisung.

Gehe zu Seite 12

### Kombi V20

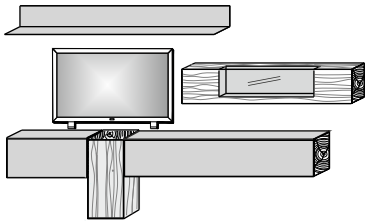

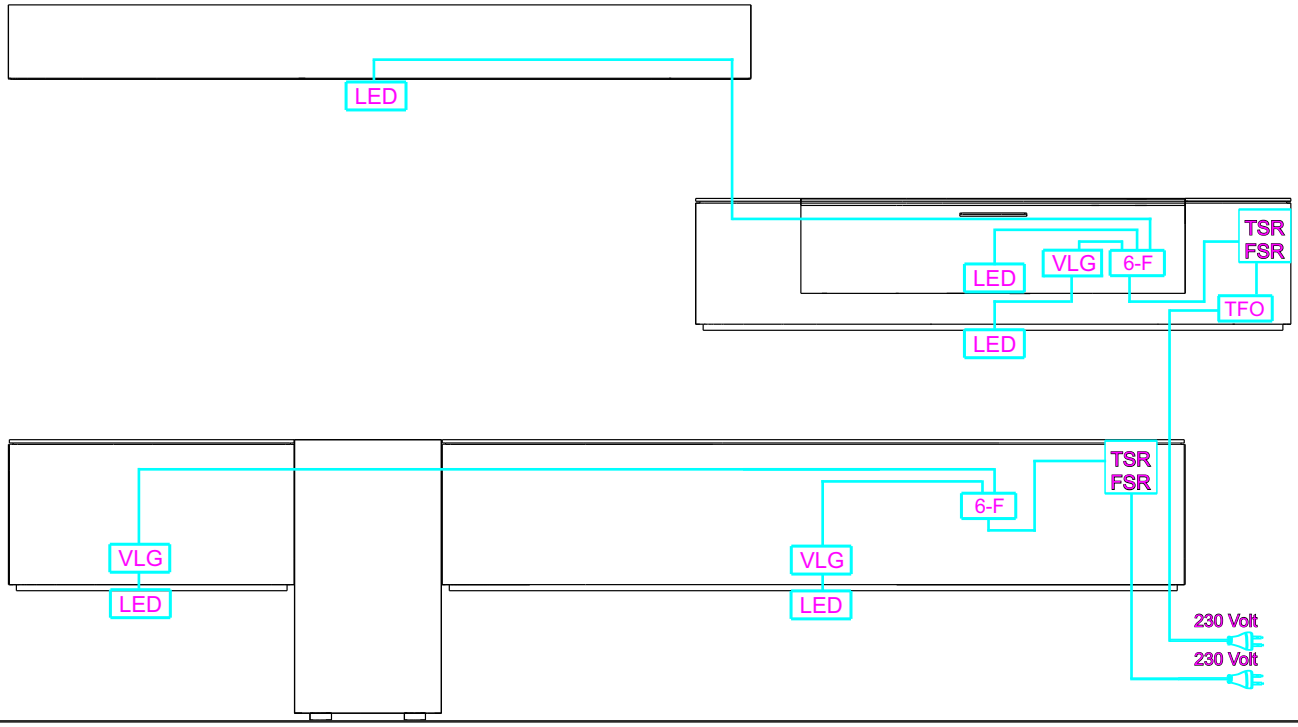


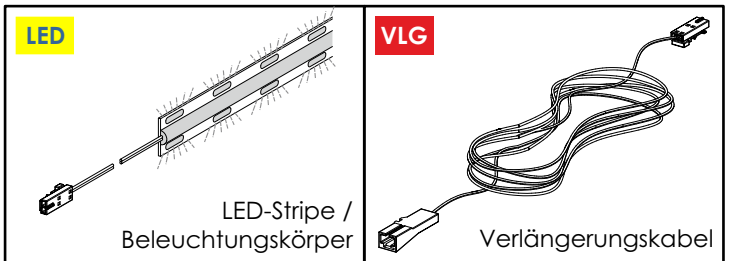


Bitte beachten Sie, dass die angeschlossene Wattage der Beleuchtungen nicht die Gesamtleistung des Vorschaltgerätes (Trafo) übersteigt.
Die Leistungsaufnahmen der einzelnen Beleuchtungsartikel finden Sie ab der Seite 33.

ODER

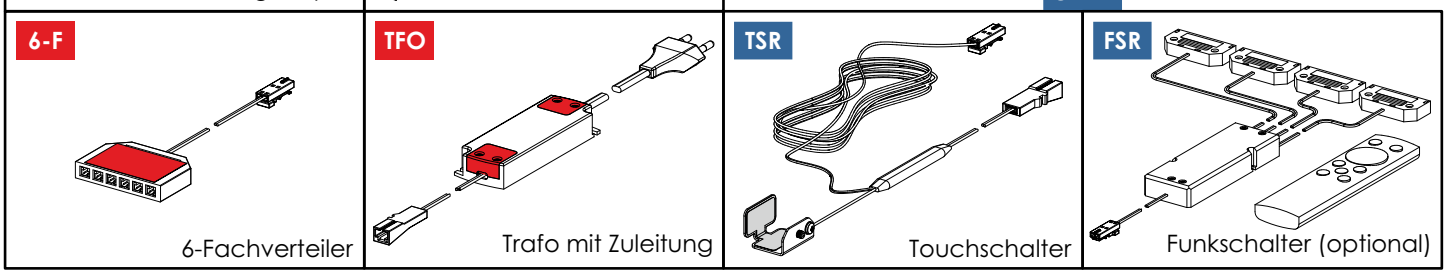


SONDERFALL
A: Strom-Zuleitung unter Putz: Trafo muss bauseits an 230V angeschlossen werden.
B: Stromleitung unter Putz per Wandschalter bauseitig geschaltet: Trafo muss bauseits an 230V angeschlossen werden.
Touch- oder Funkschalter können entfallen.

## Schematischer Verkabelungsplan mit Kontaktschaltern

Informationen zu den jeweiligen Beleuchtungsartikeln finden Sie ab der Seite 33.

Gehe zu Seite 31

Hinweise zum Anschluss der Komponenten entnehmen Sie bitte auf den Seiten 12 + 13 dieser Montageanweisung.

Gehe zu Seite 12

### Kombi V30

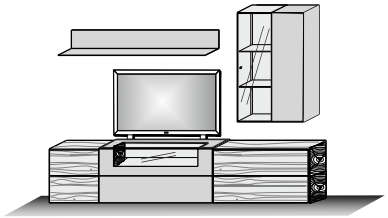

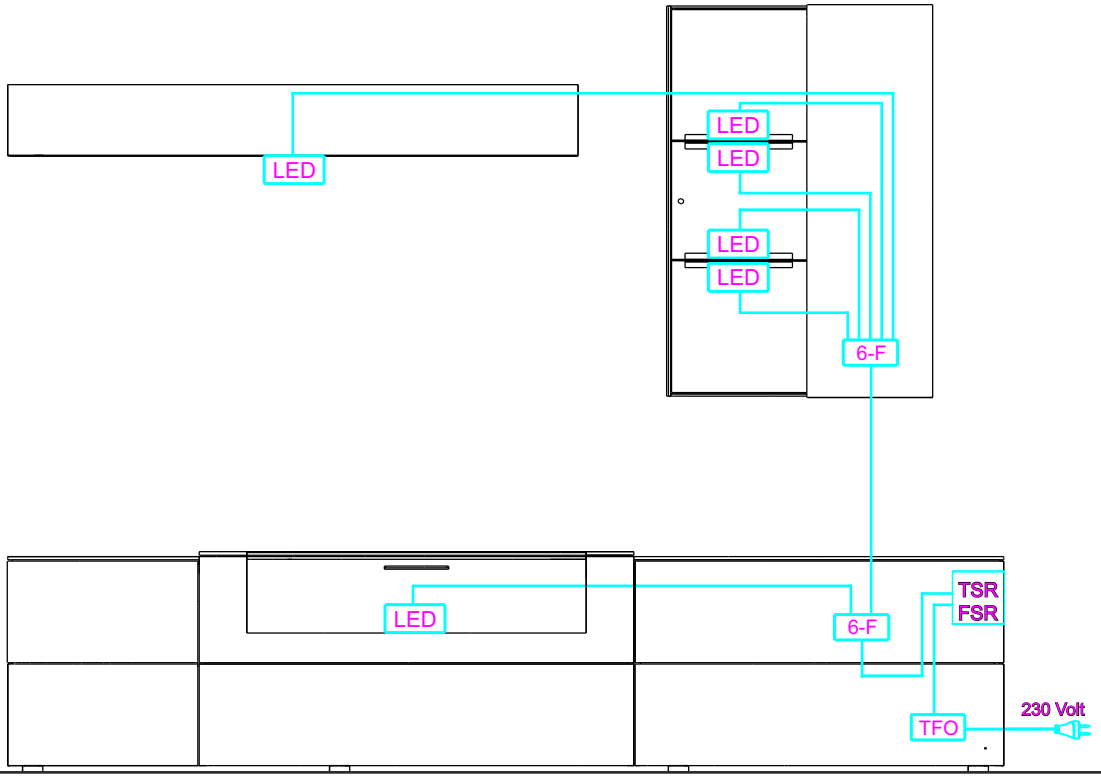


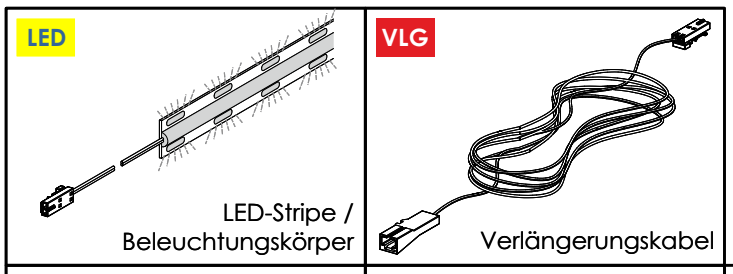


Bitte beachten Sie, dass die angeschlossene Wattage der Beleuchtungen nicht die Gesamtleistung des Vorschaltgerätes (Trafo) übersteigt.
Die Leistungsaufnahmen der einzelnen Beleuchtungsartikel finden Sie ab der Seite 33.

ODER

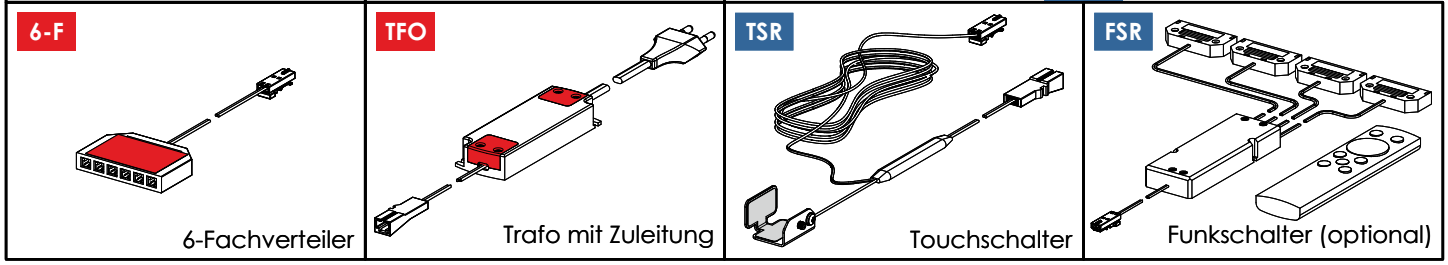


SONDERFALL
A: Strom-Zuleitung unter Putz: Trafo muss bauseits an 230V angeschlossen werden.
B: Stromleitung unter Putz per Wandschalter bauseitig geschaltet: Trafo muss bauseits an 230V angeschlossen werden. Touch- oder Funkschalter können entfallen.

## Grundsätzliche Verkabelung - Einschaltvarianten

Anstelle eines klassischen Fussschalters wird ein Berührungsschalter (Touchschalter) verwendet.
Folgende Komponenten werden Ihnen geliefert:

Bei Bedarf

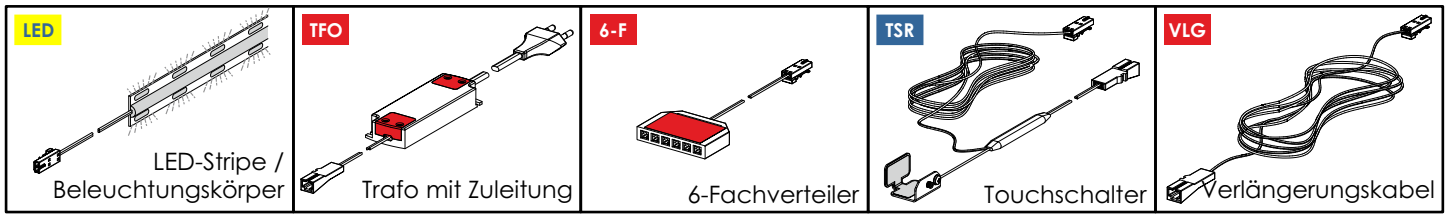


Grundsätzliche Verkabelung bei Verwendung eines Berührungsschalters

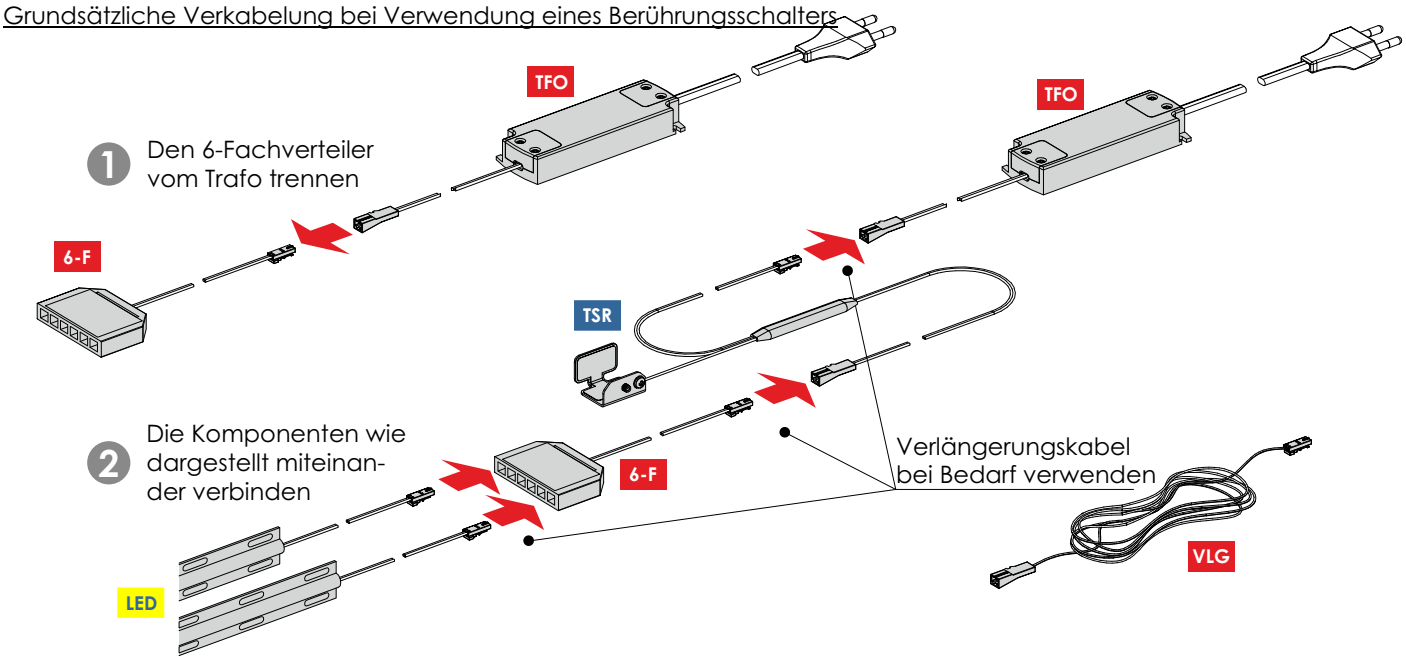


Alternativ zum Berührungsschalter kann die Beleuchtung mit einem/ einer Funkschalter/ -fernbedienung gesteuert werden.
Folgende Komponenten werden Ihnen hierbei geliefert:

Bei Bedarf

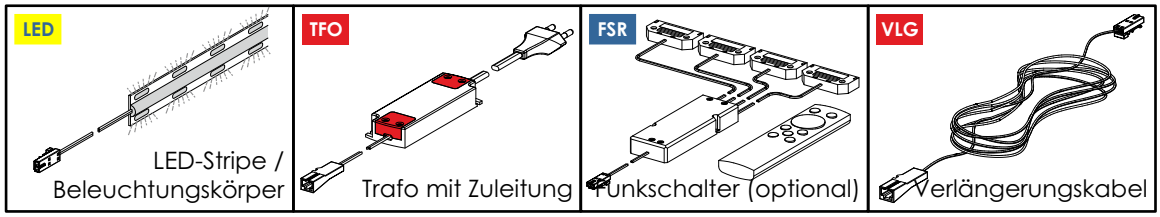


Grundsätzliche Verkabelung bei Verwendung eines/ einer Funkschalters/ -fernbedienung

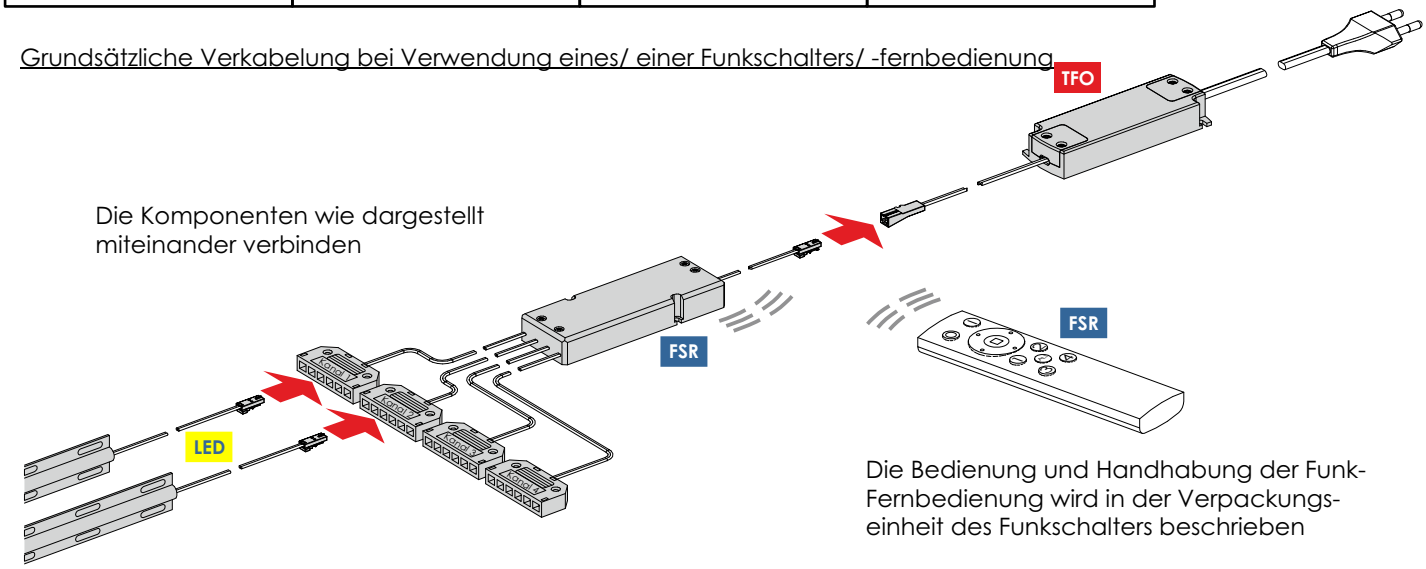


Die Bedienung und Handhabung der Funk-Fernbedienung wird in der Verpackungseinheit des Funkschalters beschrieben

## Grundsätzliche Verkabelung - Montage und Handhabung Berührungsschalter (Touchschalter)

Der Berührungsschalter wird an der Hinterkante einer Außenseite eines Möbels oder an der Kante eines Paneels montiert.
Die Position ist frei wählbar.

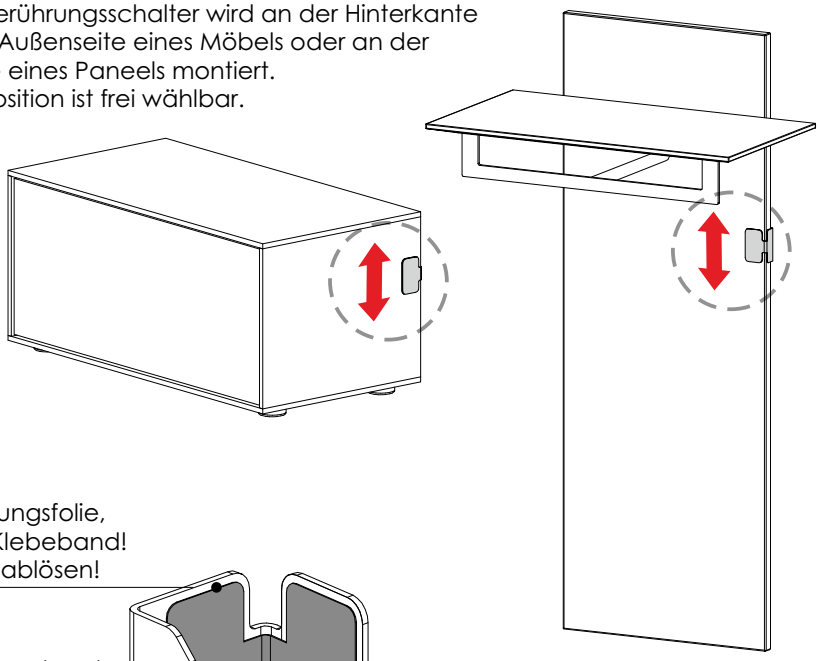

Hinweise zum Anschluss der Komponenten entnehmen Sie bitte auf der Seite 12 dieser Montageanweisung.

Gehe zu Seite 12

Isolierungsfolie,
KEIN Klebeband!
Nicht ablösen!

Madenschraube
zur Befestigung
an das Möbel

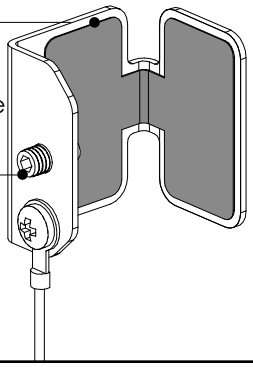

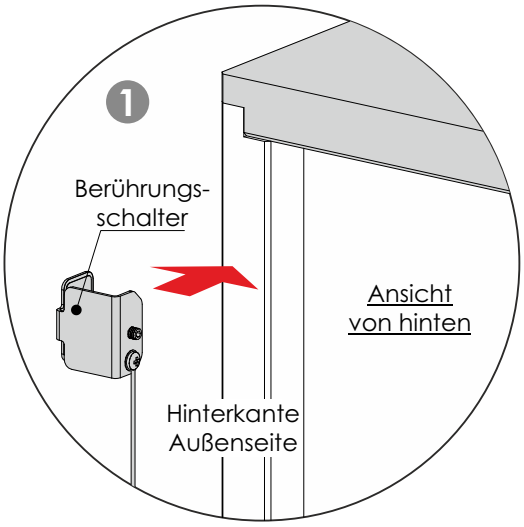


Der Berührungsschalter darf keinesfalls in direkter Berührung mit metallischen Gegenständen stehen.

Die Isolierungsfolie im Inneren des Berührungsschalters darf nicht entfernt werden.
Kurzschlussgefahr!

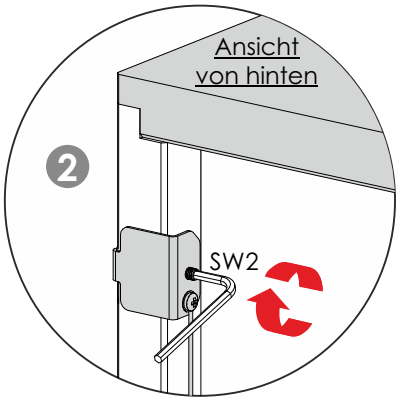


Bei kurzzeitigem Druck auf den Berührungsschalter wird die Beleuchtung ein- und ausgeschalte
Der Dimmgrad ändert sich nicht.

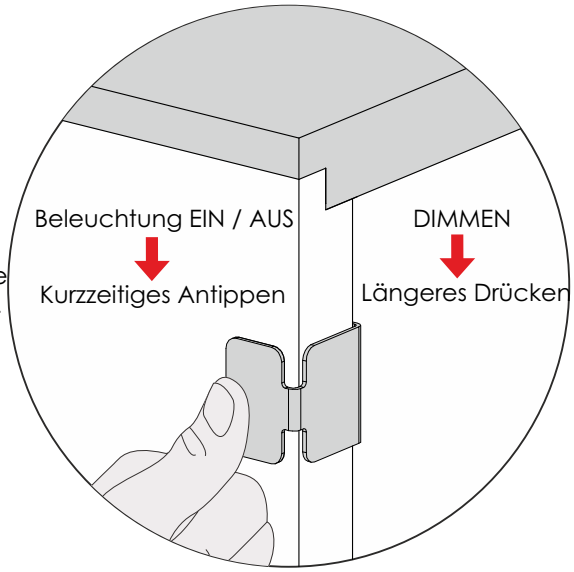


Bei anhaltendem Druck auf den Berührungsschalter dimmt die Beleuchtung abwechselnd auf und ab.
Sobald der gewünschte Dimmgrad erreicht ist den Druck vom Berührungsschalter nehmen.
Der erreichte Dimmgrad wird gespeichert und bleibt bei den nächsten Schaltvorgängen erhalten.

## Montage Sockelfüsse

Für die Montage benötigen Sie:

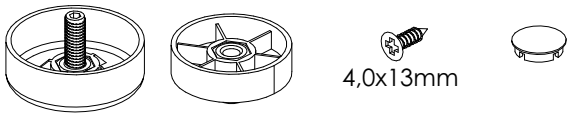


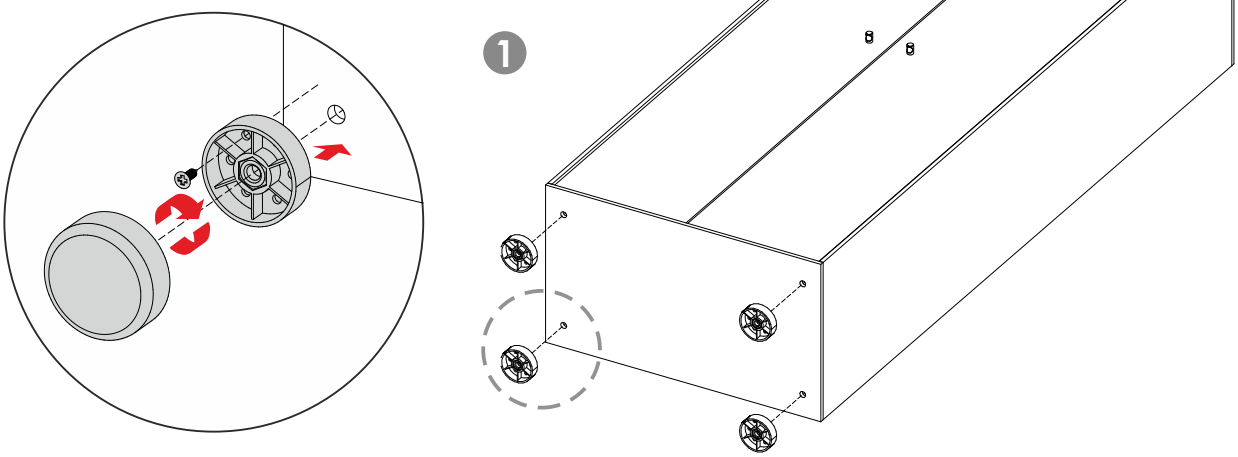


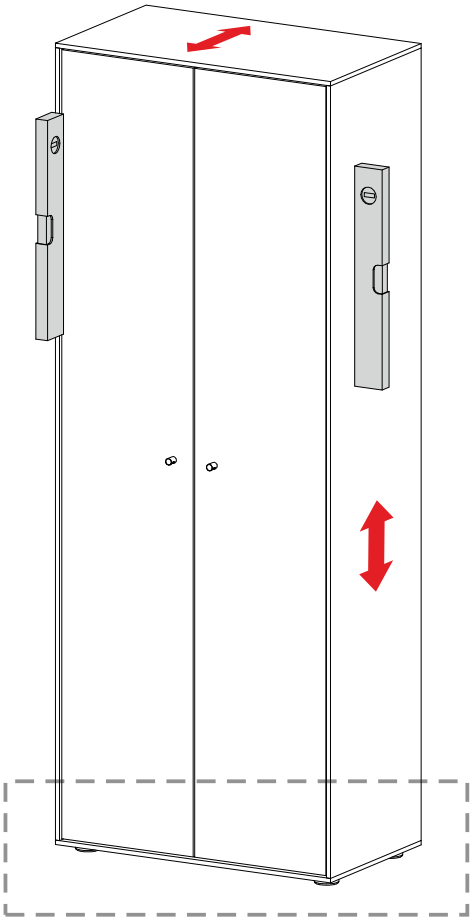

Schränke und Korpusse unbedingt lotgerecht ausrichten! Nur so ist gewährleistet, dass die Fronten korrekt eingestellt werden können.

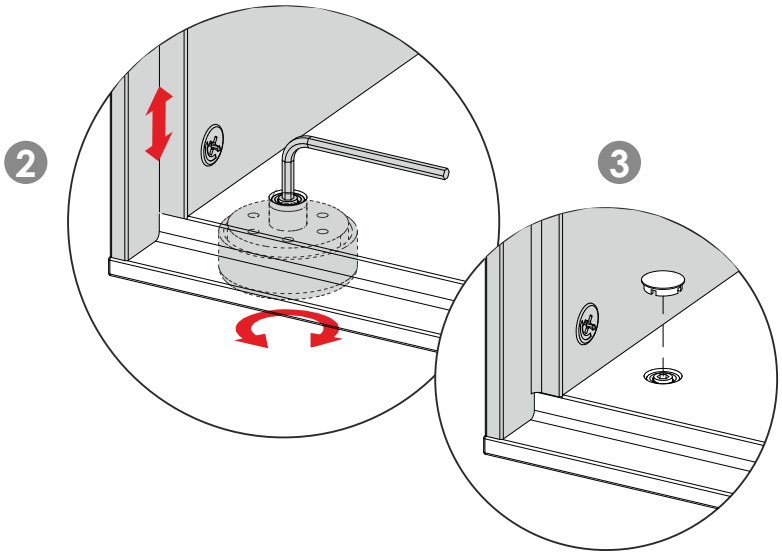

## Aufhängung / Wandbefestigung Aufhängebeschlag - Variante 1

Für die Montage benötigen Sie:

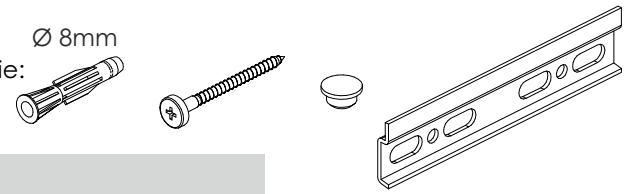


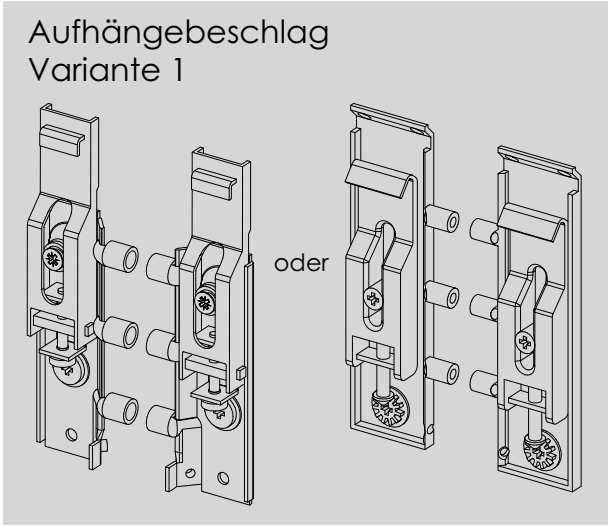


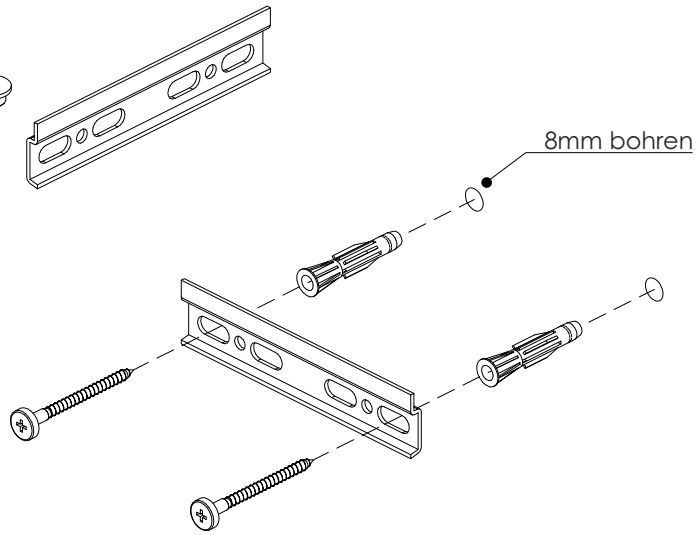


Die Aufhängeschienen entsprechend den vormontierten Aufhängebeschlägen (auf der Rückseite des Möbels) an die Zimmerwand montieren

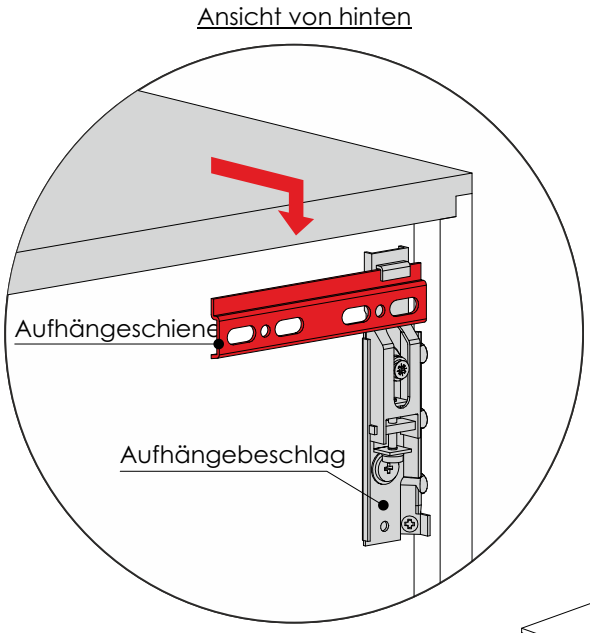


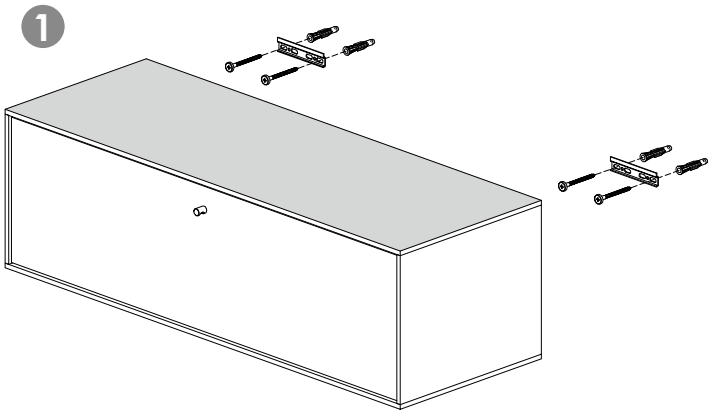


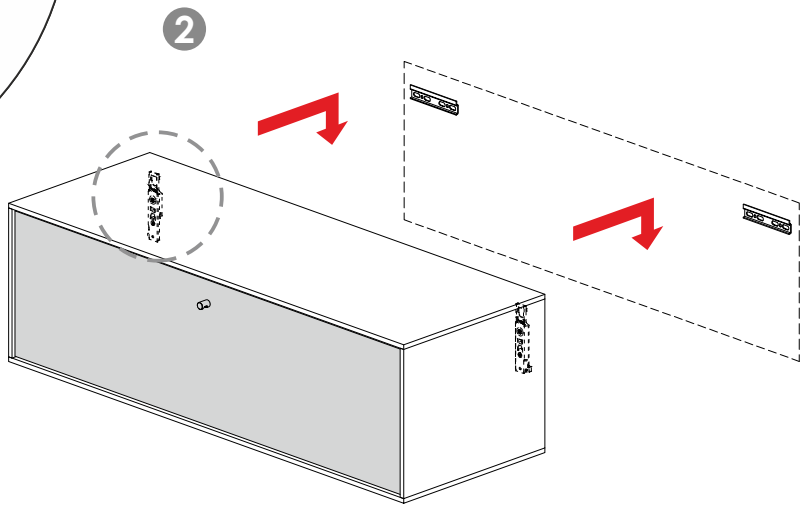


Bitte beachten Sie die Warnhinweise auf Seite 5

## Aufhängung / Wandbefestigung Aufhängebeschlag - Variante 1

Bei Standelementen, die mit diesem Aufhängebeschlag an die Wand befestigt werden müssen auch die Stellfüsse entsprechend eingestellt werden.

Siehe Seite 14

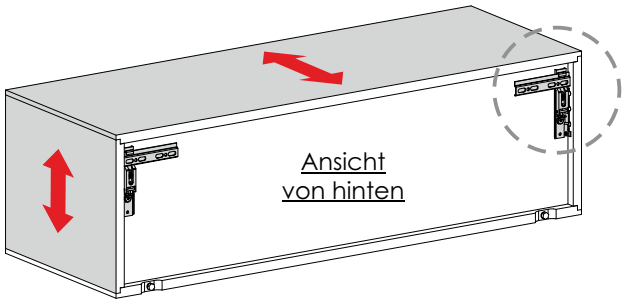


3

Durch Drehen der beiden Stellschrauben können die Tiefe die die Höhe des Hängeschrankes eingestellt werden

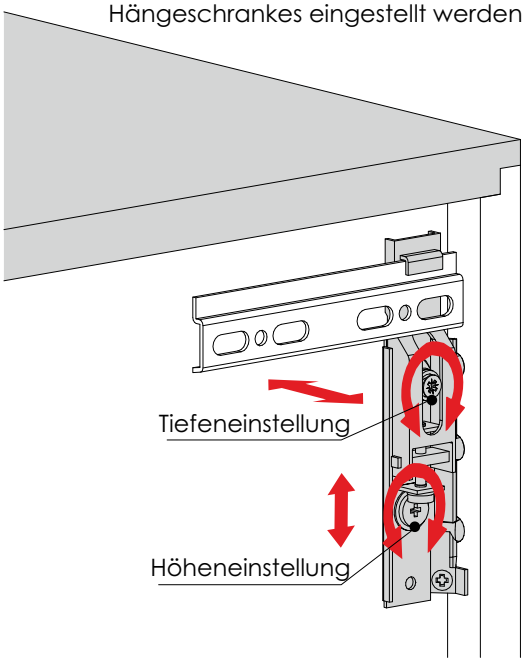


4

Ansicht von vorn

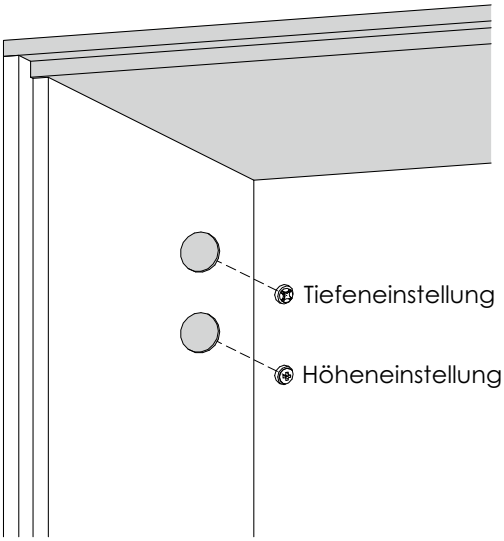


Die Einstellungen können von vorn und von hinten vorgenommen werden.

## Aufhängung / Wandbefestigung Aufhängebeschlag - Variante 2

Für die Montage benötigen Sie:

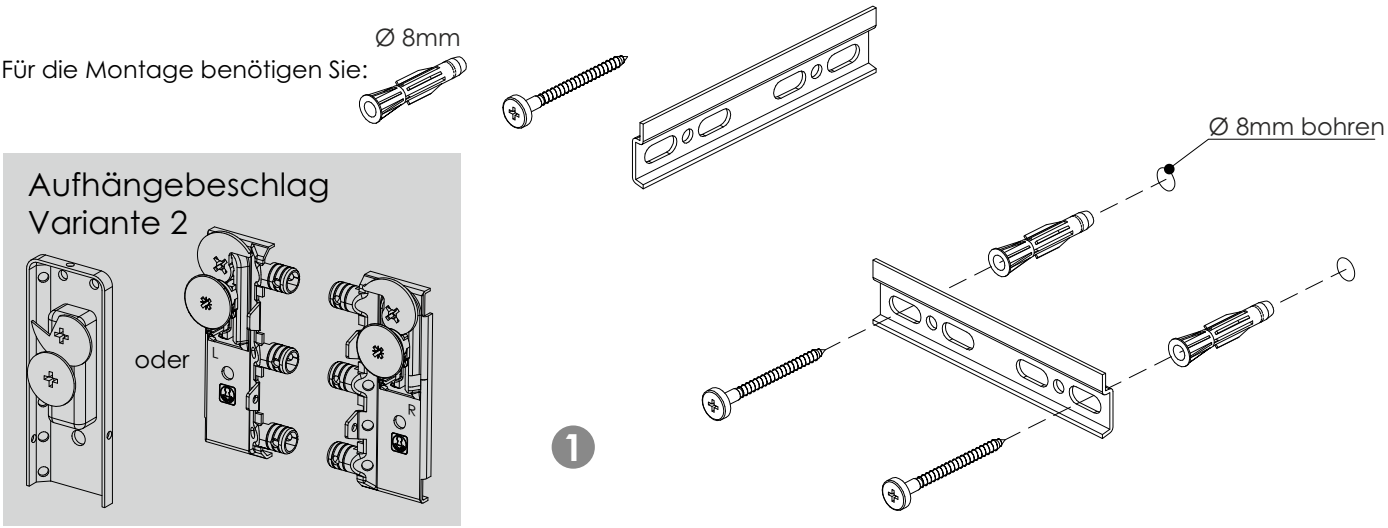


Die Aufhängeschienen entsprechend den vormontierten Aufhängebeschlägen (auf der Rückseite des Regalpaneeles) an die Zimmerwand montieren

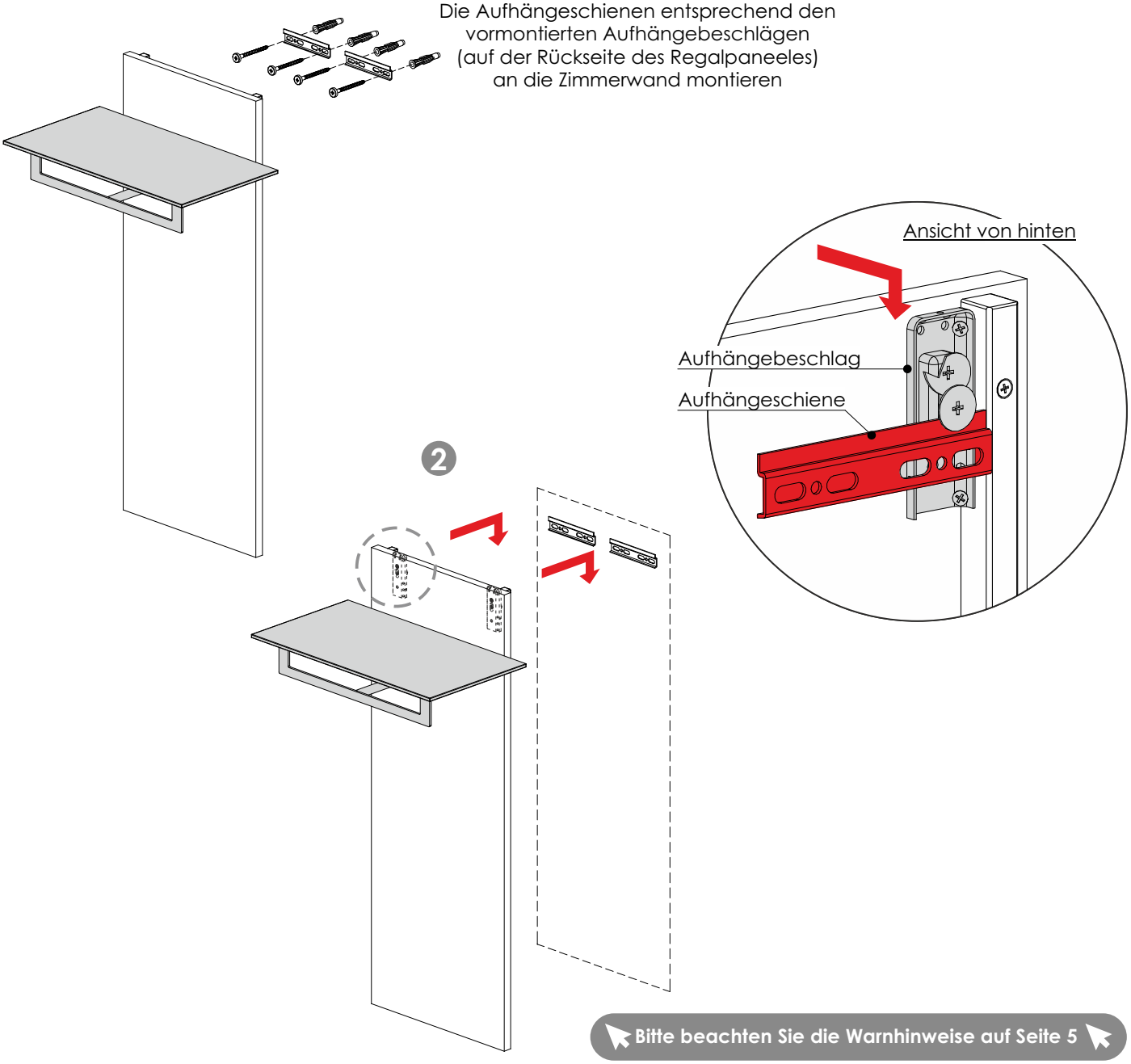


Bitte beachten Sie die Warnhinweise auf Seite 5

## Aufhängung / Wandbefestigung Aufhängebeschlag - Variante 2

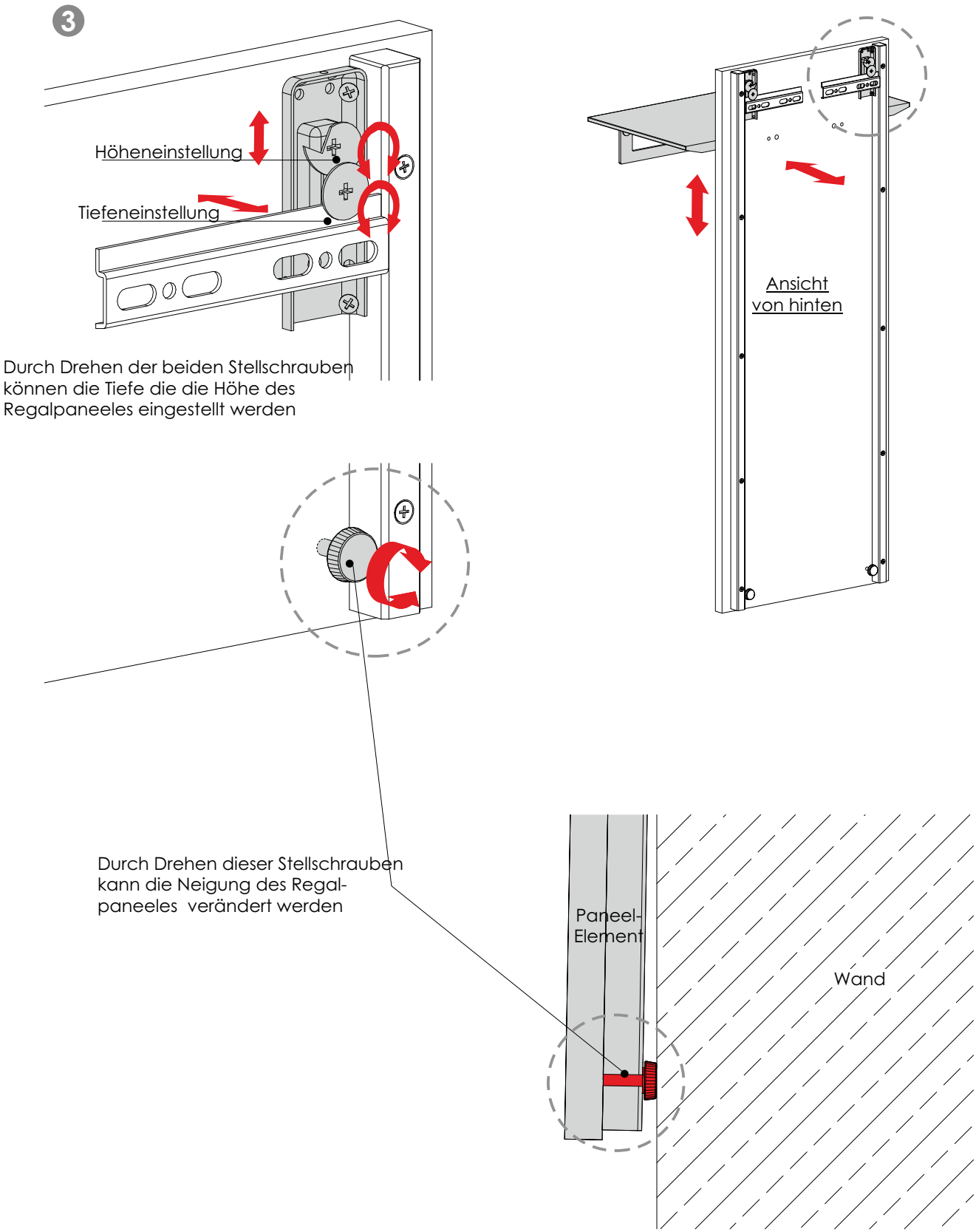

## Aufhängung / Wandbefestigung Aufhängebeschlag - Variante 3

Für die Montage benötigen Sie:

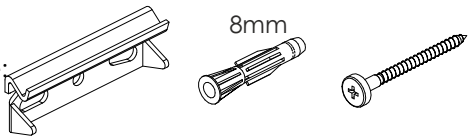


Aufhängebeschlag Variante 3

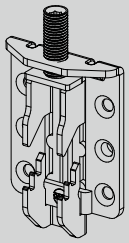

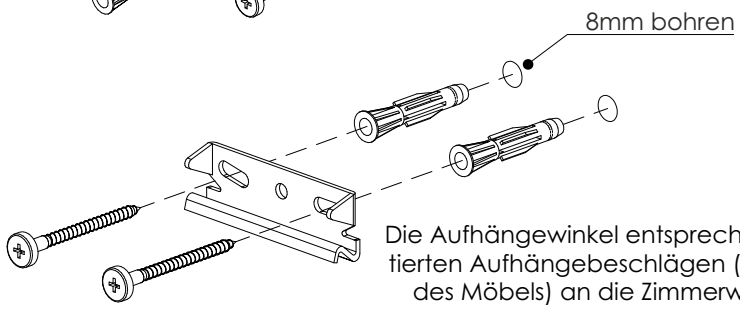


Die Aufhängewinkel entsprechend den vormontierten Aufhängebeschlägen (auf der Rückseite des Möbels) an die Zimmerwand montieren

1

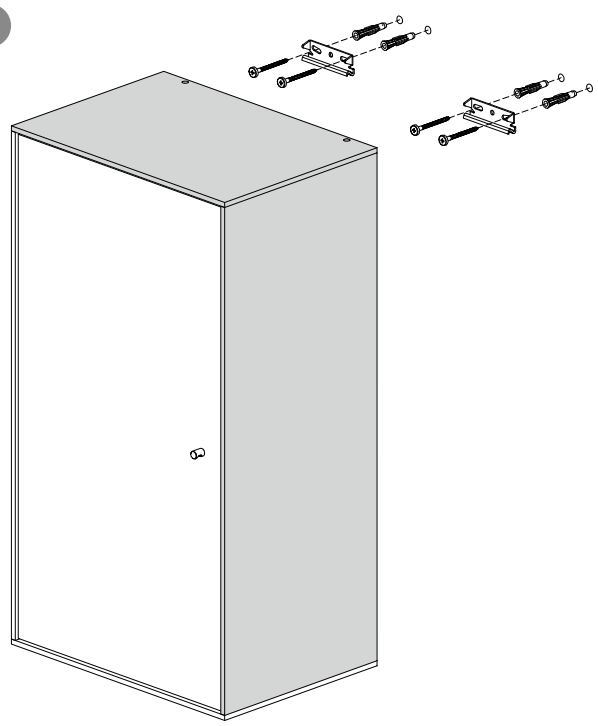

2

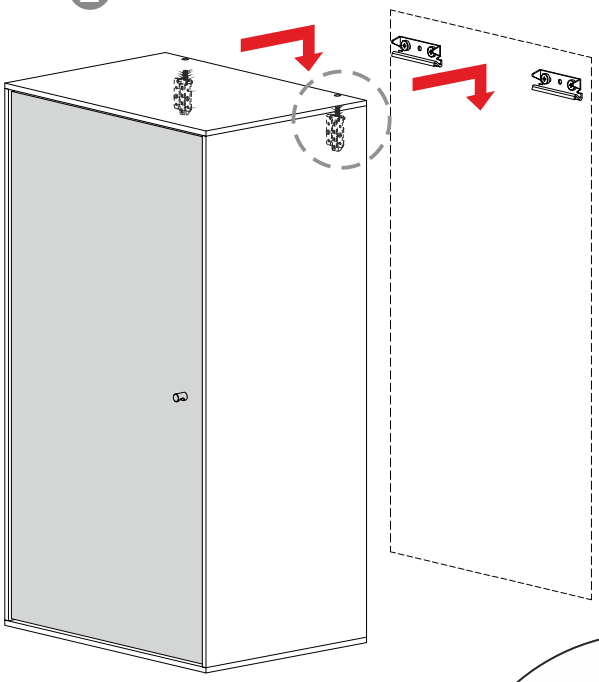

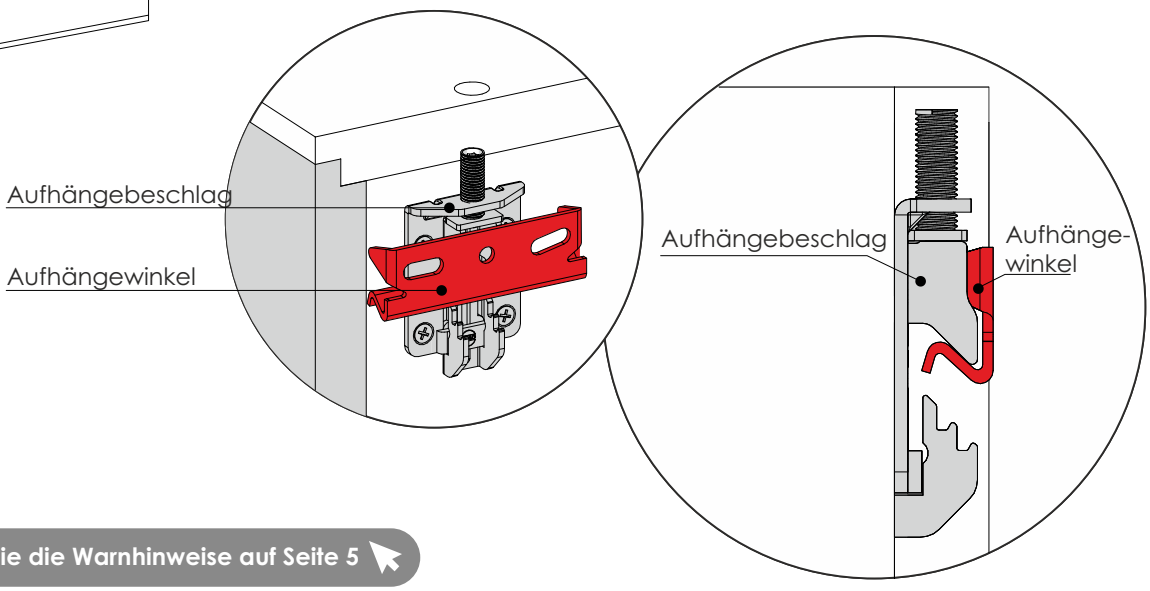


Bitte beachten Sie die Warnhinweise auf Seite 5

## Aufhängung / Wandbefestigung Aufhängebeschlag - Variante 3

3

Das Möbelstück ausrichten

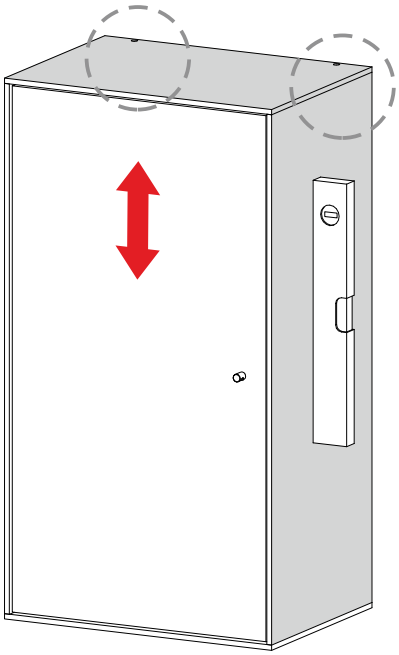

Höhenverstellung

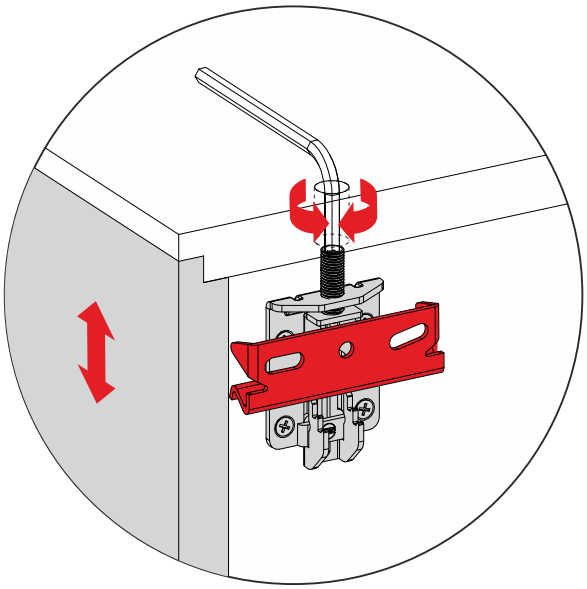

## Wandbefestigung Standelemente

Für die Montage benötigen Sie:

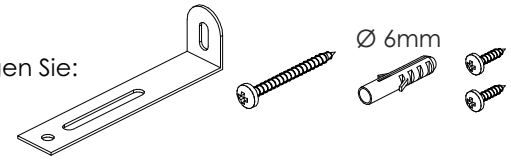


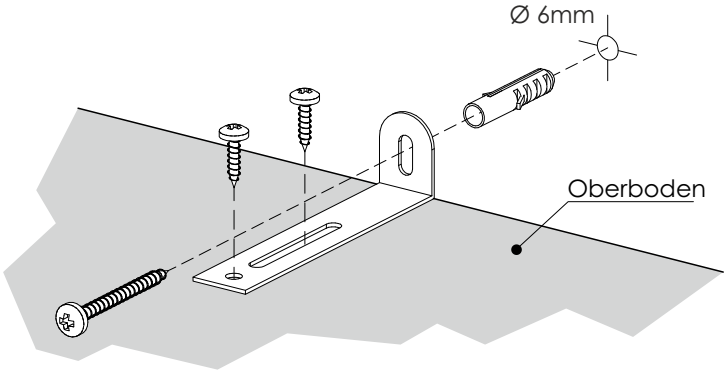


Wandbefestigungen immer unbedingt durchführen und die Schränke und Korpusse lotgerecht ausrichten! Nur so ist gewährleistet, dass die Fronten korrekt eingestellt werden können.

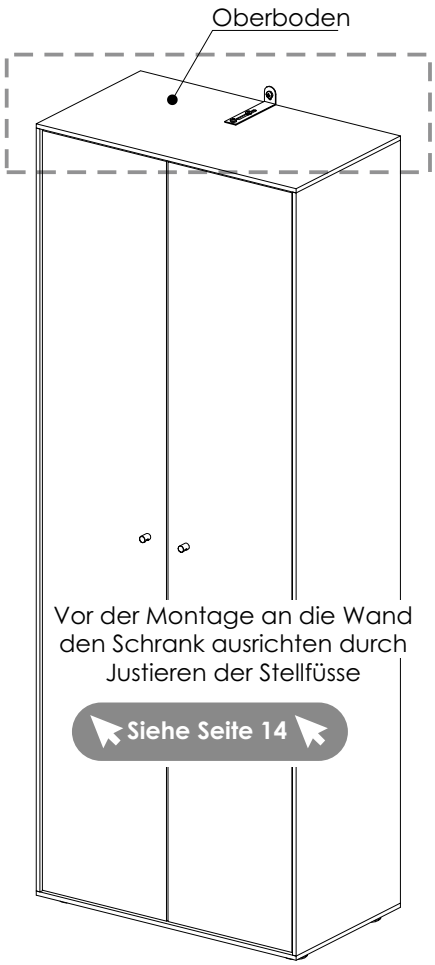


Vor der Montage an die Wand den Schrank ausrichten durch Justieren der Stellfüsse

Siehe Seite 14

Bitte beachten Sie die Warnhinweise auf Seite 5

## Griffmontage Glastüren

Für die Montage benötigen Sie:

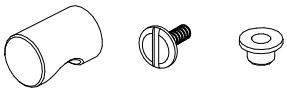

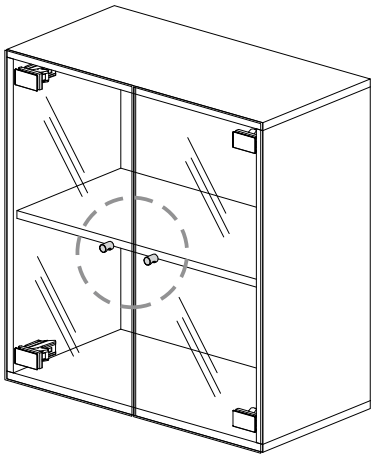

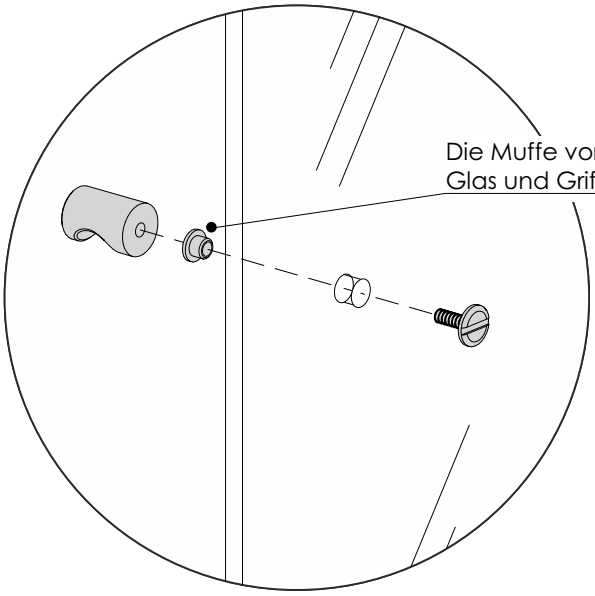


## Glas-Einlegeböden einsetzen und entnehmen

Für die Montage benötigen Sie:

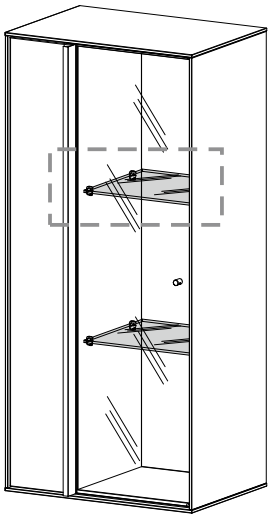

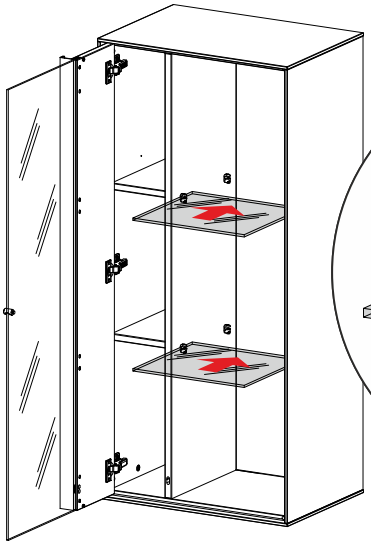

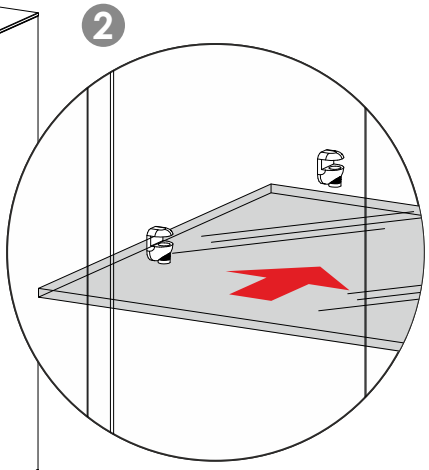


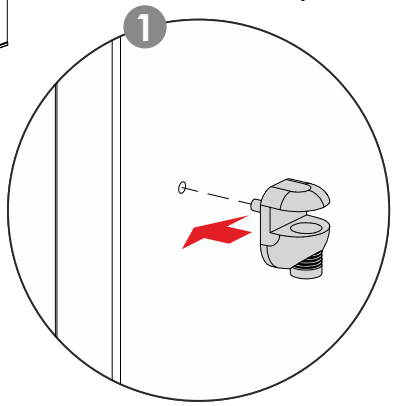


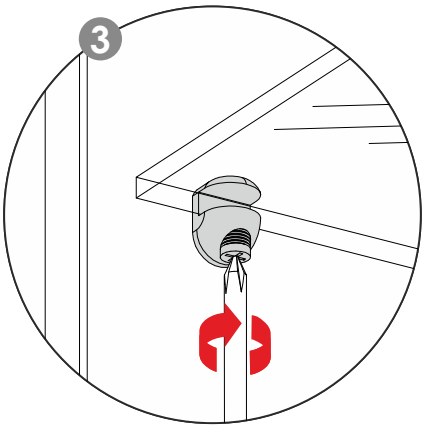


Wenn Sie den Glasboden herausnehmen wollen
verfahren Sie bitte in umgekehrter Reichenfolge

## Einlegeböden einsetzen und entnehmen

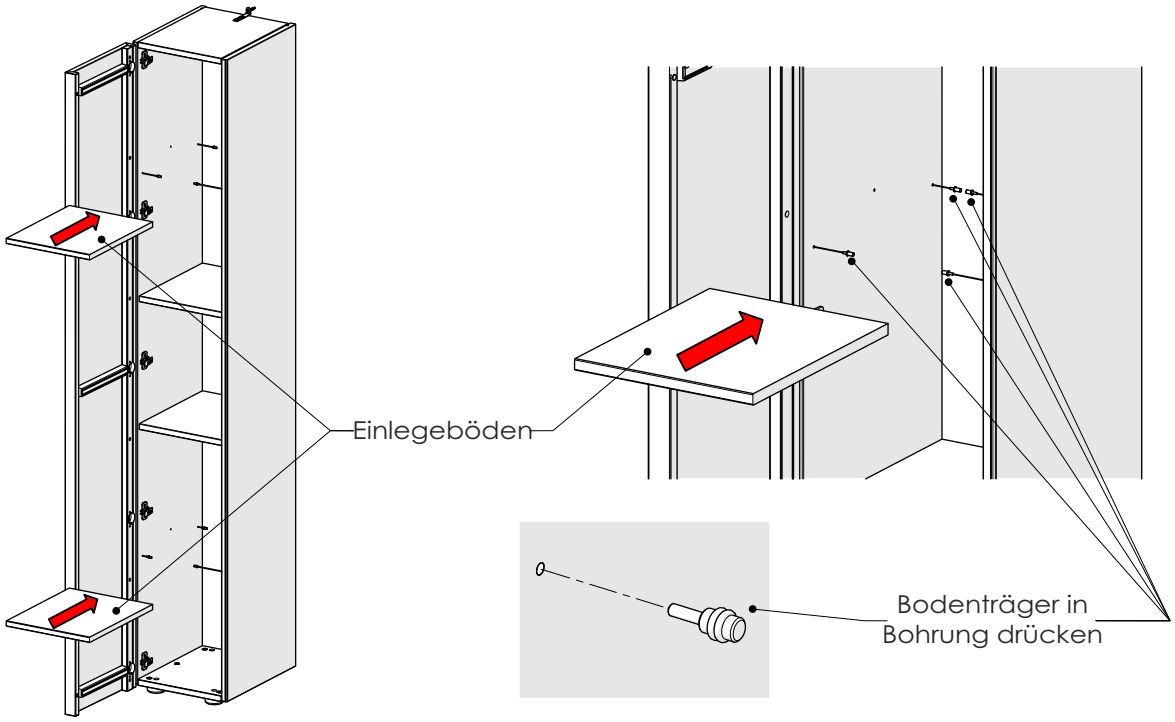


## Glasböden einsetzen und einstellen

Für die Montage benötigen Sie:

1 Die Glasböden in die Nuten schieben

2 Die Glasböden von hinten festschrauben und ggf. die Neigung des Glasbodens einstellen

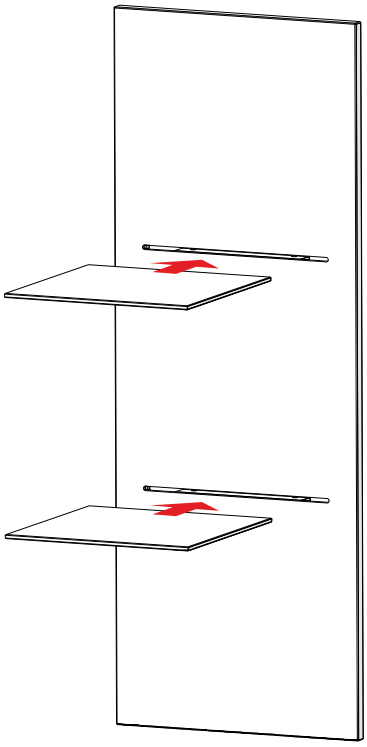

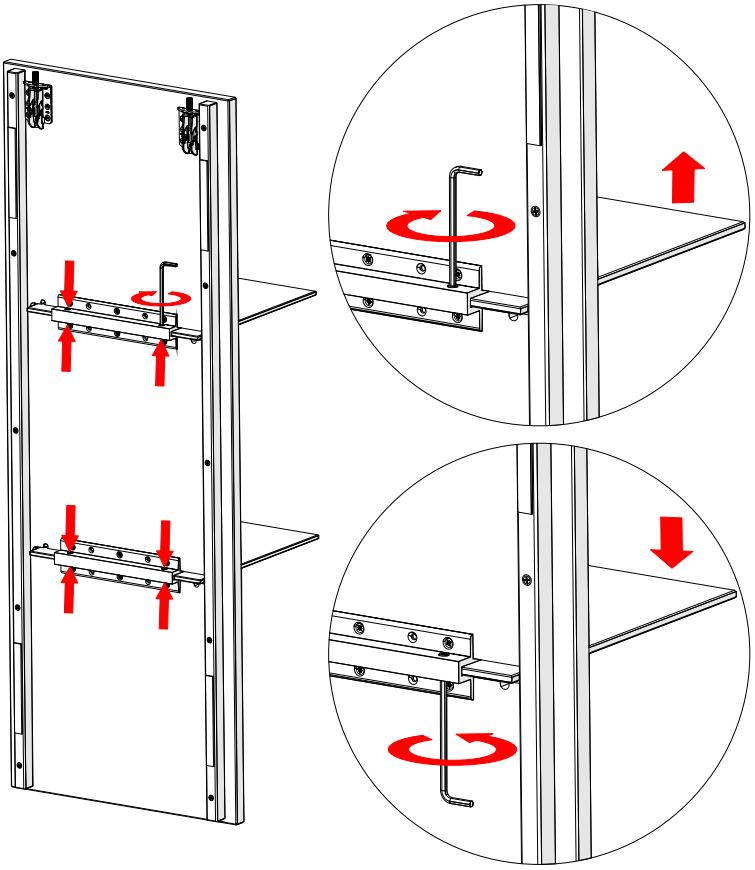

## Einstellen des Schubkastens

### Höheneinstellung (immer)

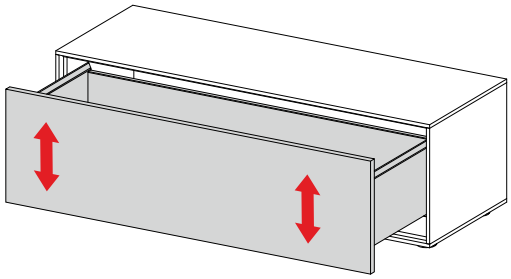

### Tiefeneinstellung (nur bei TIP-ON)

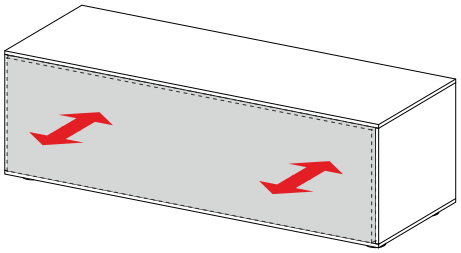

Breitere Schubkästen lassen sich leichter öffnen und schliessen, wenn an beiden Seiten gleichzeitig gedrückt wird.

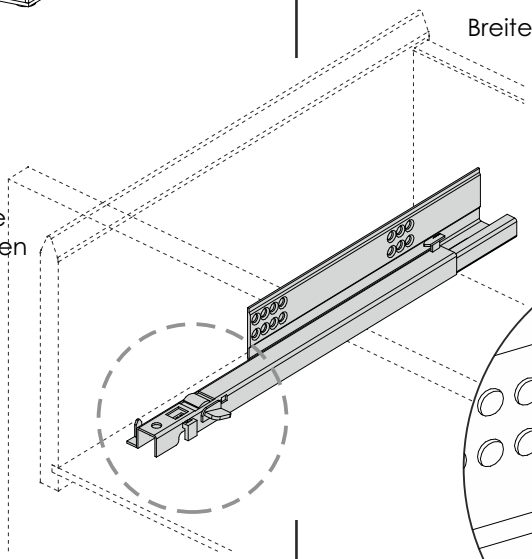

Durch Drehen des Exzenters kann die Höhe des Schubkastens justiert werden

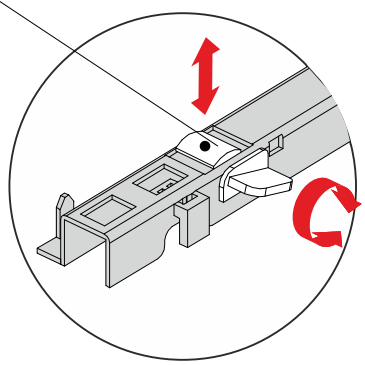

Durch Drehen des Rädchens kann die Tiefe des Schubkastens justiert werden. Stellen Sie die Tiefe so ein, dass sich der Schubkasten durch sanftes Drücken gut öffnen und wieder schliessen lässt.

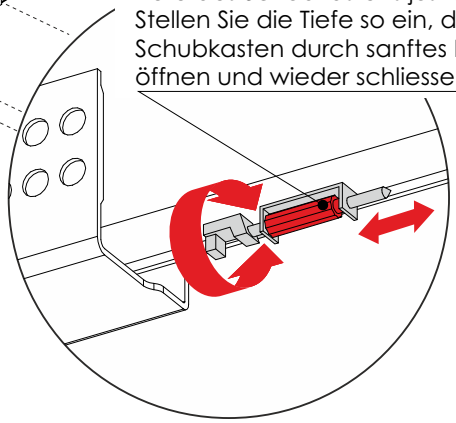

## Ausbauen des Schubkastens

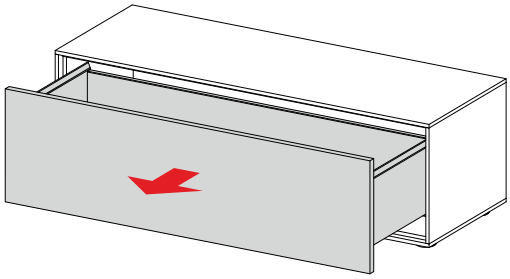

Den Schubkasten so weit wie möglich ausziehen

2

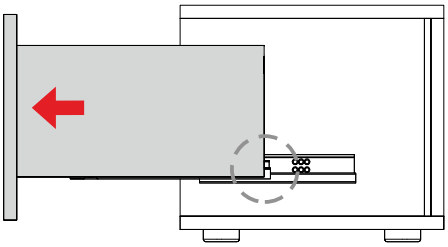

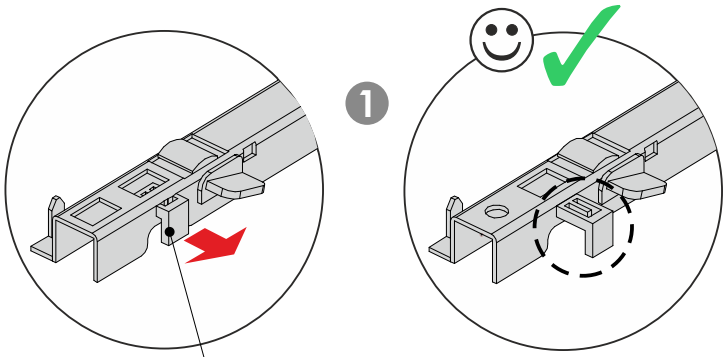

1

Die Schieber jeweils links und rechts herausziehen.
ACHTUNG: Die Schieber NICHT komplett herausziehen!

3

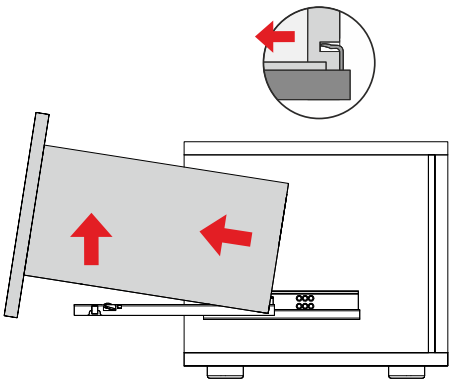

Den Schubkasten vorn leicht hoch- und dann herausziehen

## Einstellen der Türen und Klappen

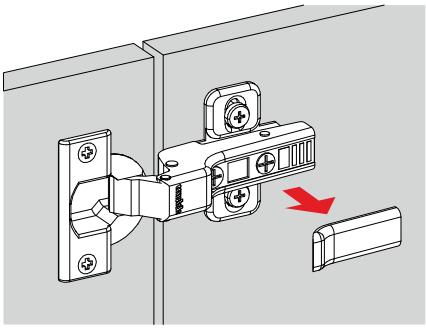

Abdeckkappe entfernen

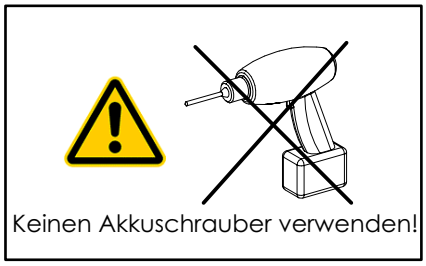


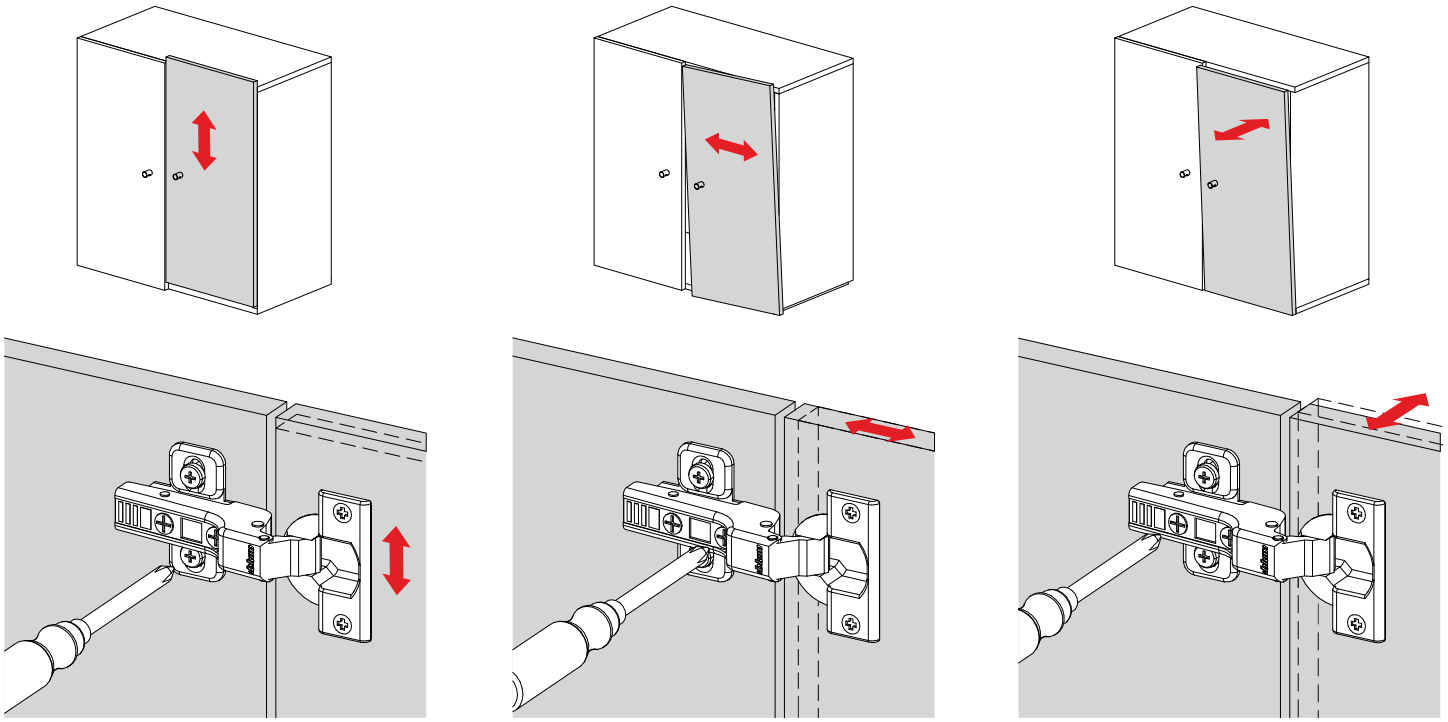

## Türen ausbauen / einbauen

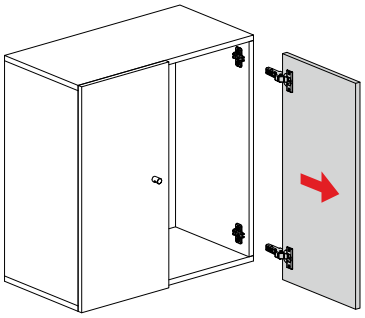

Tür ausbauen

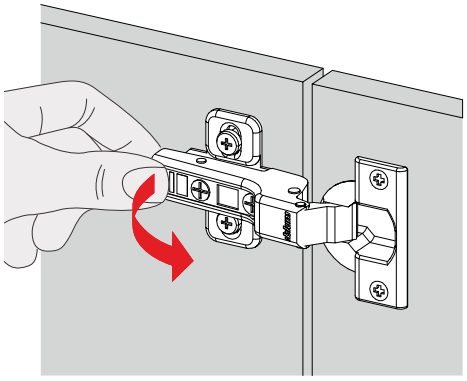

Tür einbauen

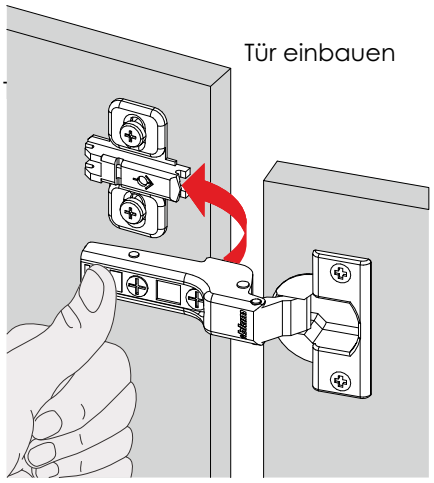

## Einstellen der Glastüren

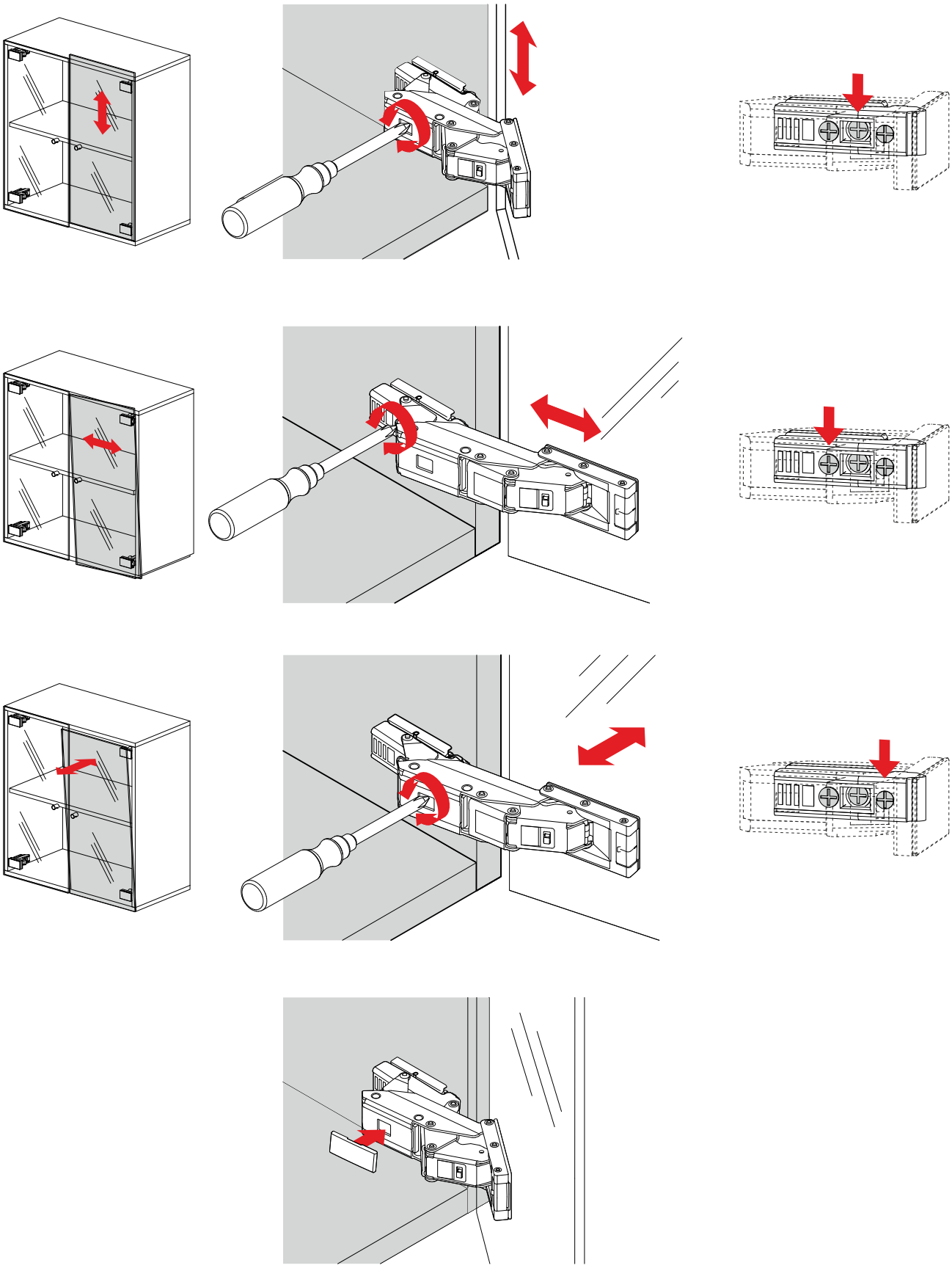

## Glastüren ausbauen / demontieren

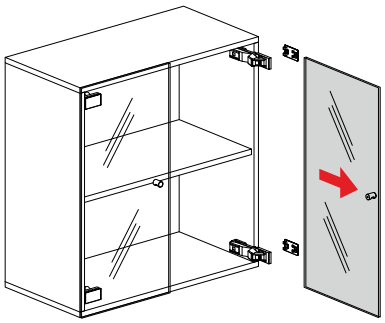

1

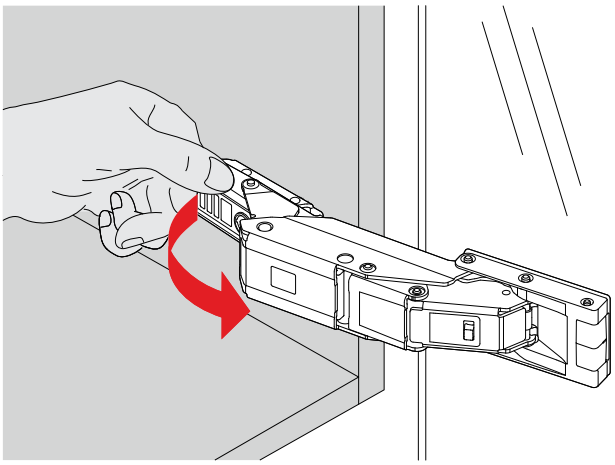

2

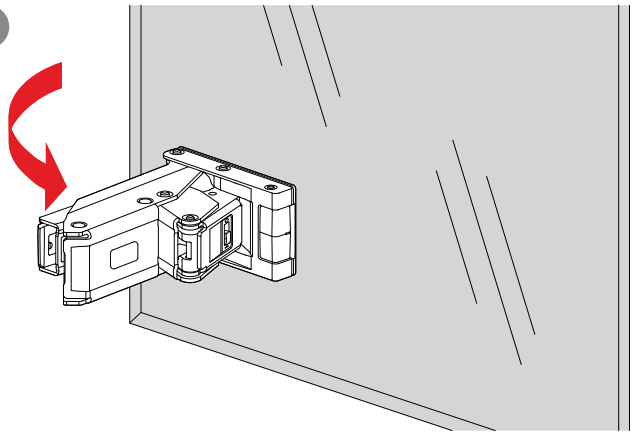

## Ein- / Ausstellen Blumotion

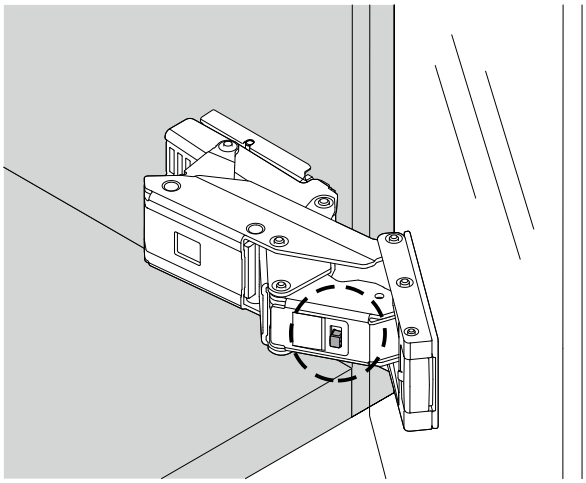

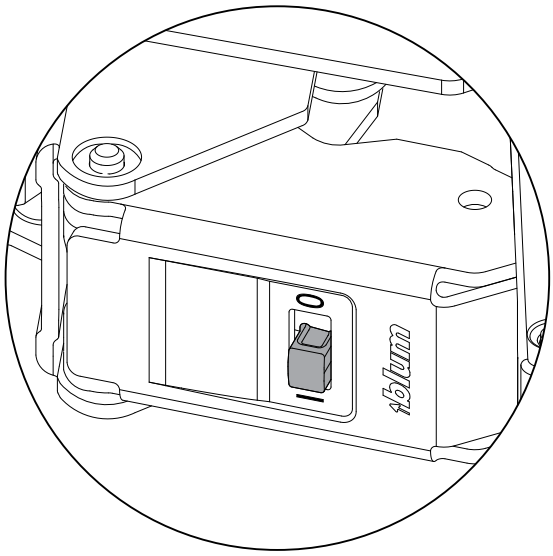


Mit dem Blumotion-Dämpfungssystem
schließen die Türen sanft und leise

## Wechsel des Türanschlags Standelemente 0031/ 0032 / 6031 / 6032

Wechsel Türanschlag

Türanschlag bei Auslieferung (links Anschlag)

Geänderter Türanschlag (rechts Anschlag)

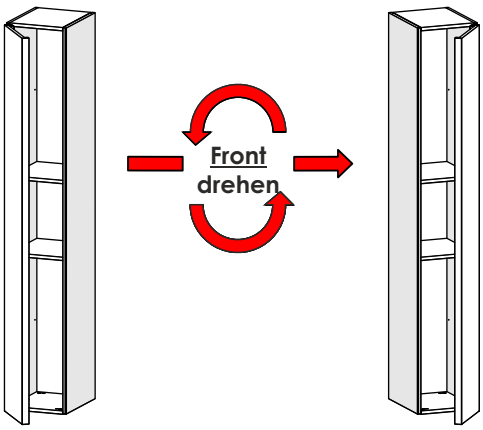


**Anschlagswechsel „Front drehen“ bei Ober- und Unterteil**

**A**

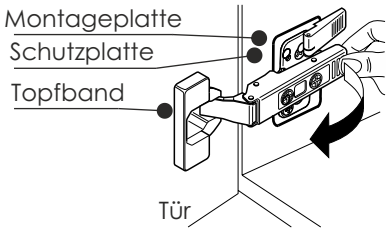


Demontage der Front

**B**

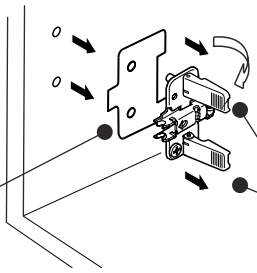

Entfernen der Schutzplatte

entriegeln der Montageplatte durch hoch-klappen der „Flügel“ und ziehen diese heraus

**C**

Montageplatten in die entsprechenden Bohrungen auf die linke oder rechte Seite schieben und sichern der Platte durch herunter-klappen der „Flügel“

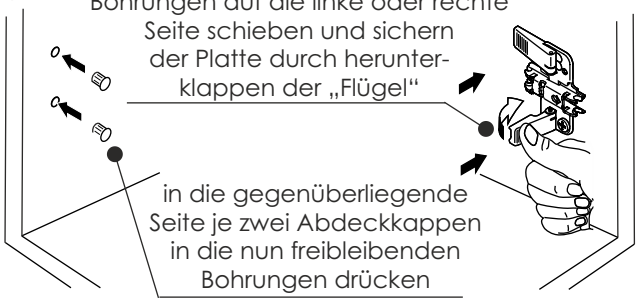

in die gegenüberliegende Seite je zwei Abdeckkappen in die nun freibleibenden Bohrungen drücken

**D**

einhängen der Tür

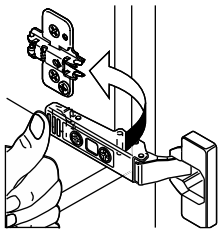

**E**

Zur Sicherung der Montageplatte drehen Sie eine Ø3x15mm Linsensenkkopf-schraube in die Platte ein

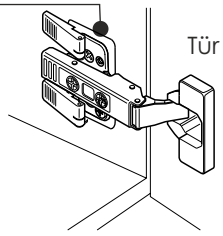


**Alle vormontierten Schutzplatten sind auf jeden Fall zu entfernen!**

## Einstellen der Klappen

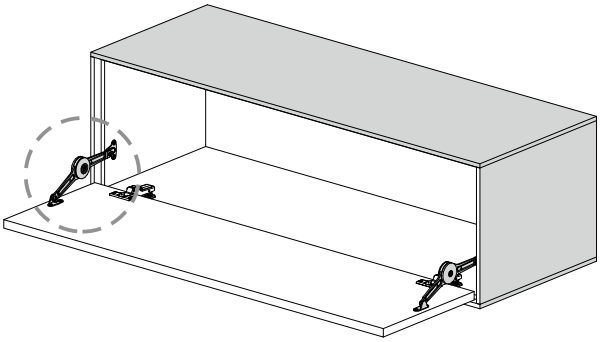

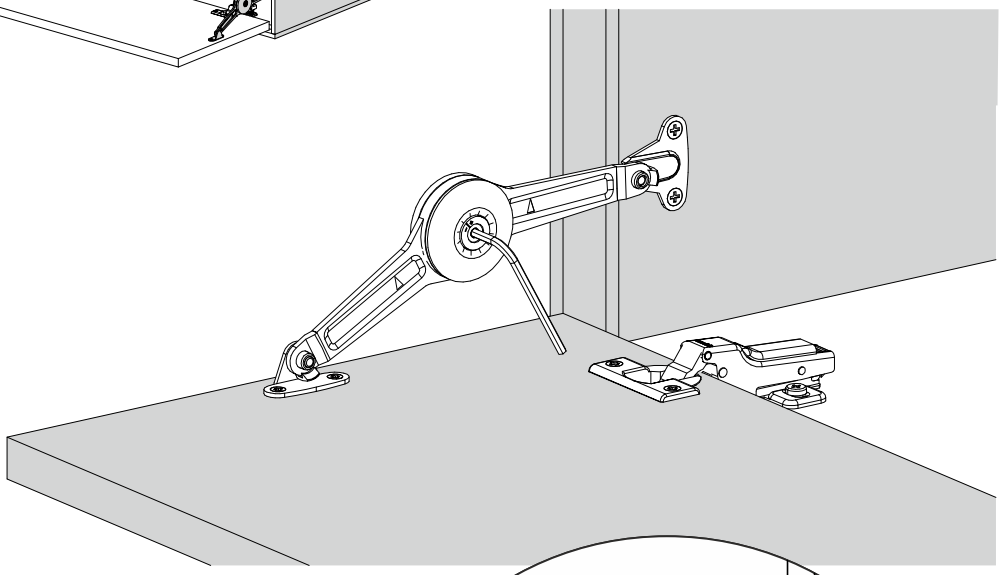

Durch Drehen der Stellschraube am Klappenhalter kann die „Öffnungs-geschwindigkeit“ der Klappe eingestellt werden. Stellen Sie den Klappenbeschlag so ein, dass sich die Klappe sanft öffnet.

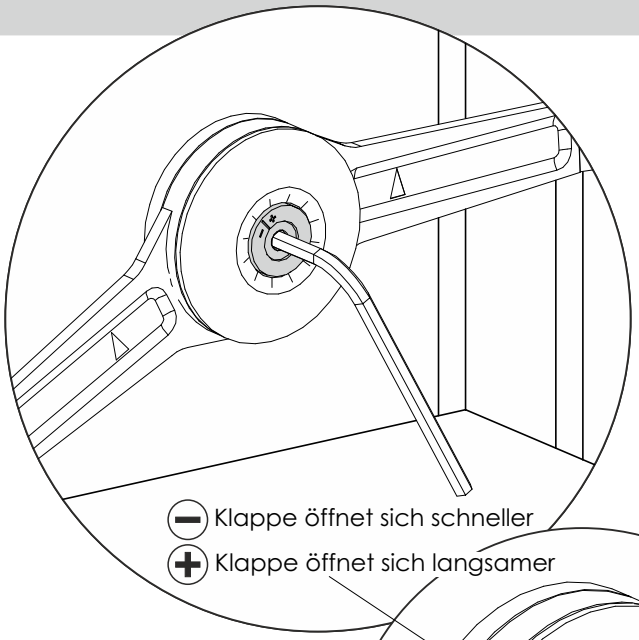


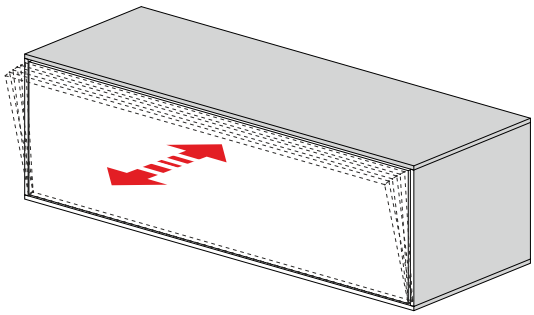

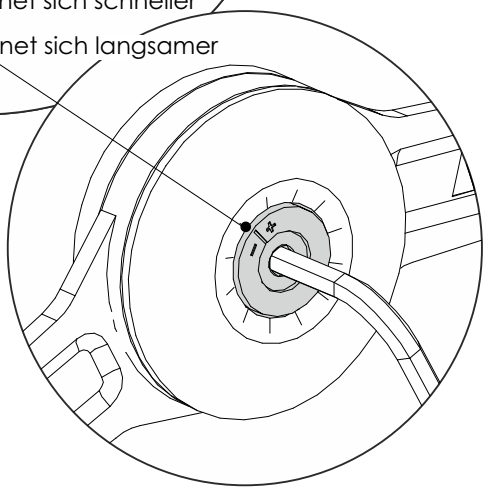

## TIP-ON Dämpfer Montage und Einstellung

Für die Montage benötigen Sie:

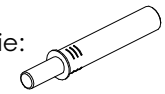

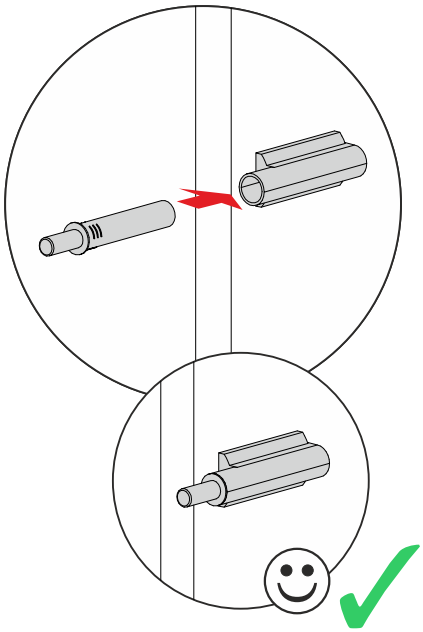

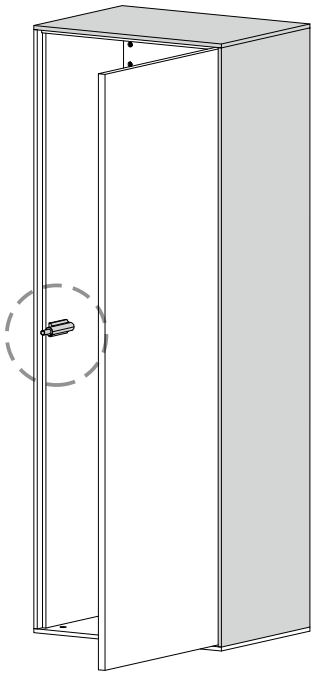

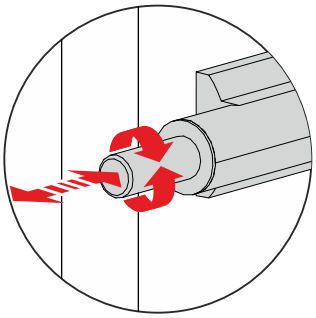

Durch Herein- oder Herausdrehen des Stiftes die Position der Front soweit einstellen, bis diese sich gut schliessen und (durch Drücken) öffnen lässt.

## TIP-ON Dämpfer Montage und Einstellung bei Klappen

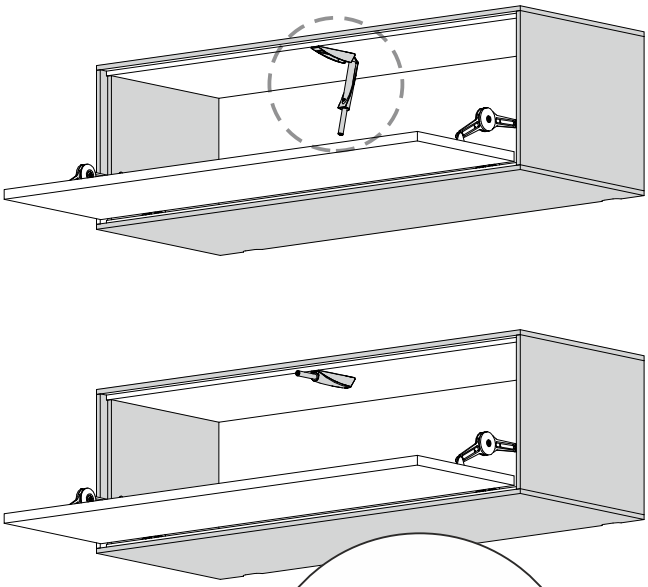

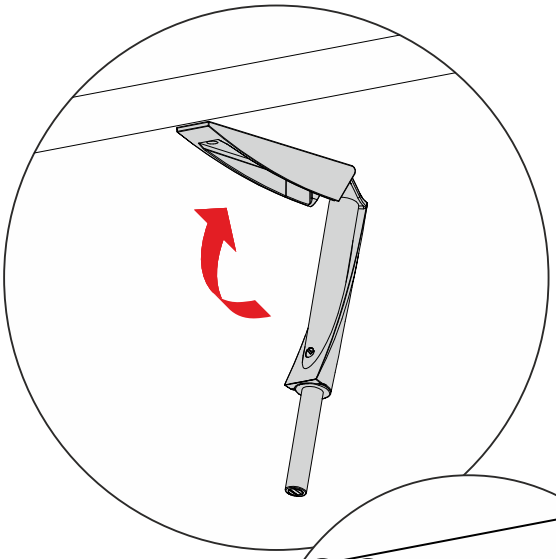

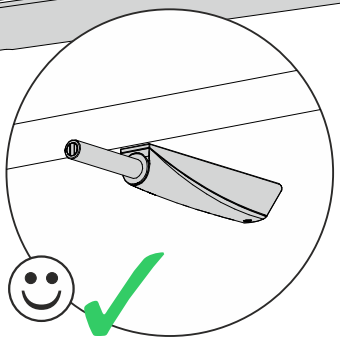

Durch Herein- oder Heraus-
drehen des Stiftes die Position
der Front soweit einstellen, bis
diese sich gut schliessen und
(durch Drücken) öffnen lässt.
Die veränderte Position des
Stiftes sehen Sie nur
bei eingedrücktem Stift.

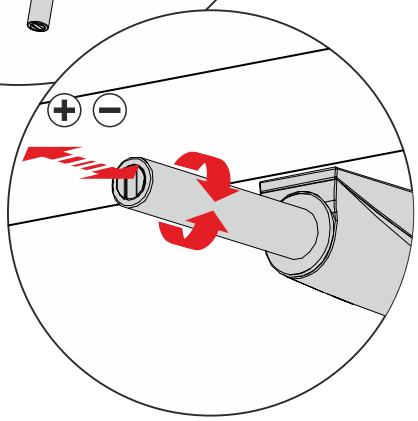

## Einstellen lange Vollholztüren

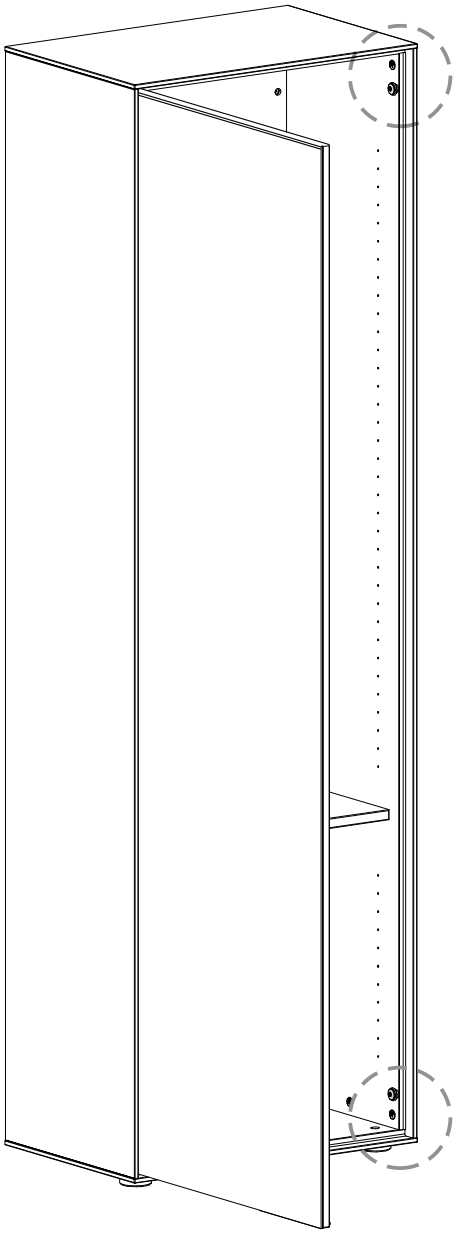

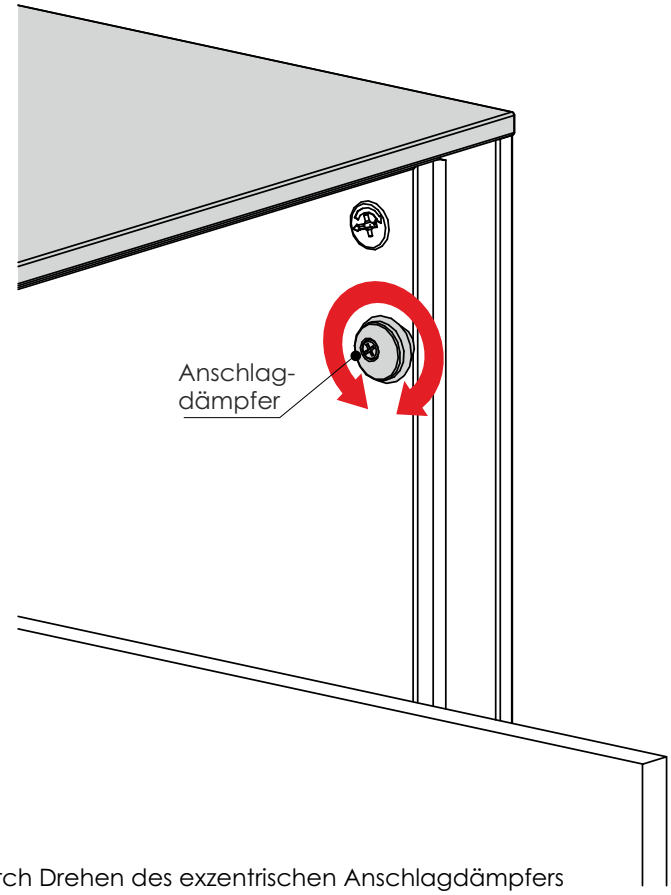


Durch Drehen des exzentrischen Anschlagdämpfers kann die Tür so eingestellt werden, dass diese oben und unten gleichmäßig anliegt.

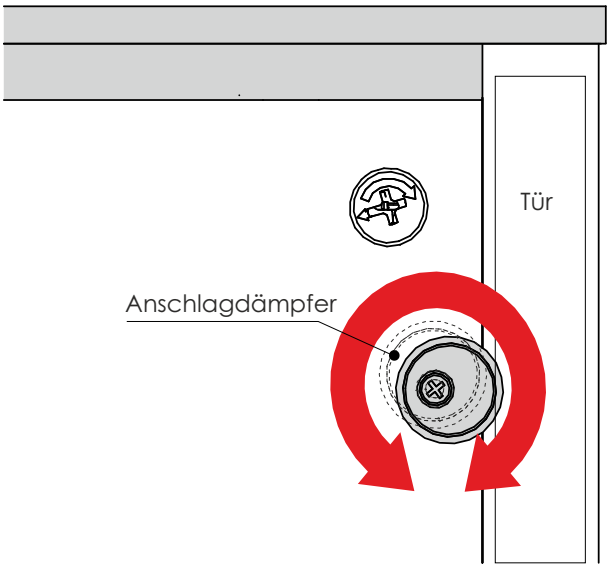

## Übersicht Beleuchtungen (optionales Zubehör)

| | | | | |
|---|---|---|---|---|
| | **Vitrinen-Bel.**<br>**4,4 Watt**<br>**Für Typen:**<br>**3131A/ 3131T** **3211A/ 3211T**<br>**3271A/ 3271T** **3272A/ 3272T**<br>**3172A/ 3172T** **3171A/ 3171T**<br>**3221A/ 3221T** **3222A/ 3222T**<br>**3311A/ 3311T**<br>Dieses Produkt enthält eine Lichtquelle der Energieeffizienzklasse <F>.<br>Halemeier 1000-98022, 3465311 | **Vitrinen-Bel.**<br>**4,4 Watt**<br>**Für Typen:**<br>**4181**<br>**4181A/ 4181T**<br>**3231 / 3231A**<br>**3232 / 3232A**<br>Dieses Produkt enthält eine Lichtquelle der Energieeffizienzklasse <F>.<br>Halemeier 1000-98023, 3465312 | **Vitrinen-Bel.**<br>**4,56 Watt**<br>**Für Typen:**<br>**2151**<br>Dieses Produkt enthält eine Lichtquelle der Energieeffizienzklasse <F>.<br>Halemeier 1000-98024, 3465313 | **Vitrinen-Bel.**<br>**6,72 Watt**<br>**Für Typen:**<br>**6171 / 6171A**<br>Dieses Produkt enthält eine Lichtquelle der Energieeffizienzklasse <F>.<br>Halemeier 1000-98025, 3465314 |
| Maße in cm | B 93 | B 96 | B 101 | B 143 |
| Typen-Nr. | 9611 | 9612 | 9613 | 9614 |

| | | | | |
|---|---|---|---|---|
| | **Glasboden-Bel.**<br>**4x 1,2 Watt**<br>**Für Typen:**<br>**6071A/ 6071T**<br>**6072A/ 6072T**<br>Dieses Produkt enthält eine Lichtquelle der Energieeffizienzklasse <F>.<br>Halemeier 1000-98026, 3465315 | **Glasboden-Bel.**<br>**6x 1,2 Watt**<br>**Für Typen:**<br>**0071A/ 0071T** **6151A/ 6151T**<br>**0072A/ 0072T** **0038 / 0039**<br>Dieses Produkt enthält eine Lichtquelle der Energieeffizienzklasse <F>.<br>Halemeier 1000-98026, 3465315 | **Glasboden-Bel.**<br>**3x 1,2 Watt**<br>**Für Typen:**<br>**0073A/ 0073T** **0041T**<br>**0074A/ 0074T** **0042T**<br>Dieses Produkt enthält eine Lichtquelle der Energieeffizienzklasse <F>.<br>Halemeier 1000-98026, 3465315 | **Metallboden-Bel.**<br>**2x 2,25 Watt**<br>**Für Typen:**<br>**3135A**<br>**3136A**<br>Dieses Produkt enthält eine Lichtquelle der Energieeffizienzklasse <F>.<br>Klebe 1000-98524, 35.659.203nw |
| Maße in cm | B 29 | B 29 | B 30 | 2 x B 76 |
| Typen-Nr. | 9621 | 9622 | 9623 | 9816 |

| | | | | |
|---|---|---|---|---|
| | **Unterboden-Bel.**<br>**8,9 Watt**<br>**Für Typen:**<br>**2191**<br>**2191A/ 2191T**<br>Dieses Produkt enthält eine Lichtquelle der Energieeffizienzklasse <F>.<br>Halemeier 1000-98507, 3465411 | **Unterboden-Bel.**<br>**3,12 Watt**<br>**Für Typen:**<br>**2071**<br>**2071A/ 2071T**<br>Dieses Produkt enthält eine Lichtquelle der Energieeffizienzklasse <F>.<br>Halemeier 1000-98509, 3465413 | **Unterboden-Bel.**<br>**6,96 Watt**<br>**Für Typen:**<br>**2151 / 2161**<br>**2161A/ 2161T**<br>Dieses Produkt enthält eine Lichtquelle der Energieeffizienzklasse <F>.<br>Halemeier 1000-98508, 3465412 | **Unterboden-Bel.**<br>**9,6 Watt**<br>**Für Typen:**<br>**2211**<br>**2211A**<br>Dieses Produkt enthält eine Lichtquelle der Energieeffizienzklasse <F>.<br>Halemeier 1000-98520, 3463817 |
| Maße in cm | B 187 | B 70 | B 150 | B 211 |
| Typen-Nr. | 9631 | 9632 | 9633 | 9634 |

Konstruktionsbedingt sind die von uns eingesetzten LED Strips nicht austauschbar, da sie als Schutz vor elektrostatischer Entladung (ESD) und zur Kühlung der LEDs fest auf Trägerprofile wie z.B. Aluprofile aufgeklebt werden müssen.
Somit gewähren wir eine durch-gehend hohe Langlebigkeit unserer Leuchten.

## Übersicht Beleuchtungen (optionales Zubehör)

| | | | | |
|---|---|---|---|---|
| | **Paneel-Bel.**<br>**6,24 Watt**<br>**Für Typen:**<br>**1151A/ 1151T** | **Paneel-Bel.**<br>**8,16 Watt**<br>**Für Typen:**<br>**1191A/ 1191T** | **Paneel-Bel.**<br>**1,44 Watt**<br>**Für Typen:**<br>**1041A/ 1041T** | **Indirekte-Bel.**<br>**9,6 Watt**<br>**Für Typen:**<br>**6051A/ 6051T**<br>**6052A/ 6052T** |
| | Dieses Produkt enthält eine Lichtquelle der Energieeffizienzklasse <F>.<br>Halemeier 1000-94050, 3437612 | Dieses Produkt enthält eine Lichtquelle der Energieeffizienzklasse <F>.<br>Halemeier 1000-94049, 3437611 | Dieses Produkt enthält eine Lichtquelle der Energieeffizienzklasse <F>.<br>Halemeier 1000-94051, 3437613 | Dieses Produkt enthält eine Lichtquelle der Energieeffizienzklasse <F>.<br>Halemeier 1000-95121, 4095311 |
| Maße in cm | B 131 | B 171 | B 30 | H 115 |
| Typen-Nr. | 9711 | 9712 | 9713 | 9721 |

| | | | | |
|---|---|---|---|---|
| | **Paneel-Bel.**<br>**6,96 Watt**<br>**Für Typen:**<br>**1151** | **Paneel-Bel.**<br>**8,4 Watt**<br>**Für Typen:**<br>**1181** | **Paneel-Bel.**<br>**6 Watt**<br>**Für Typen:**<br>**1121** | **Paneel-Bel.**<br>**4 Watt**<br>**Für Typen:**<br>**1125A** |
| | Dieses Produkt enthält eine Lichtquelle der Energieeffizienzklasse <F>.<br>Halemeier 1000-98508, 3465412 | Dieses Produkt enthält eine Lichtquelle der Energieeffizienzklasse <F>.<br>Halemeier 1000-98510, 3465414 | Dieses Produkt enthält eine Lichtquelle der Energieeffizienzklasse <F>.<br>Halemeier 1000-98521, 3465340 | Dieses Produkt enthält eine Lichtquelle der Energieeffizienzklasse <F>.<br>Klebe 1000-98522 , 33.002.13nw |
| Maße in cm | B 150 | B 179 | B 128 | B 128 |
| Typen-Nr. | 9731 | 9732 | 9733 | 9734 |

| | | | | |
|---|---|---|---|---|
| | **Regal-Bel.**<br>**2,88 Watt**<br>**Für Typen:**<br>**1031A/ 1031T** | **Regal-Bel.**<br>**9,6 Watt**<br>**Für Typen:**<br>**1101A/ 1101T**<br>**1102A/ 1102T** | **Regal-Bel.**<br>**5x 6,24 Watt**<br>**Für Typen:**<br>**7071** | **Regal-Bel.**<br>**2x 5,28 Watt**<br>**Für Typen:**<br>**6021** |
| | Dieses Produkt enthält eine Lichtquelle der Energieeffizienzklasse <F>.<br>Halemeier 1000-95122, 4095312 | Dieses Produkt enthält eine Lichtquelle der Energieeffizienzklasse <F>.<br>Halemeier 1000-95123, 4095313 | Dieses Produkt enthält eine Lichtquelle der Energieeffizienzklasse <F>.<br>Halemeier 1000-98523, 3464921 | Dieses Produkt enthält eine Lichtquelle der Energieeffizienzklasse <F>.<br>Halemeier 1000-98525, 3464922 |
| Maße in cm | B 34 | B 105 | 5 x H 135 | 2x H 115 |
| Typen-Nr. | 9811 | 9812 | 9815 | 9817 |

Konstruktionsbedingt sind die von uns eingesetzten LED Strips nicht austauschbar, da sie als Schutz vor elektrostatischer Entladung (ESD) und zur Kühlung der LEDs fest auf Trägerprofile wie z.B. Aluprofile aufgeklebt werden müssen.
Somit gewähren wir eine durch-gehend hohe Langlebigkeit unserer Leuchten.

zurück zum Inhaltsverzeichnis

## Vitrinenfachbeleuchtung 2151 / 3231 / 3232 / 4181 / 6171

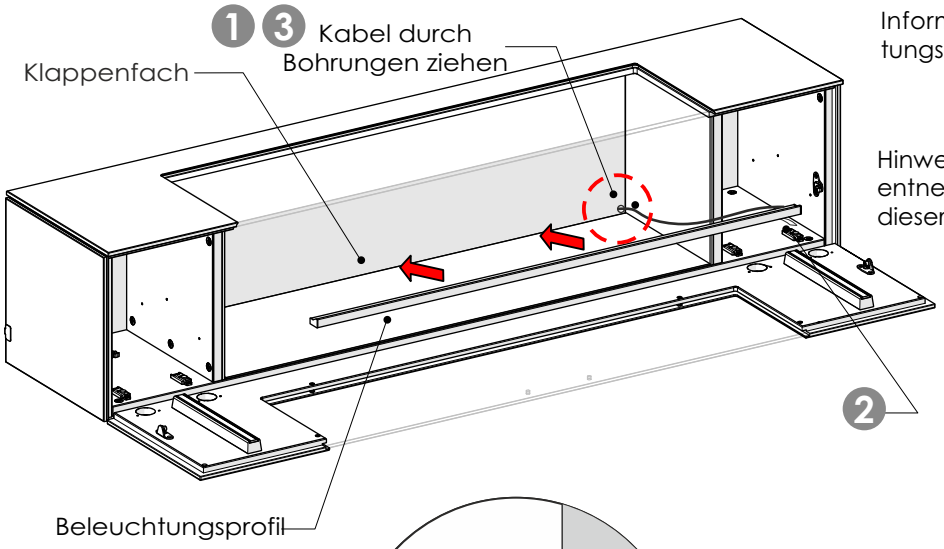


Informationen zu den jeweiligen Beleuchtungsartikeln finden Sie ab der Seite 33.

Gehe zu Seite 31

Hinweise zum Anschluss der Komponenten entnehmen Sie bitte auf den Seiten 12 + 13 dieser Montageanweisung.

Gehe zu Seite 12

1 Ein 8mm Loch oberhalb des Bodens rechts in die Rückwand bohren.

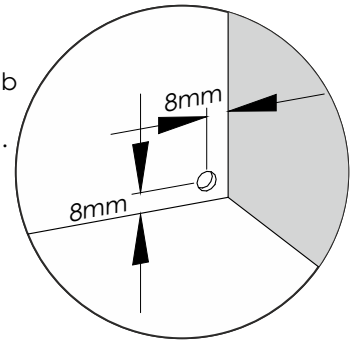


2 Die Schutzfolie vom Beleuchtungsprofil abziehen

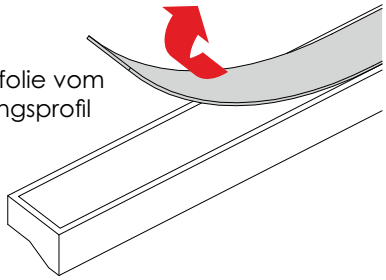

Achten Sie bei der Montage darauf, dass keine Kabel gequetscht werden! Brandgefahr!

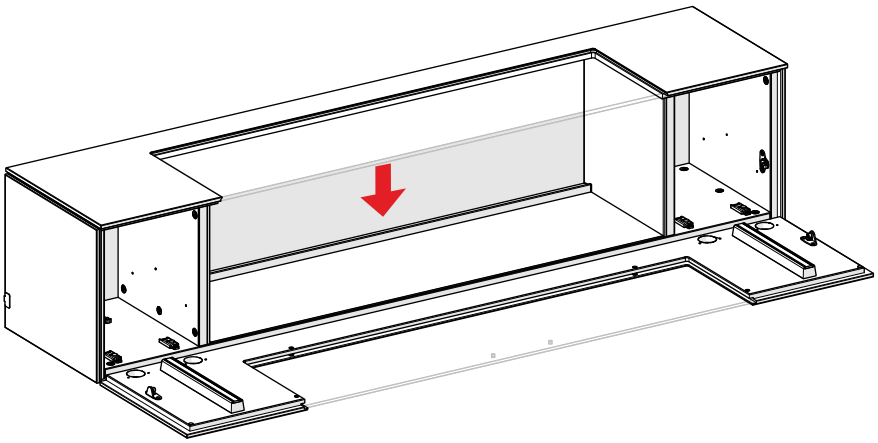

3 Das Kabel durch die Rückwand führen

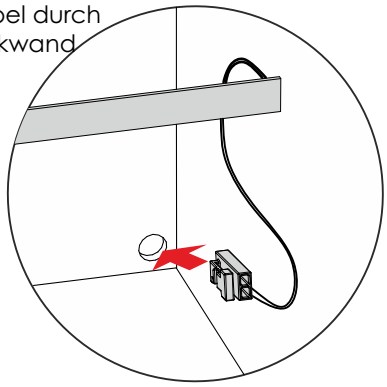

4 Das Beleuchtungsprofil auf den Boden kleben.

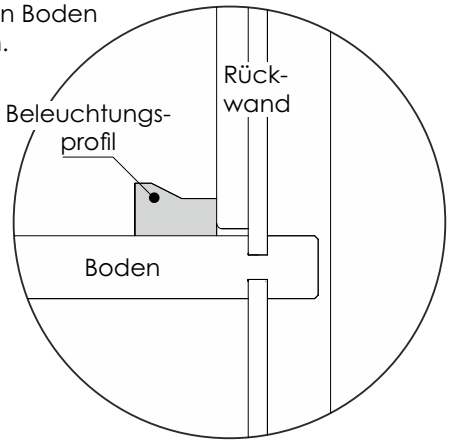

## Glasbodenbeleuchtung 0071/ 0072 / 0038 / 0039 / 6151 / 6071 / 6072 / 6041

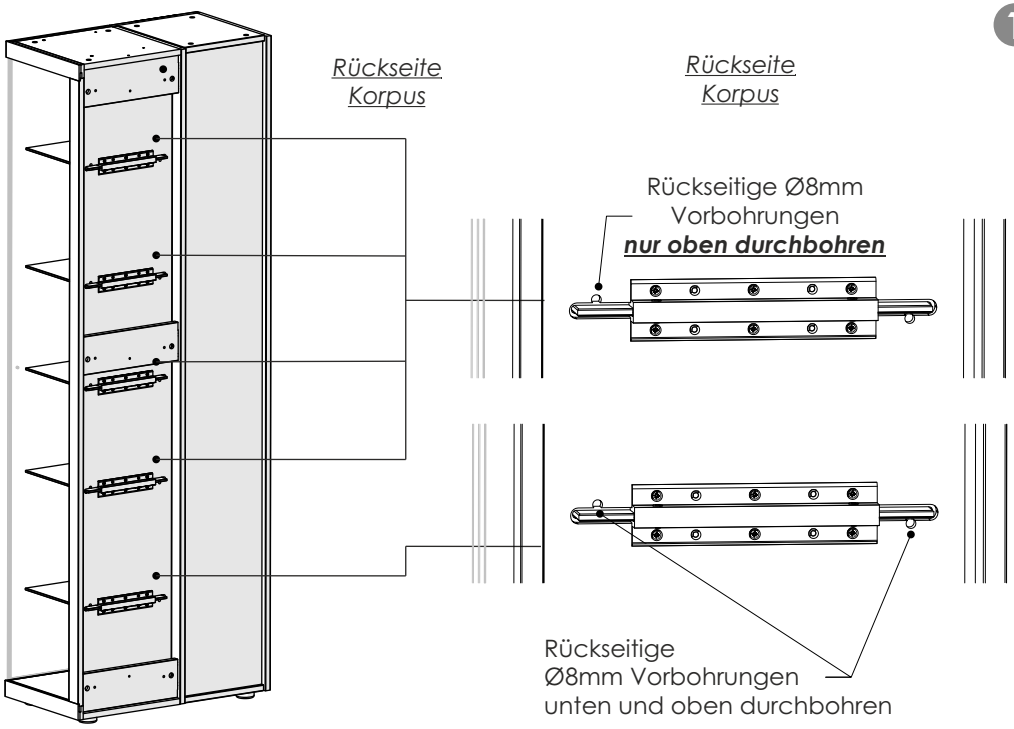


1 Die vorgebohrten Löcher auf der RückseiteVorsichtig durchbohren. Ein Stück Holz als Zulage gegen halten um Ausrisse zu vermeiden!

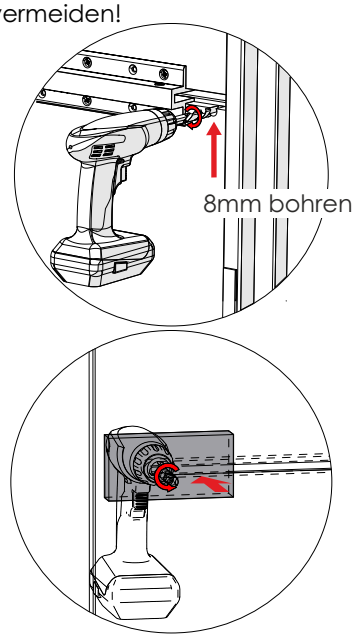


2 Die Schutzfolie vom Beleuchtungsprofil abziehen

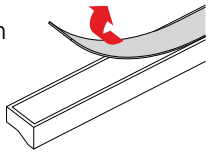

3 Das Kabel durch die Rückwand führen

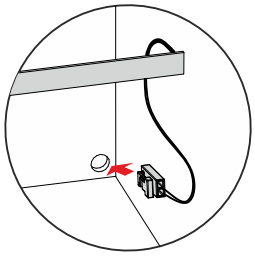

4 Das Beleuchtungsprofil auf den Boden kleben.

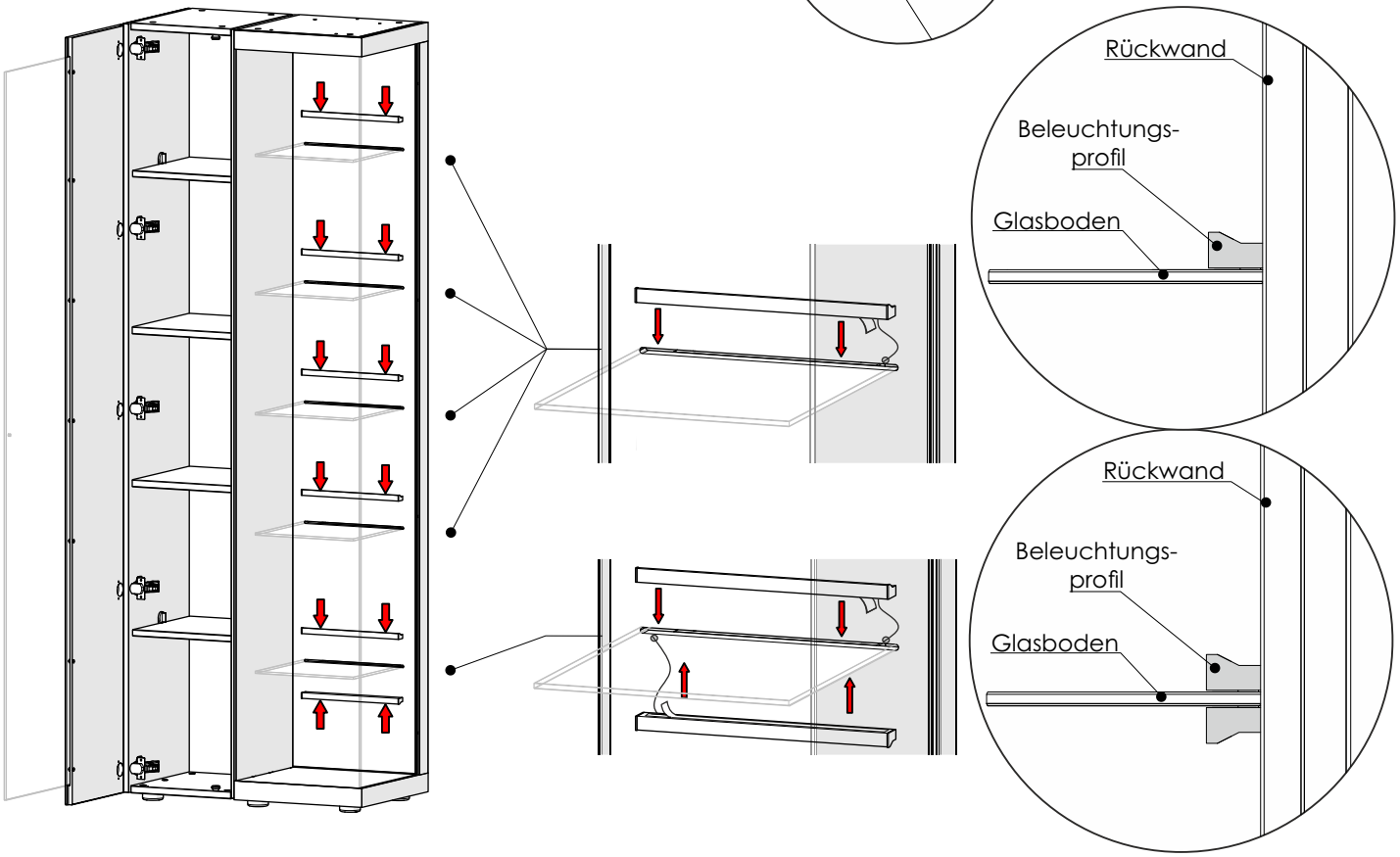

zurück zum Inhaltsverzeichnis

## Unterbodenbeleuchtung 2211 / 2191 / 2071 / 2151 / 2161

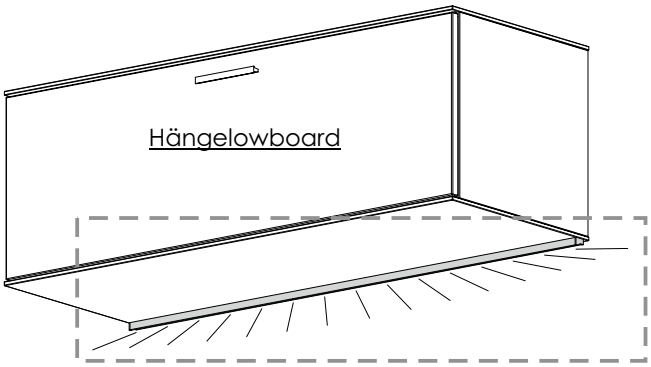


Informationen zu den jeweiligen Beleuchtungsartikeln finden Sie ab der Seite 33.

Gehe zu Seite 31

Hinweise zum Anschluss der Komponenten entnehmen Sie bitte auf den Seiten 12 + 13 dieser Montageanweisung.

Gehe zu Seite 12

Für die Montage benötigen Sie:

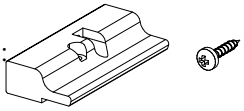

1. Das Hänge-Lowbord auf den Kopf stellen.
Bitte eine weiche, kratzfreie Unterlage unterlegen.
Verteilen Sie die Befestigungsclipse gleichmäßig und schrauben diese auf die Unterseite des Hängelowboardes.

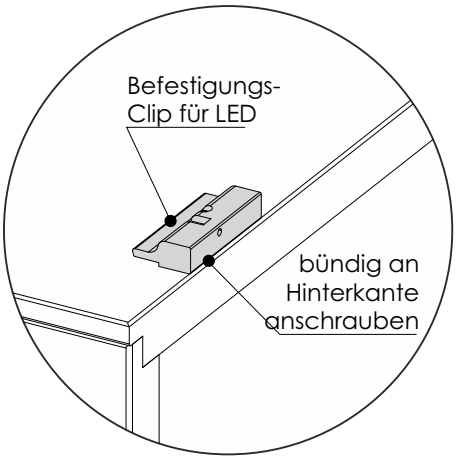


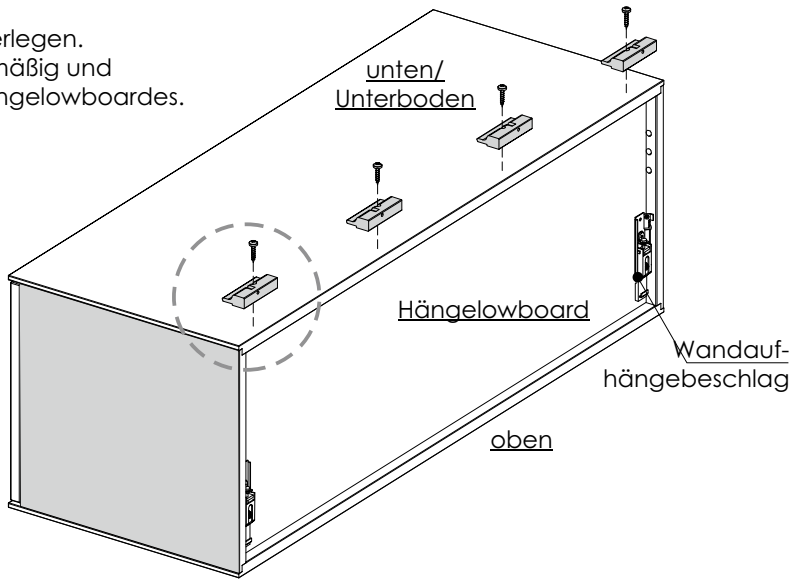


2. Die LED-Beleuchtung auf die Befestigungs-Clipse aufschieben

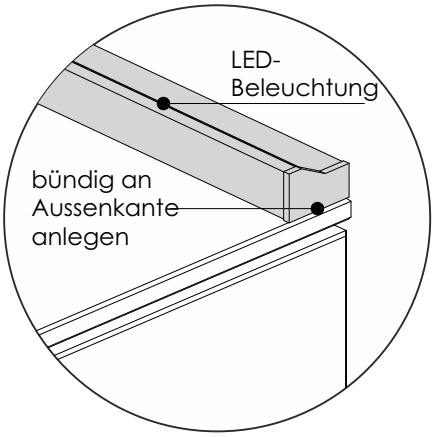


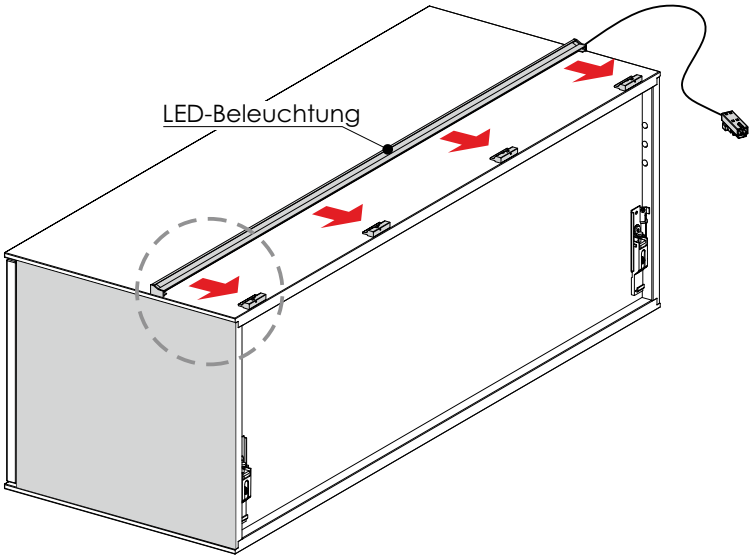

## Optionale Beleuchtung für Wandpaneel 1151 / 1191 / 1041

| B 154 H 19 T 20 | B 192 H 19 T 20 | B 35 H 19 T 20 |
|---|---|---|
| **1151A / 1151T / 1159** | **1191A / 1191T / 1199** | **1041A / 1041T** |

Informationen zu den jeweiligen Beleuchtungsartikeln finden Sie ab der Seite 33.

Gehe zu Seite 31

Hinweise zum Anschluss der Komponenten entnehmen Sie bitte auf den Seiten 12 + 13 dieser Montageanweisung.

Gehe zu Seite 12

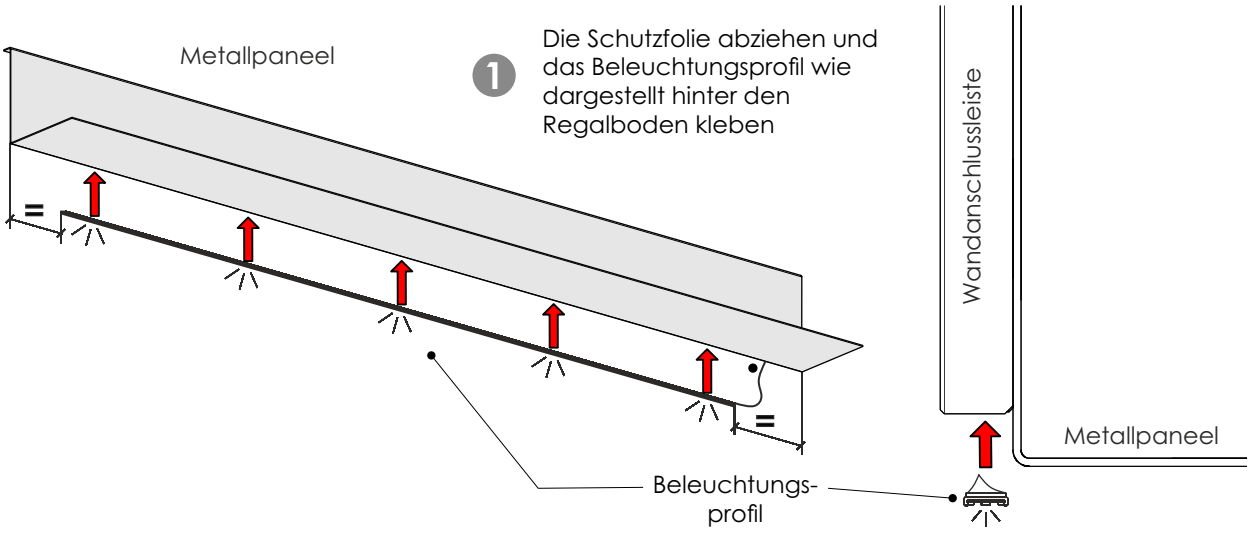


2 Die Zuleitung hinter das Metallpaneel verlegen

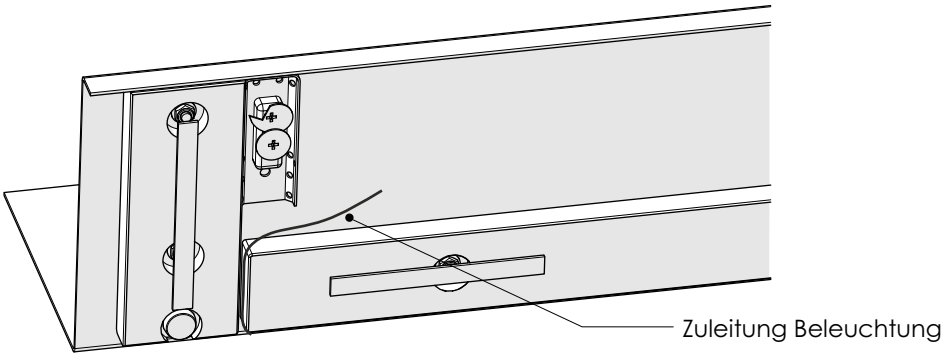

zurück zum Inhaltsverzeichnis

## Wandpaneele 1151 / 1191 / 1041

| B 154 H 19 T 20 | B 192 H 19 T 20 | B 35 H 19 T 20 |
|---|---|---|
| **1151A / 1151T / 1159** | **1191A / 1191T / 1199** | **1041A / 1041T** |

Für die Montage benötigen Sie:

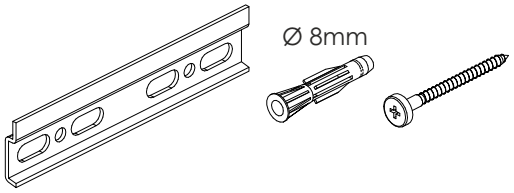


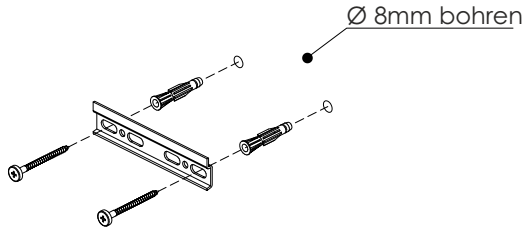


1. Die Aufhängeschienen entsprechend den vormontierten Aufhängebeschlägen (auf der Rückseite des Regalpaneeles) an die Zimmerwand montieren

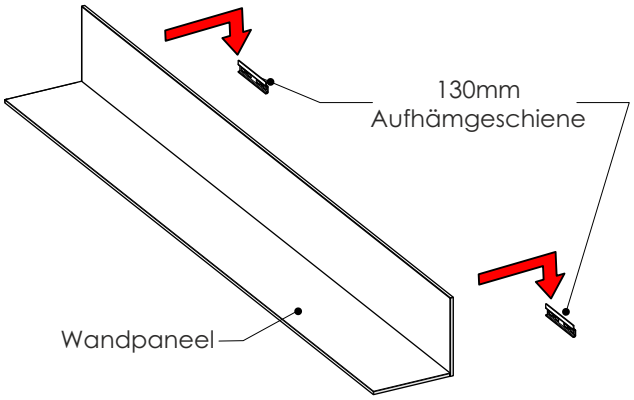


2. Paneel ausrichten

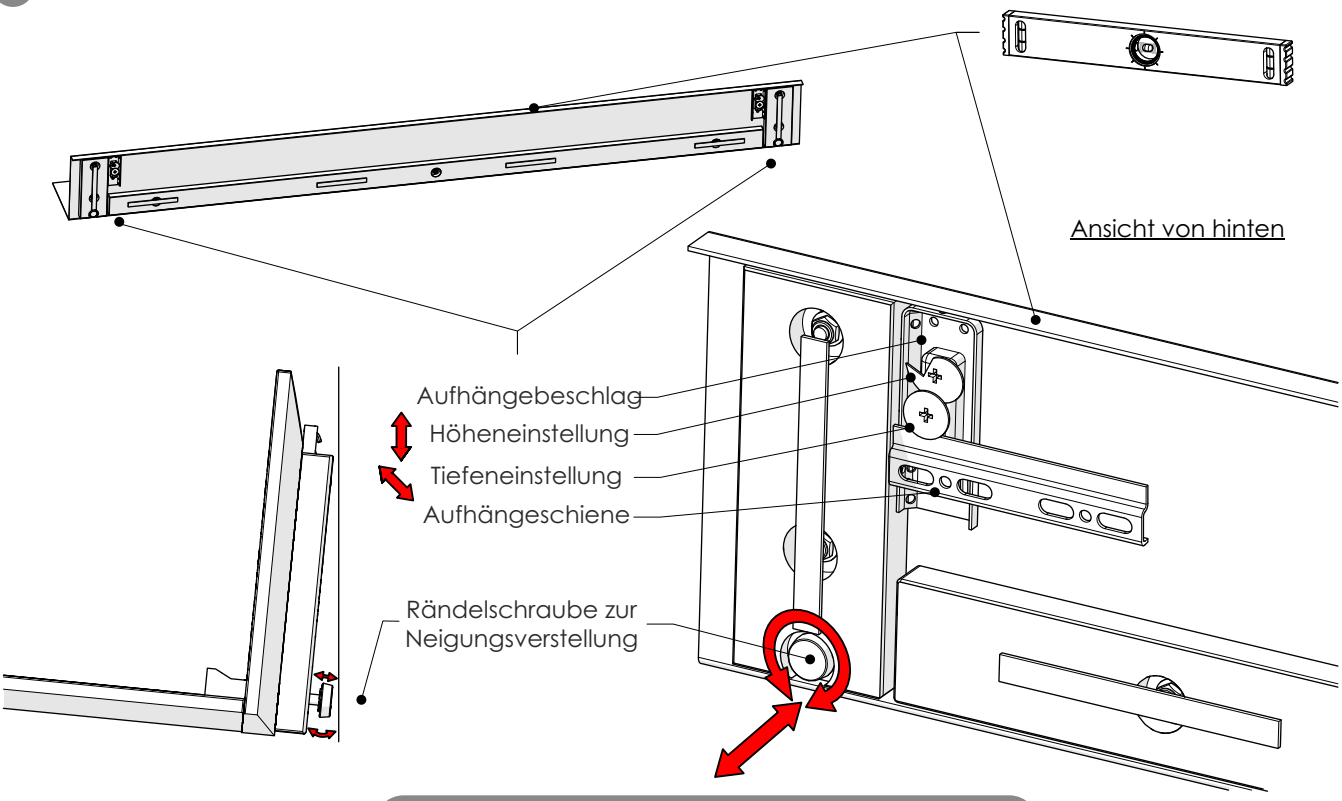


Bitte beachten Sie die Warnhinweise auf Seite 5

## Optionale Beleuchtung für Wandpaneel 1151 / 1181

| B 154 H 21 T 24 | B 184 H 21 T 24 |
|---|---|
| **1151** | **1181** |

Informationen zu den jeweiligen Beleuchtungsartikeln finden Sie ab der Seite 33.

Gehe zu Seite 31

Hinweise zum Anschluss der Komponenten entnehmen Sie bitte auf den Seiten 12 + 13 dieser Montageanweisung.

Gehe zu Seite 12

Für die Montage benötigen Sie:

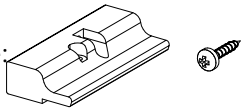

1. Das vorgebohrte Loch auf der RückseiteVorsichtig durchbohren. Ein Stück Holz als Zulage gegen halten um Ausrisse zu vermeiden!

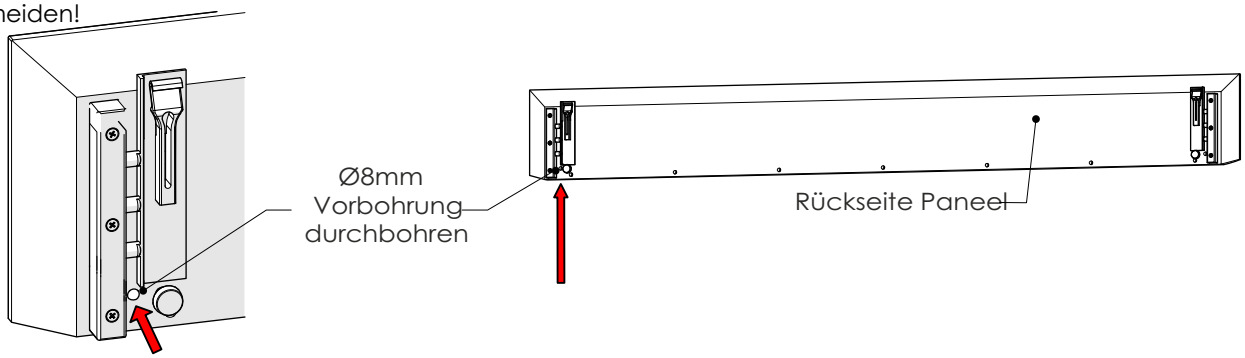


2. Anschließend erst Paneel montieren (siehe folgende Seite)

3. Verteilen Sie die Befestigungs-Clipse gleichmäßig und schrauben diese.

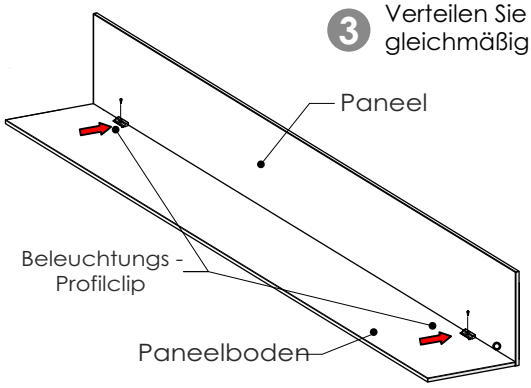


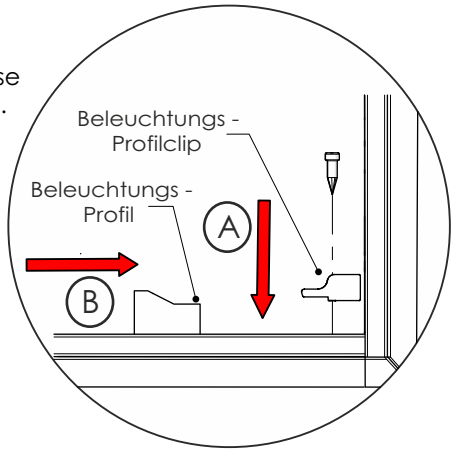


4. Zuleitung durch die Bohrung hinter das Paneel wegführen

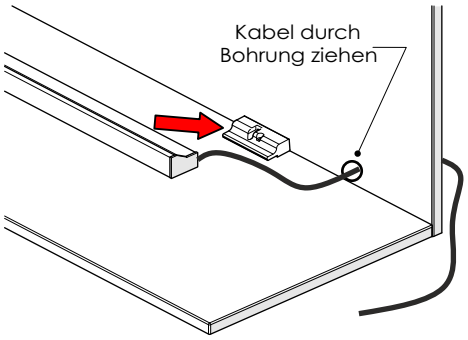


5. Die LED-Beleuchtung auf die Befestigungs-Clipse aufschieben

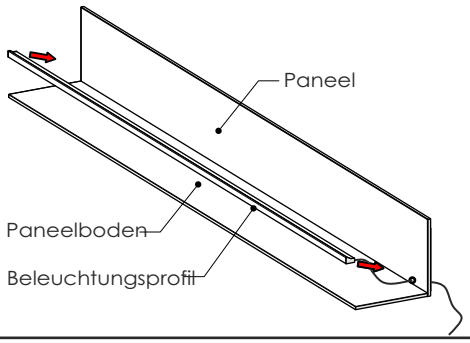

## Montage Wandpaneel 1151 / 1181

| B 154 H 21 T 24 | B 184 H 21 T 24 |
|---|---|
| **1151** | **1181** |

Für die Montage benötigen Sie:

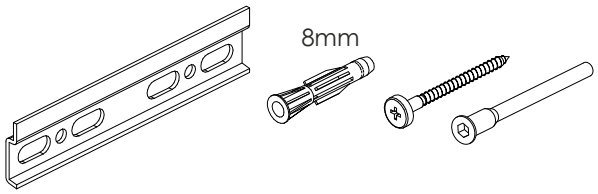


### 1 Paneel und Paneelboden verschrauben

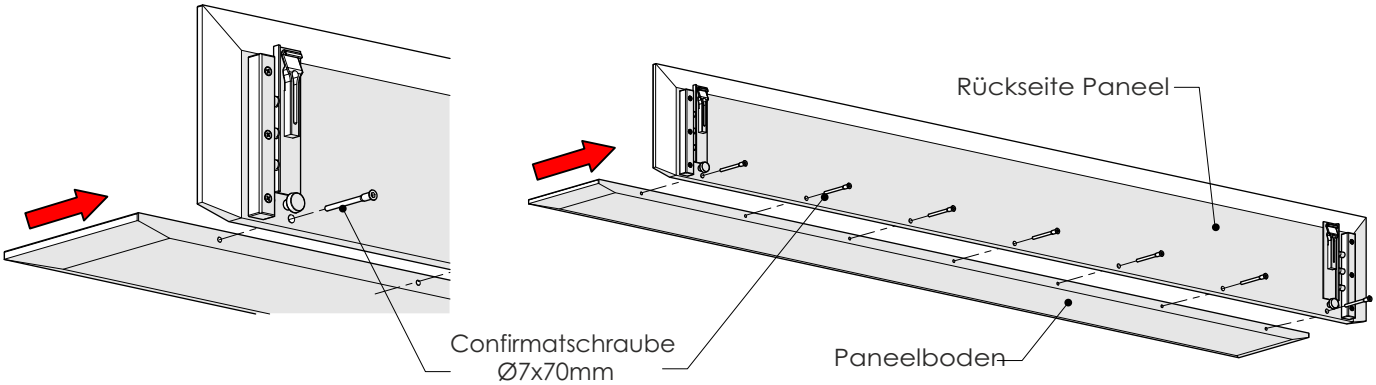


### 2 Die Aufhängeschienen entsprechend den vormontierten Aufhängebeschlägen (auf der Rückseite des Regalpaneeles) an die Zimmerwand montieren

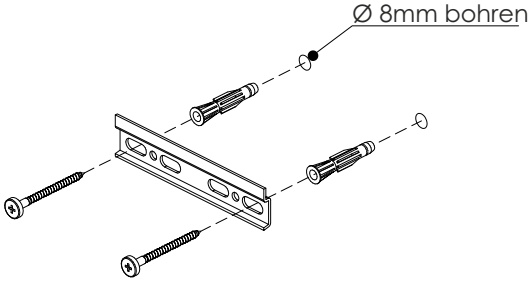


### 3 Wandpaneel einhängen

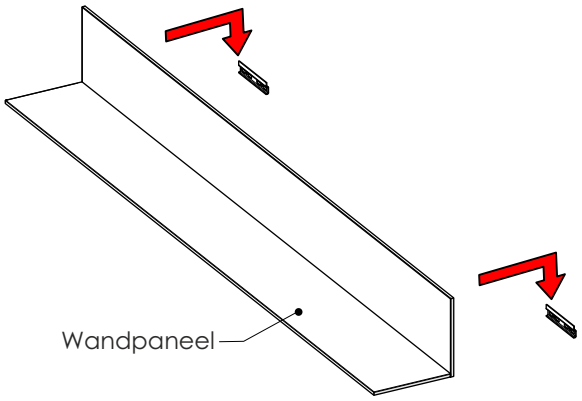


### 4 Wandpaneel ausrichten

**Einstellung Hängebeschlag**

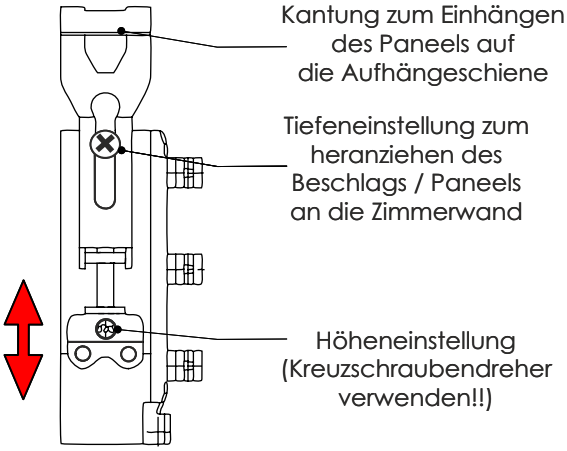


**Neigungsverstellung**

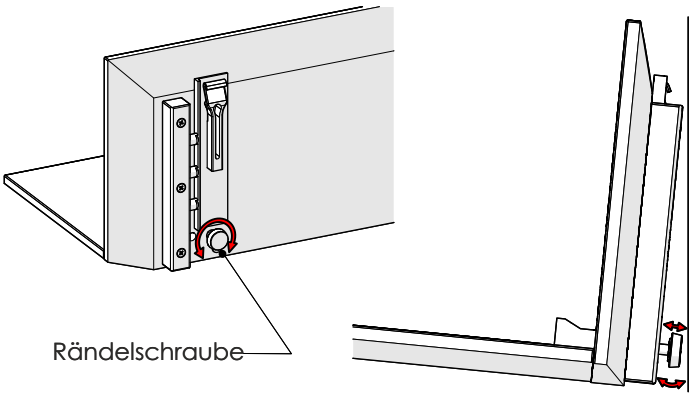

## Optionale Beleuchtung für Wandpaneel 1121 / 1125A

| B 128 H 22 T 22 |
|---|
| 1121 |

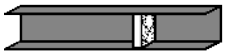

| B 128 H 22 T 22 |
|---|
| 1121 |

Informationen zu den jeweiligen Beleuchtungsartikeln finden Sie ab der Seite 33.

Gehe zu Seite 31

Hinweise zum Anschluss der Komponenten entnehmen Sie bitte auf den Seiten 12 + 13 dieser Montageanweisung.

Gehe zu Seite 12

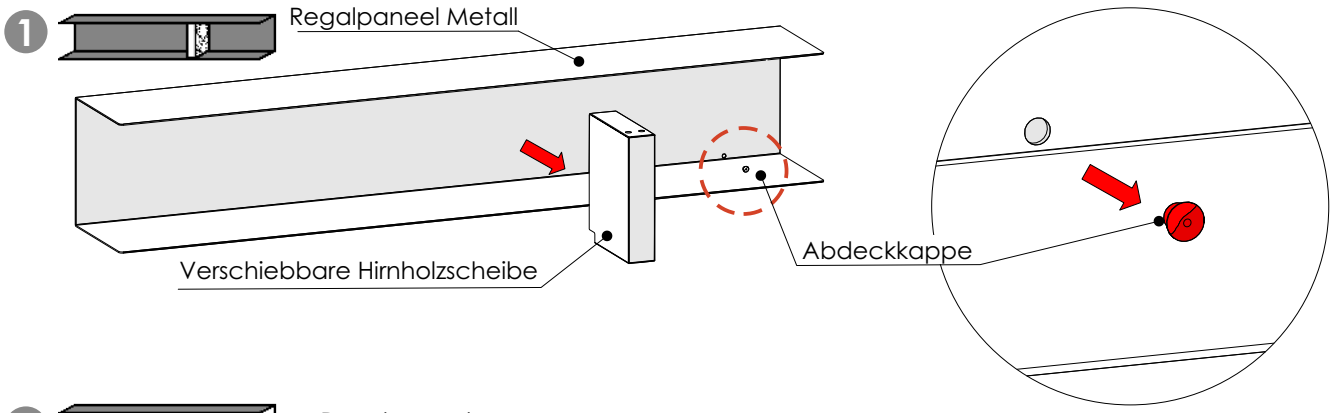


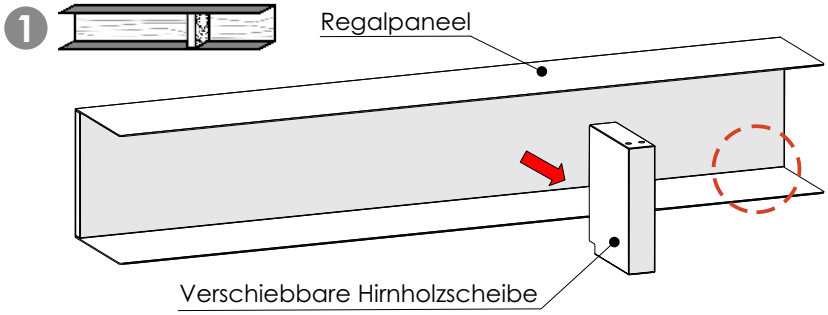


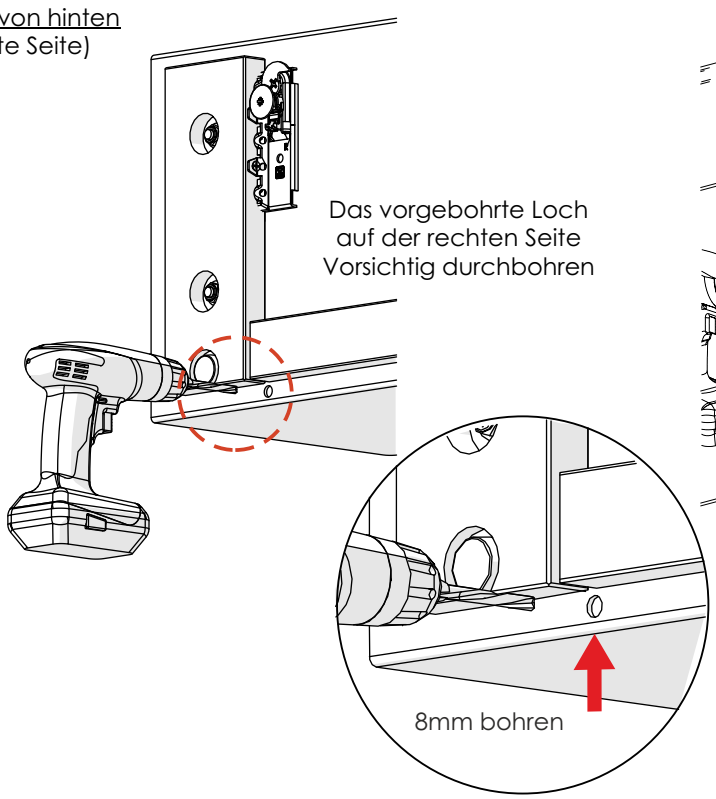


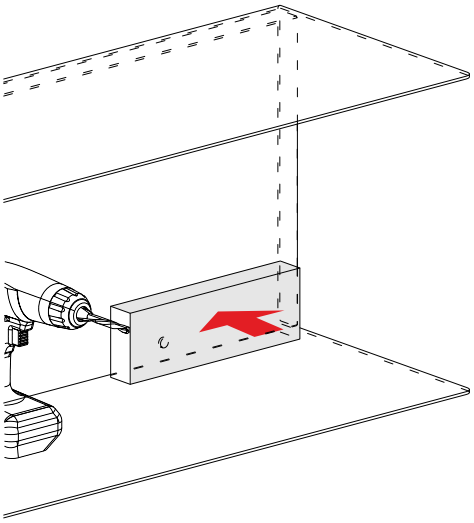

Beim Bohren auf der Vorderseite ein Stück Holz als Zulage gegen halten, um Ausrisse zu vermeiden!

## Optionale Beleuchtung für Wandpaneel 1121 / 1125A

2

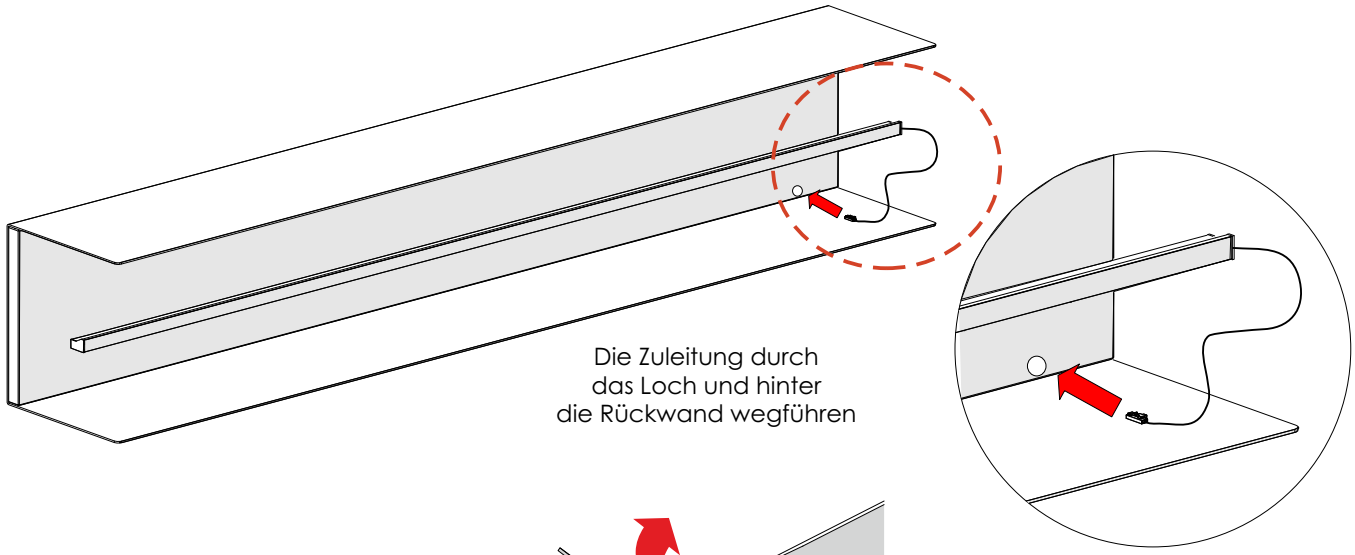


3

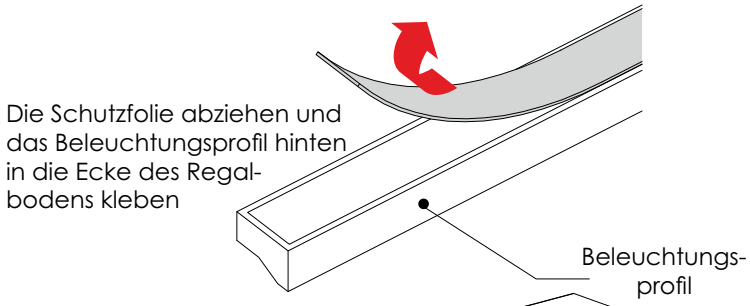


4 Beleuchtungsprofil wie dargestellt aufkleben

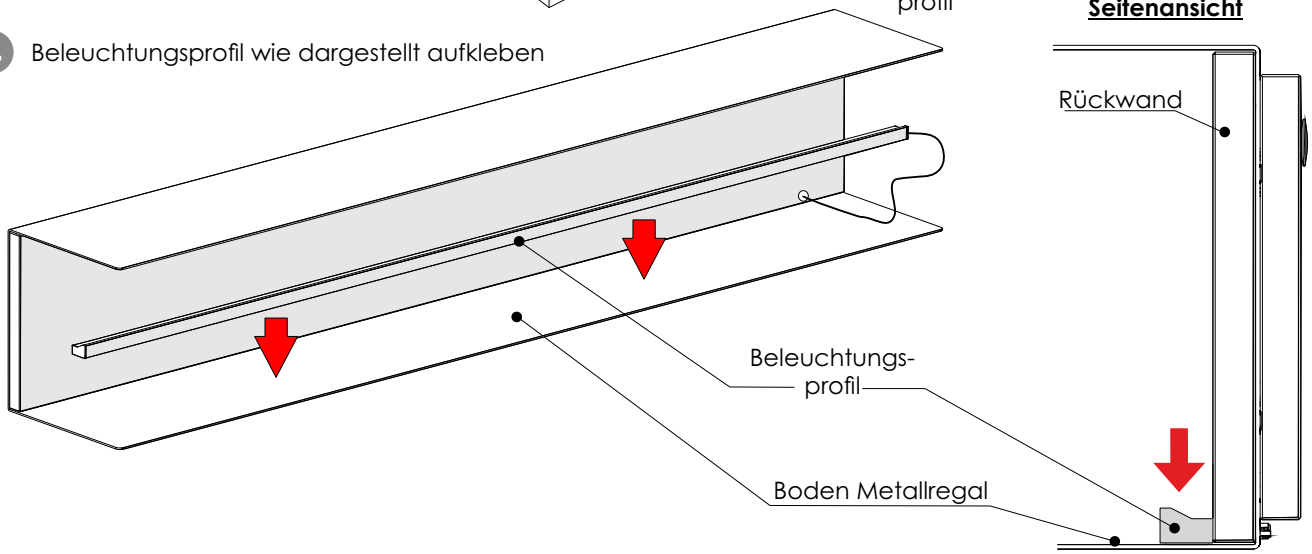


5

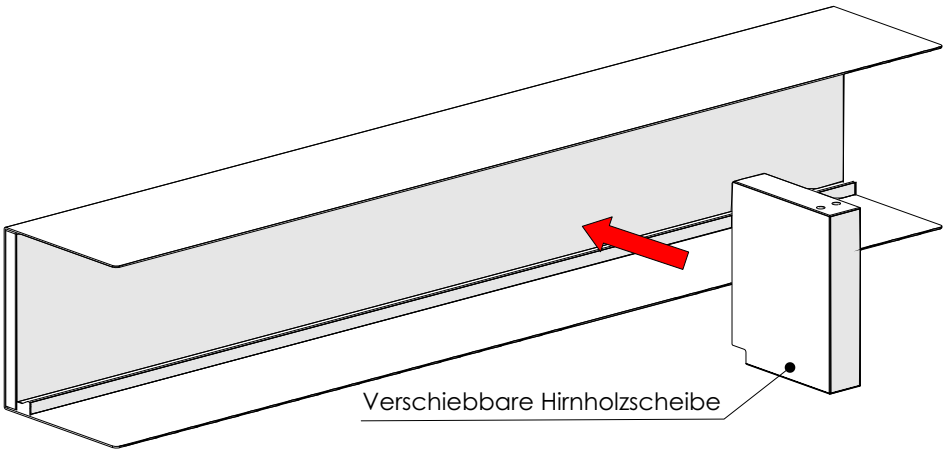

## Montage Wandpaneel 1121 / 1125A

| B 128 H 22 T 22 |
|---|
| 1121 |

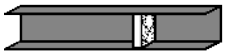

| B 128 H 22 T 22 |
|---|
| 1121 |

Für die Montage benötigen Sie:

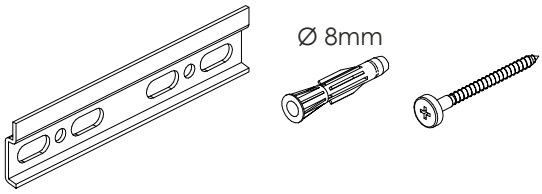


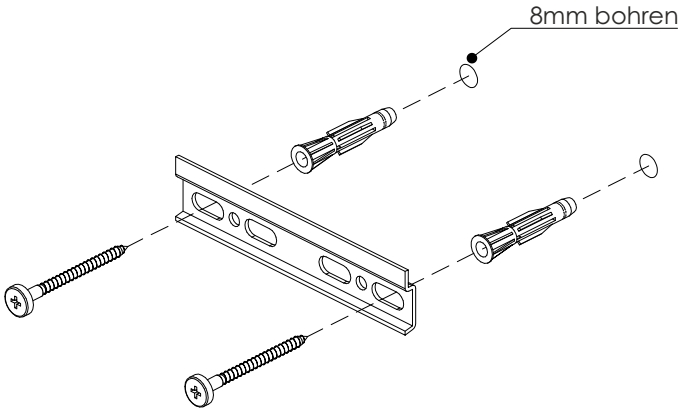


1 Die Aufhängeschienen entsprechend den vormontierten Aufhängebeschlägen (auf der Rückseite des Regalpaneeles) an die Zimmerwand montieren

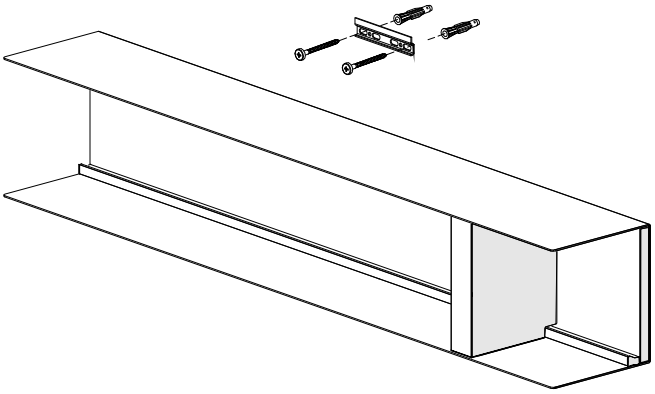

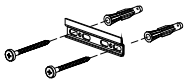

2

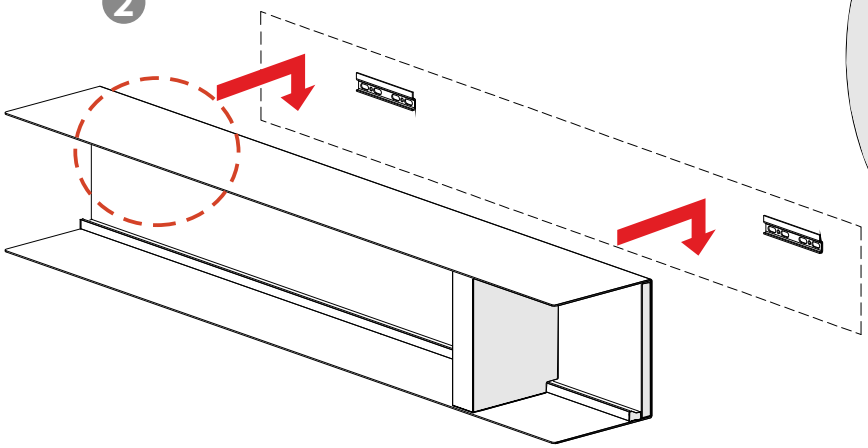

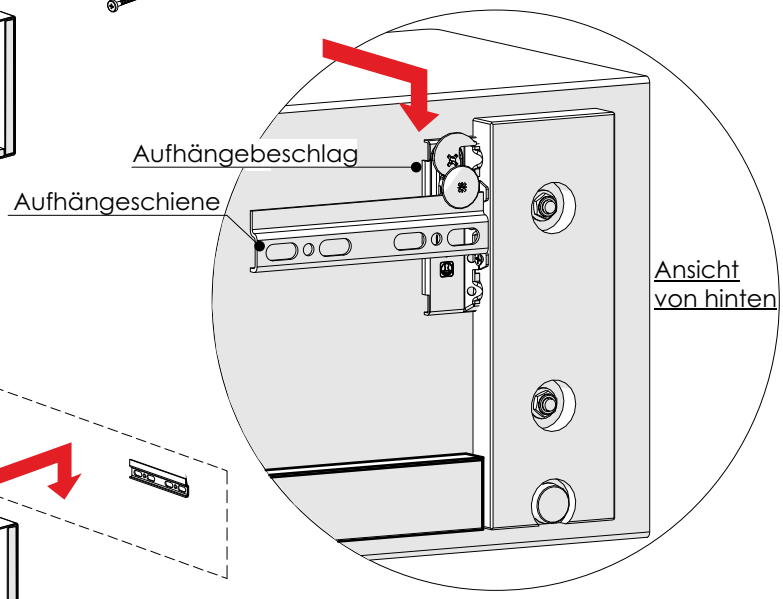


**Fehlerhafte Montage kann zum Umstürzen des Elements führen! Aufhängeschienen müssen unbedingt an beiden Seiten mit je 2 Schrauben angedübelt werden! Die Befestigungsmittel und die Wand sind auf Eignung zu prüfen. Für Leichtbauwände verwenden Sie entsprechende Spezialdübel! Nicht im Lieferumfang enthalten!**

## Montage Wandpaneel 1121 / 1125A

3 Wandpaneel ausrichten

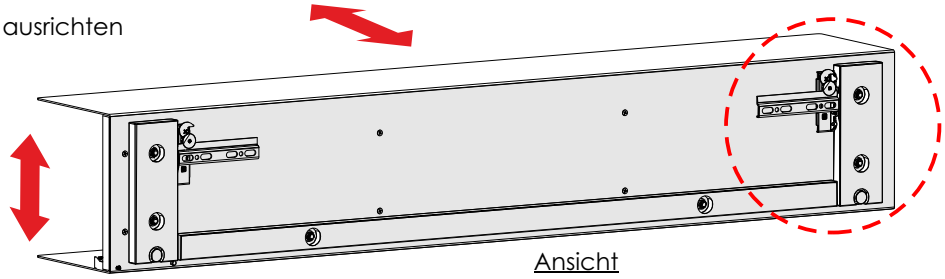

Ansicht
von hinten

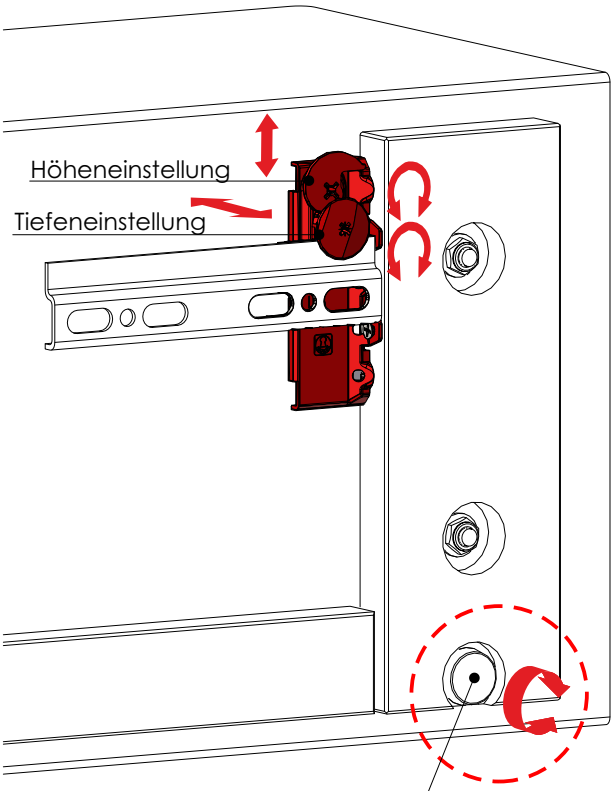


Durch Drehen der beiden Stellschrauben können die Tiefe und die Höhe des Regalpaneeles eingestellt werden

Durch Drehen dieser Stellschrauben kann die Neigung des Regal-paneeles verändert werden

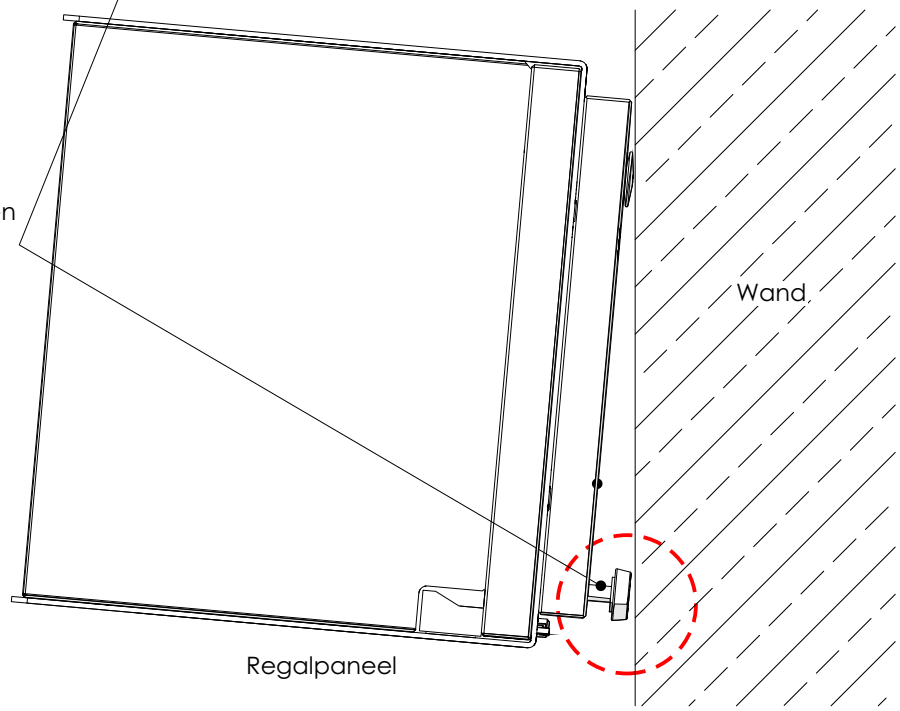


Regalpaneel

## Optionale Beleuchtung für Anbaupaneel 6041

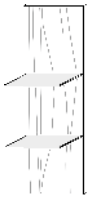

B 38 H 106 T 25
6041

Informationen zu den jeweiligen Beleuchtungsartikeln finden Sie ab der Seite 33.

Gehe zu Seite 31

Hinweise zum Anschluss der Komponenten entnehmen Sie bitte auf den Seiten 12 + 13 dieser Montageanweisung.

Gehe zu Seite 12

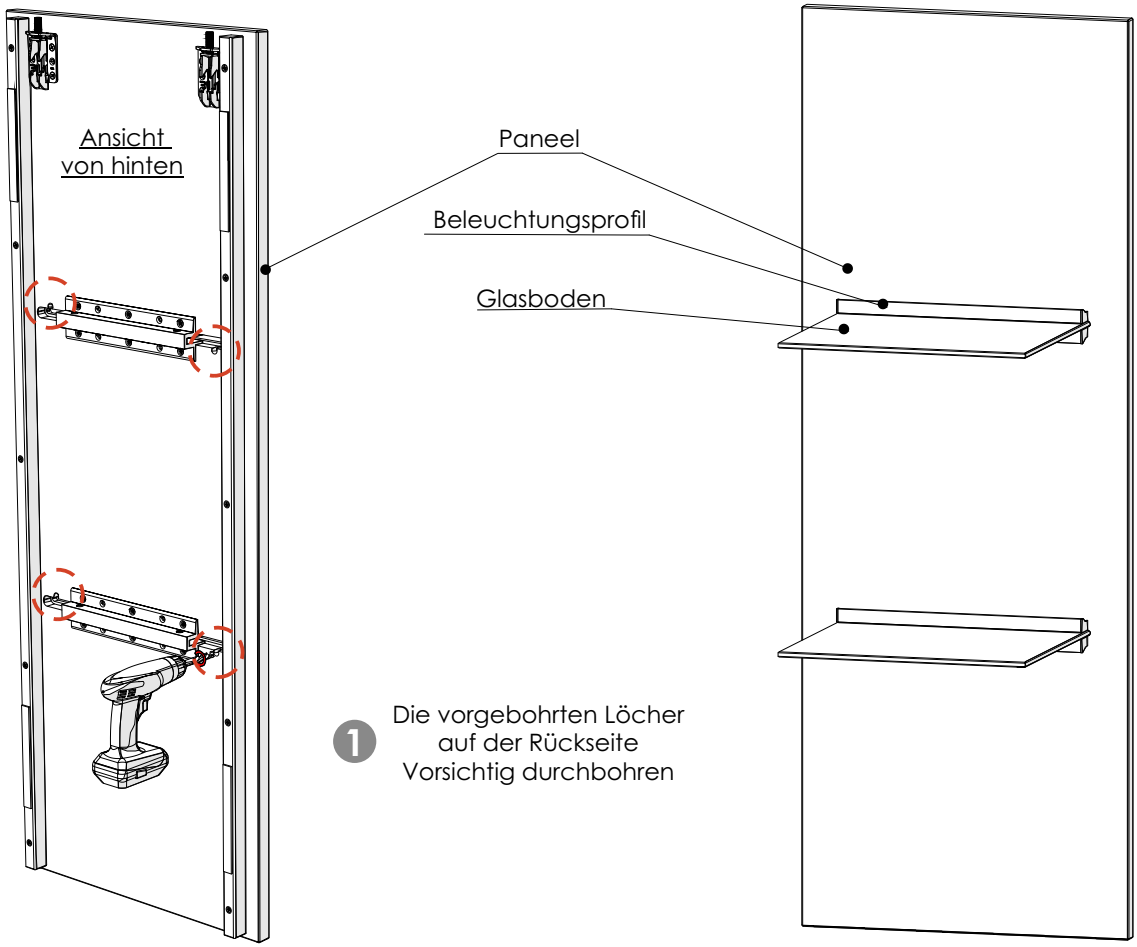


1 Die vorgebohrten Löcher auf der Rückseite Vorsichtig durchbohren

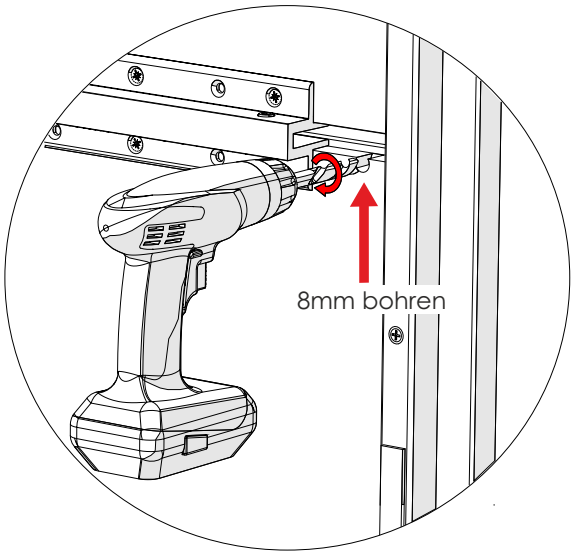


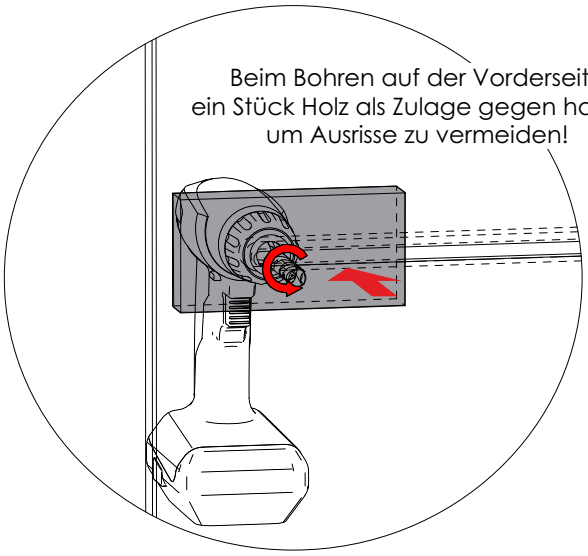

## Optionale Beleuchtung für Anbaupaneel 6041

2 Anschliessend erst die Glasböden montieren (siehe folgende Seite)

3 Die Schutzfolie vom Beleuchtungsprofil abziehen

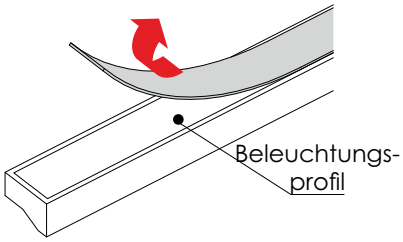


4 Das Beleuchtungsprofil hinten in die Ecke des Glasbodens kleben

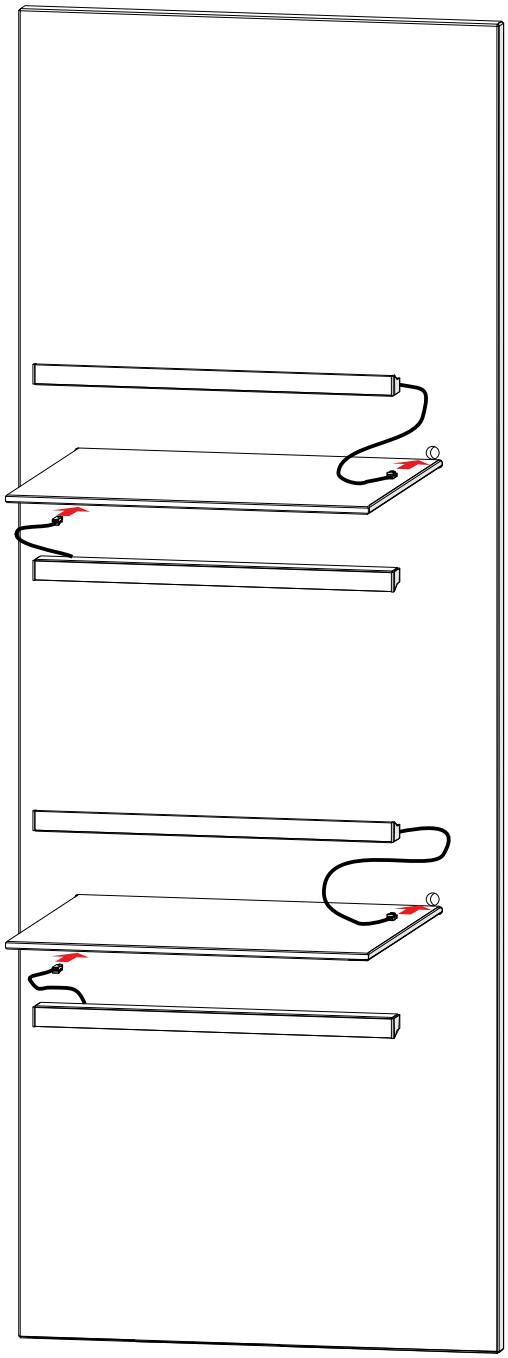

Die Zuleitung durch das Loch und hinter die Rückwand wegführen

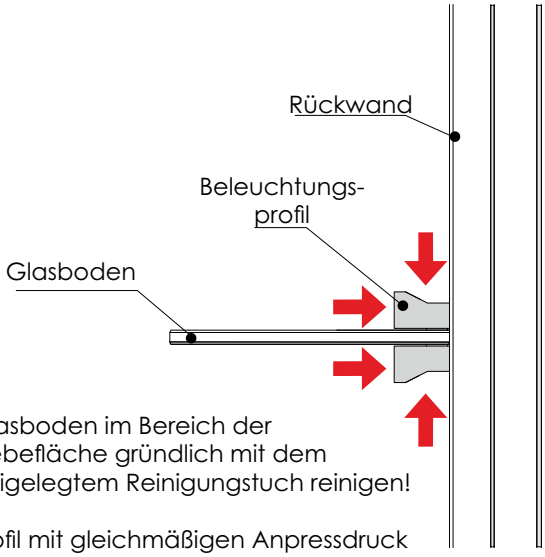


Glasboden im Bereich der Klebefläche gründlich mit dem beigelegtem Reinigungstuch reinigen!

Profil mit gleichmäßigen Anpressdruck vollflächig aufkleben.

Achten Sie bei der Montage darauf, dass keine Kabel gequetscht werden! Brandgefahr!

## Montage Anbaupaneel 6041

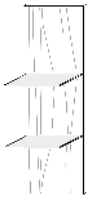

B 38 H 106 T 25
6041

Für die Montage benötigen Sie:

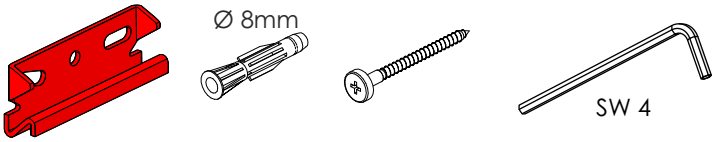


1 Die Glasböden in die Nuten schieben

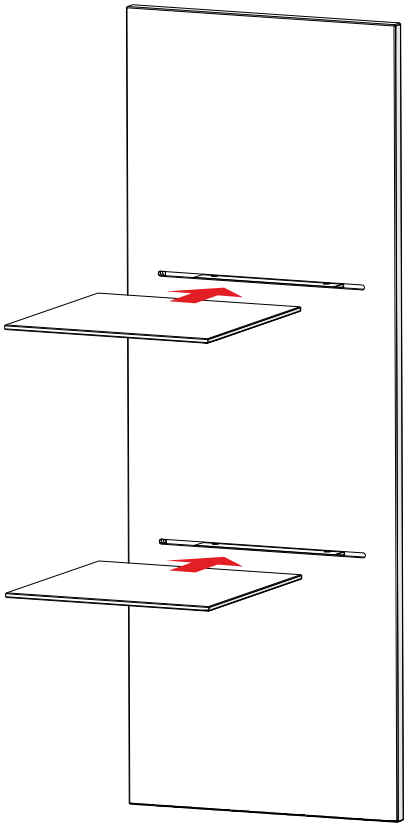

2 Die Glasböden von hinten festschrauben und Neigung des Glasbodens einstellen

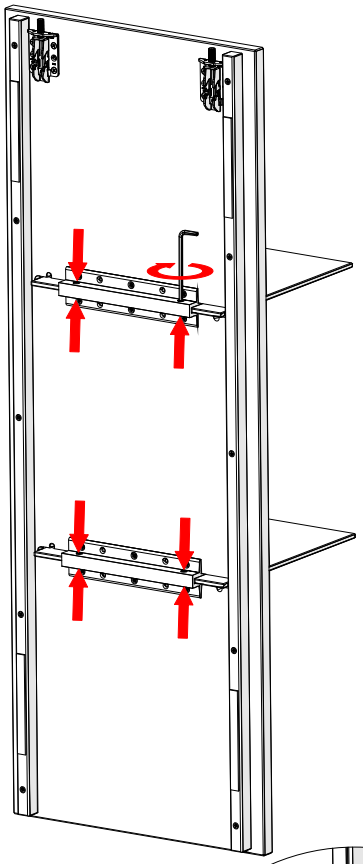

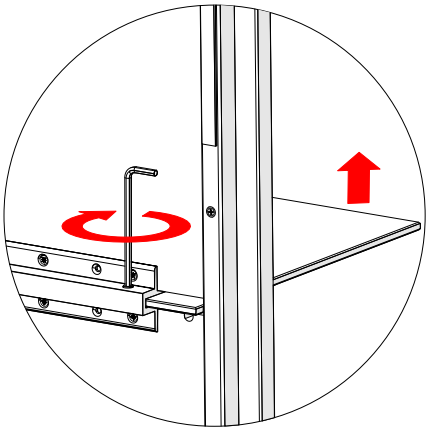

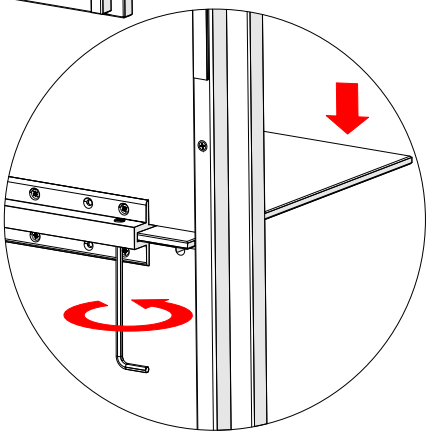

## Montage Anbaupaneel 6041

**3** Das Wandpaneel an die Wand montieren

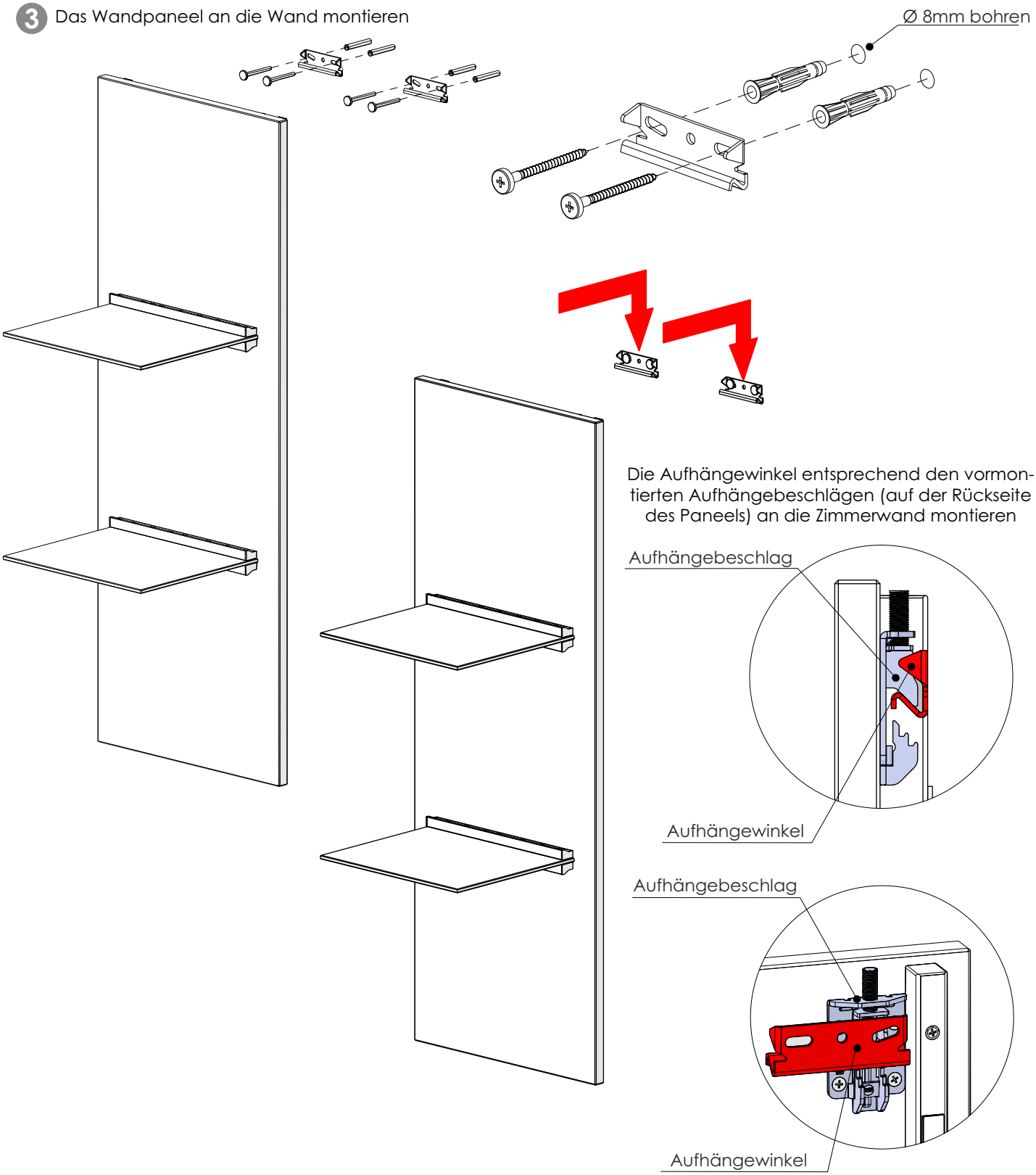


**Fehlerhafte Montage kann zum Umstürzen des Elements führen! Aufhängeschienen müssen unbedingt an beiden Seiten mit je 2 Schrauben angedübelt werden! Die Befestigungsmittel und die Wand sind auf Eignung zu prüfen. Für Leichtbauwände verwenden Sie entsprechende Spezialdübel! Nicht im Lieferumfang enthalten!**

## Montage Anbaupaneel 6041

4 Das Wandpaneel ausrichten

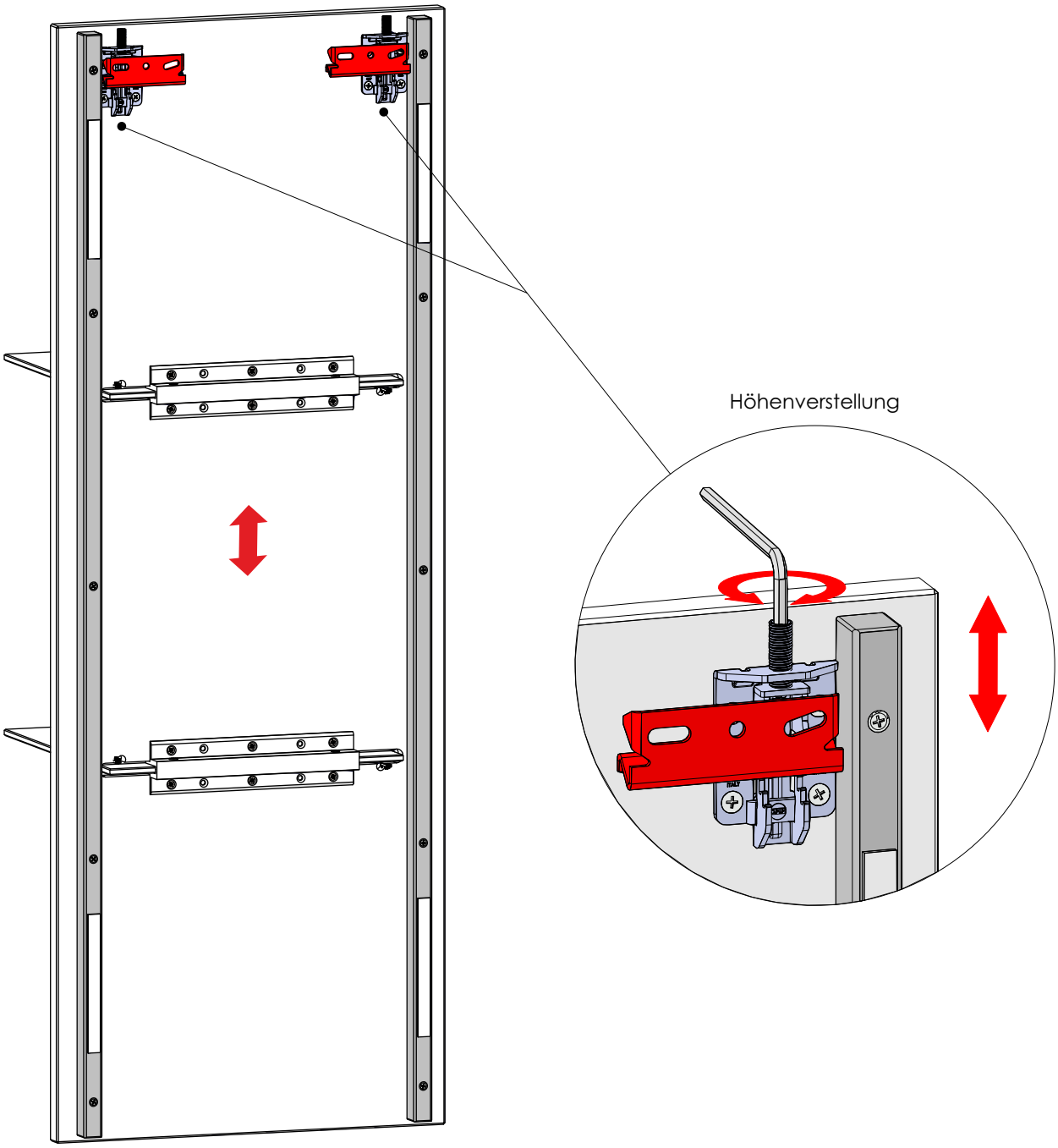

## Optionale Beleuchtung für Aufsatzpaneel 7071

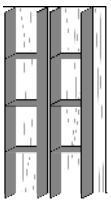

B 74 H 135 T 29
7071

Informationen zu den jeweiligen Beleuchtungsartikeln finden Sie ab der Seite 33.

Gehe zu Seite 31

Hinweise zum Anschluss der Komponenten entnehmen Sie bitte auf den Seiten 12 + 13 dieser Montageanweisung.

Gehe zu Seite 12

**1** Beleuchtungsprofile wie dargestellt montieren

**a**

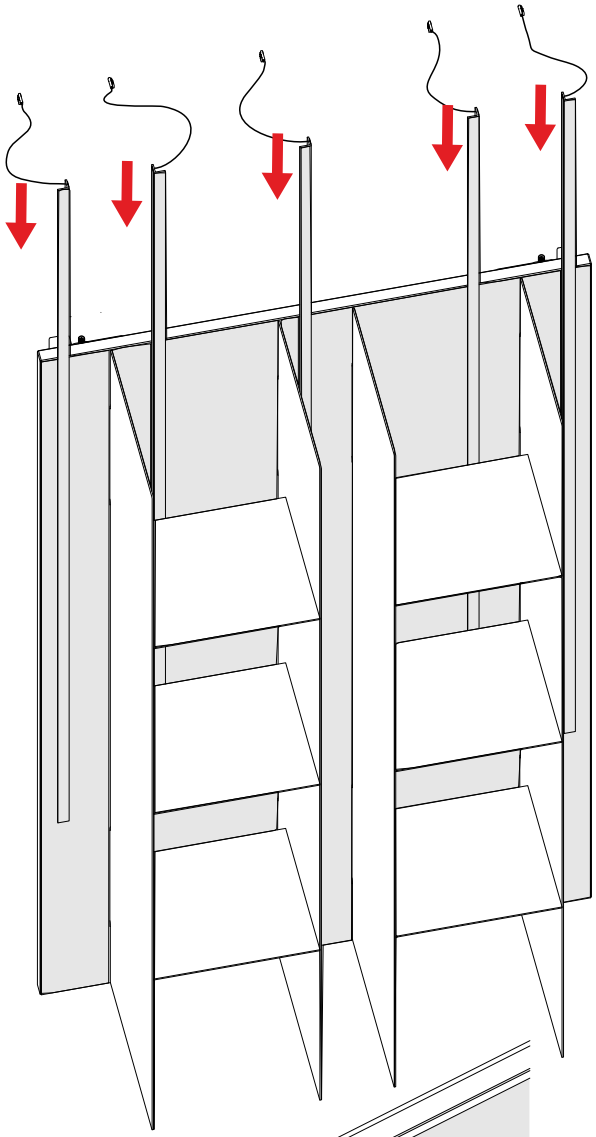

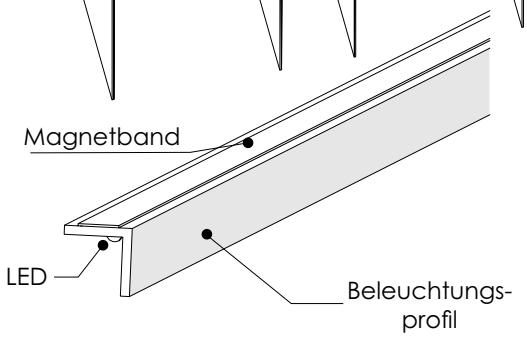


**b**

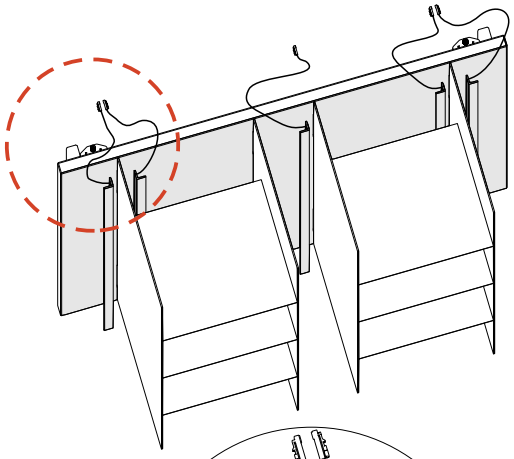

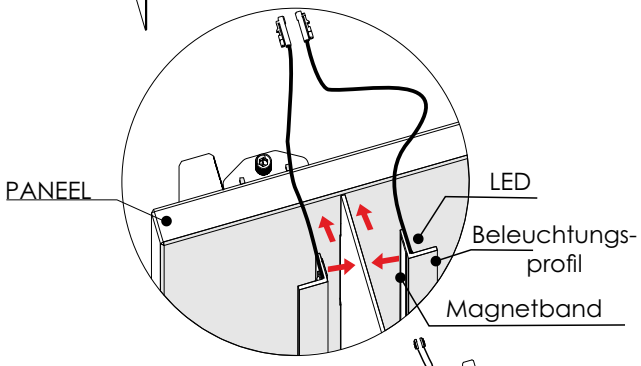


**c**

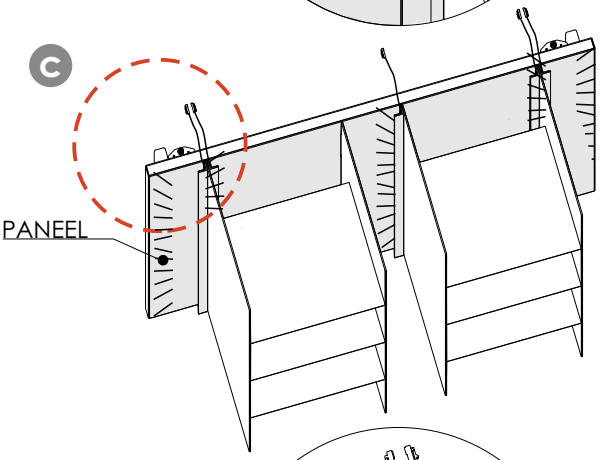


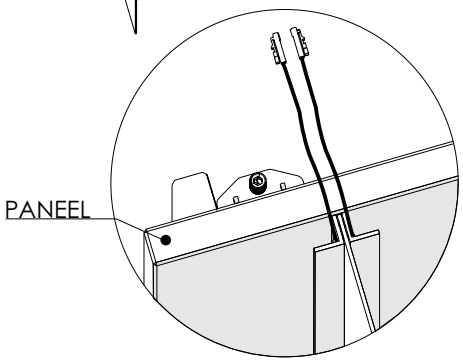


Achten Sie bei der Montage darauf, dass keine Kabel gequetscht werden! Brandgefahr!

## Montage Aufsatzpaneel 7071

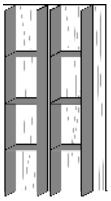

B 74 H 135 T 29
7071

Für die Montage benötigen Sie:

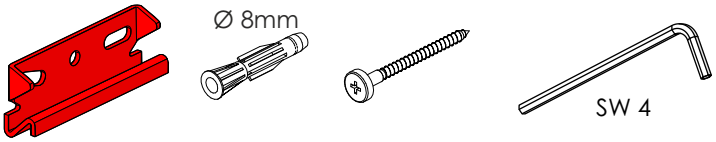


1 Aufhängewinkel an die Wand montieren

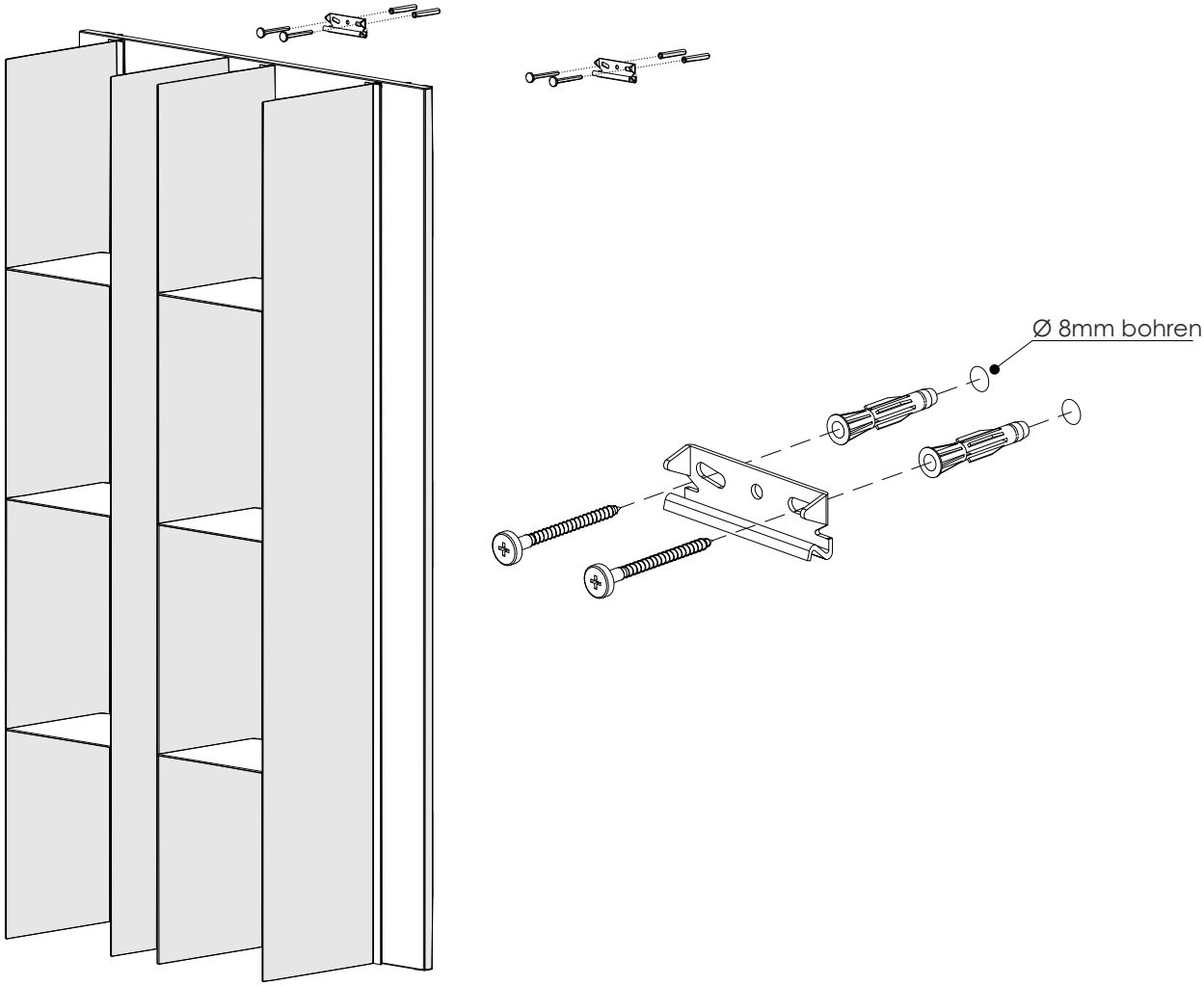


**Fehlerhafte Montage kann zum Umstürzen des Elements führen! Aufhängeschienen müssen unbedingt an beiden Seiten mit je 2 Schrauben angedübelt werden! Die Befestigungsmittel und die Wand sind auf Eignung zu prüfen. Für Leichtbauwände verwenden Sie entsprechende Spezialdübel! Nicht im Lieferumfang enthalten!**

## Montage Aufsatzpaneel 7071

2 Das Wandpaneel einhängen

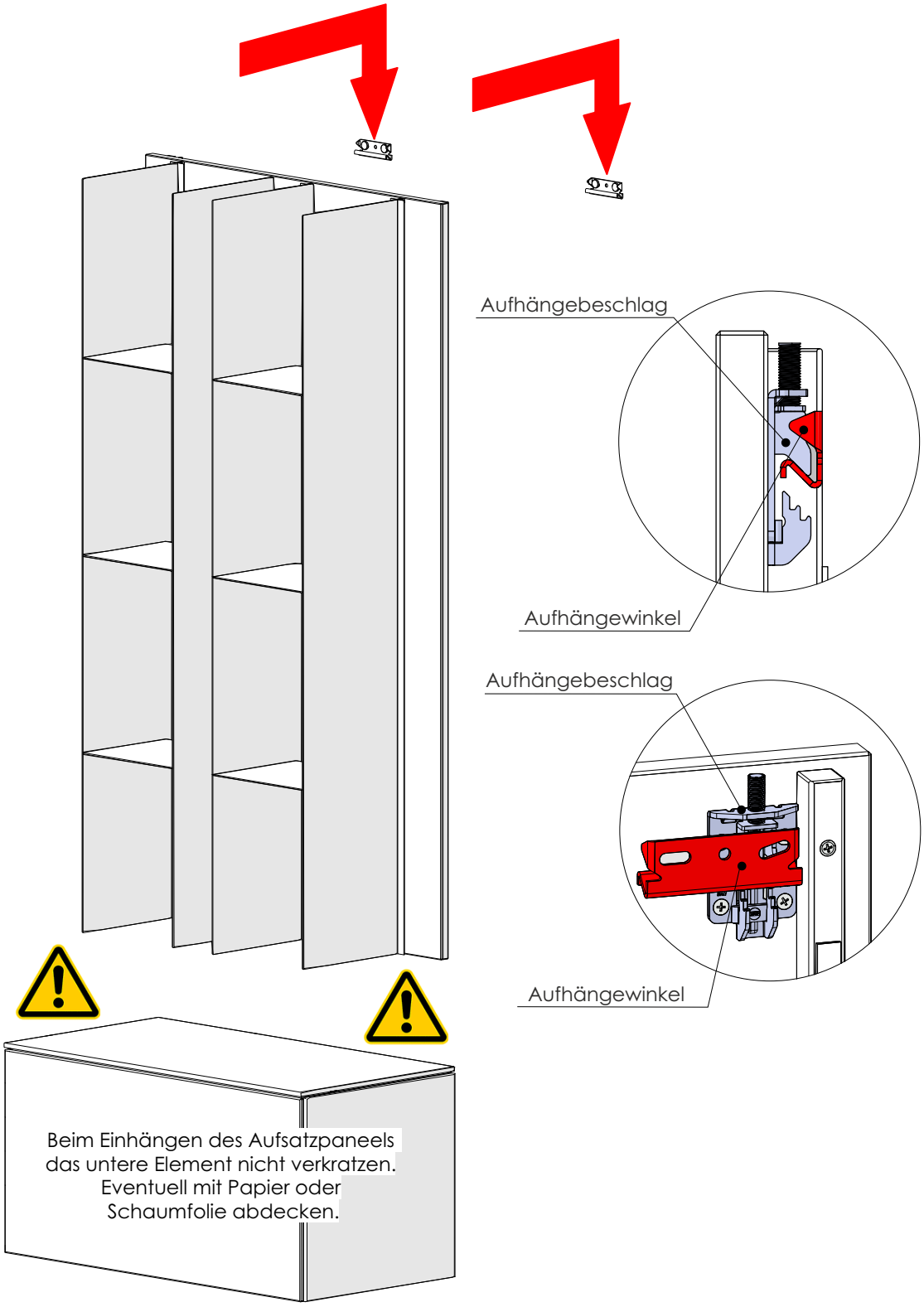

## Montage Aufsatzpaneel 7071

3 Das Wandpaneel ausrichten

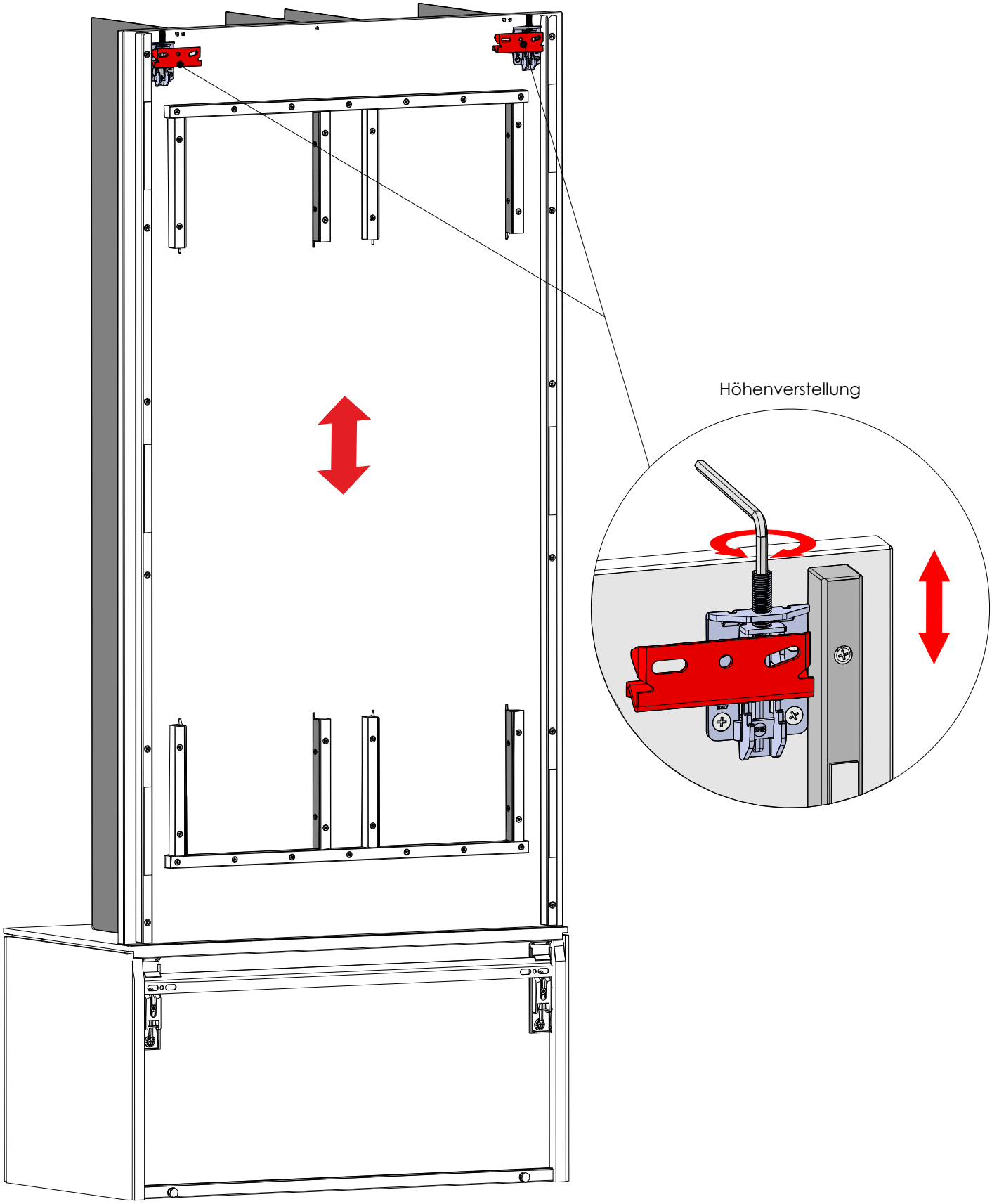

## Montage Metallregal 6021

B 29 H 115 T 23
6021

Informationen zu den jeweiligen Beleuchtungsartikeln finden Sie ab der Seite 33.

Gehe zu Seite 31

Hinweise zum Anschluss der Komponenten entnehmen Sie bitte auf den Seiten 12 + 13 dieser Montageanweisung.

Gehe zu Seite 12

1. Entfernen Sie die Verpackung des Regals und legen die Teile auf einer planen, sauberen und weichen Unterlage.

2. Falls Sie eine Beleuchtung bestellt haben (optional), muss diese zunächst montiert werden. Die Beleuchtung wird Ihnen mit einem Winkelprofil geliefert. Bedingt durch den Ausgang der Zuleitung gibt es ein rechtes und ein linkes Profil. Achten Sie darauf, dass die Kabel der Beleuchtung nach oben geführt sind.(Abb. 1)

3. Ziehen Sie die Schutzfolie des Klebebandes vom Beleuchtungsprofil ab und schieben das Profil von oben zwischen Boden und Paneel. Anschießend positionieren Sie das Profil an die Innenkante der Regalböden und kleben das Profil an die Seite. (Abb. 1, 2, 3)

4. Verlegen Sie die Kabel zwischen Paneel und Metallregal wie in Abbildung 4 dargestellt.

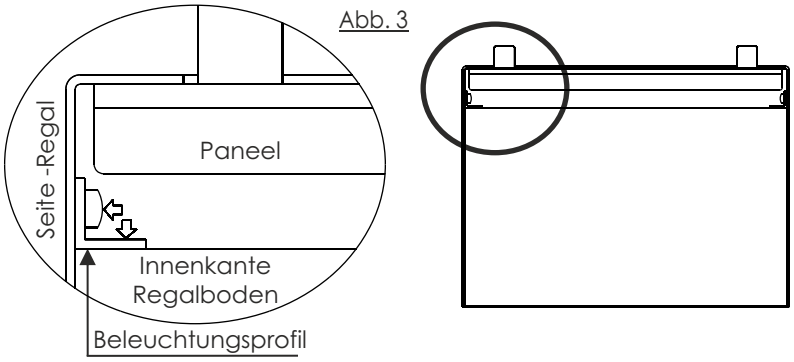


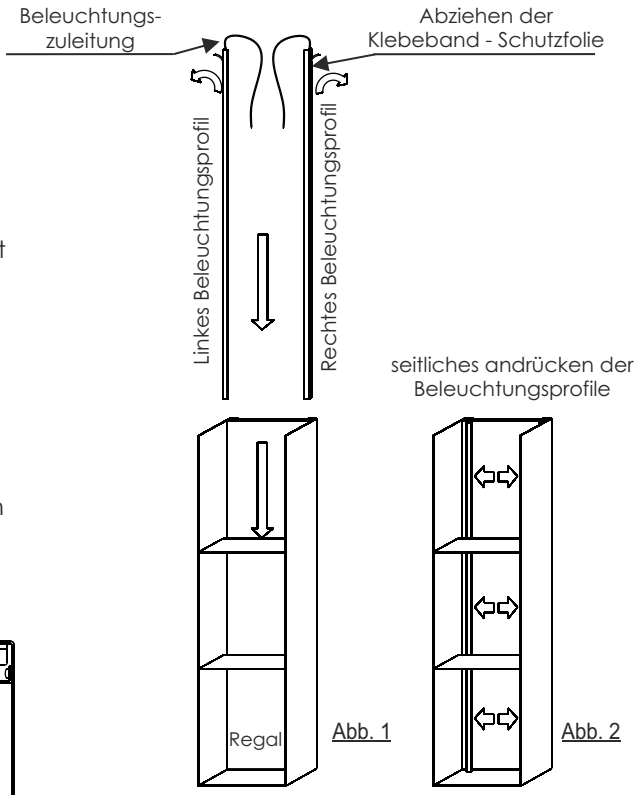


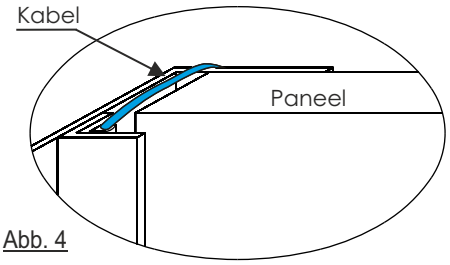


Abb. 4
Detail: Kabelverlegungl

5. Verbinden Sie die losen Kabel entsprechend der beigelegten Verkabelungsübersicht.

6. Positionieren Sie das Regal entsprechend dem mitgelieferten Aufbauplan an die Zimmerwand und zeichnen die Bohrposition an.

7. Bohren Sie die Dübellöcher mit einem Ø8mm Bohrer und montieren Sie die Aufhängeschiene mit den Ø8mm Kunststoffdübeln und Ø5,5x60mm Holzschrauben waagerecht an der Zimmerwand. (Abb. 5)

8. Hängen Sie das Regal auf und richten dieses mit Hilfe der Stellschrauben der Aufhängebeschläge aus.

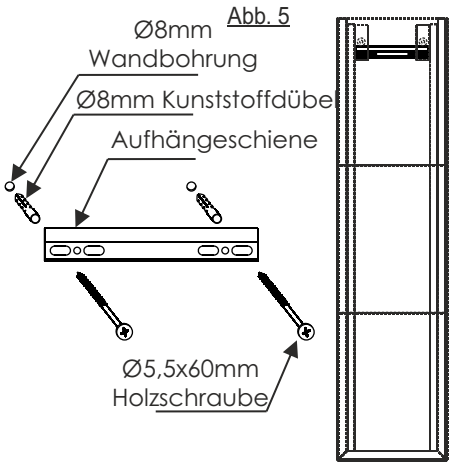

## Montage Metallregal 1031 A / T

.....

B 35 H 35 T 24

**1031 A / T**

Informationen zu den jeweiligen Beleuchtungsartikeln finden Sie ab der Seite 33.

Gehe zu Seite 31

Hinweise zum Anschluss der Komponenten entnehmen Sie bitte auf den Seiten 12 + 13 dieser Montageanweisung.

Gehe zu Seite 12

### 1. **Nur bei Beleuchtung** (optionales Zubehör): Montage Beleuchtungs - Strip

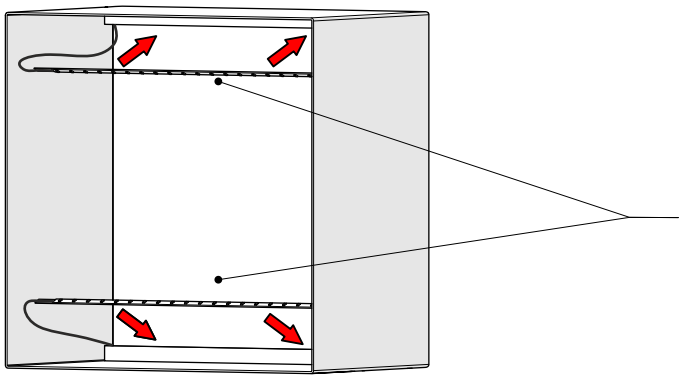

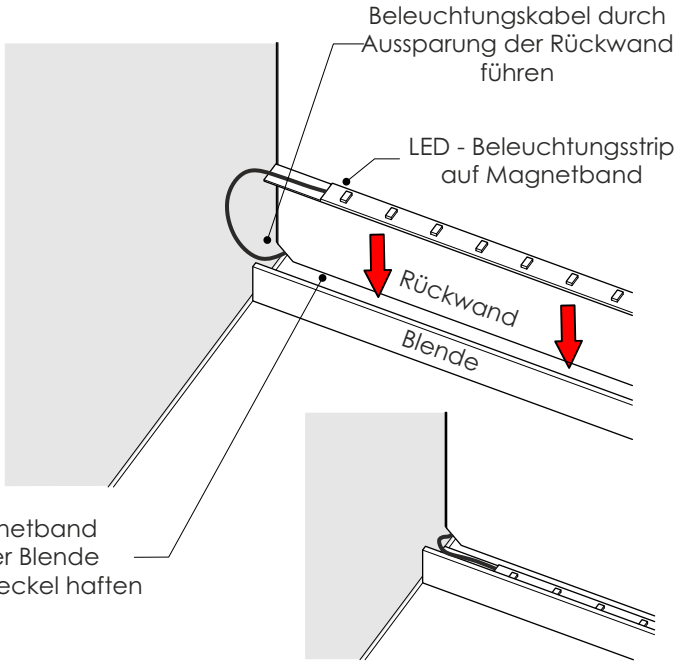


**Weitere Informationen zum Anschluss der Beleuchtung entnehmen Sie bitte der Gesamt - Montageanleitung.**

### 2. Filzstreifen aufkleben

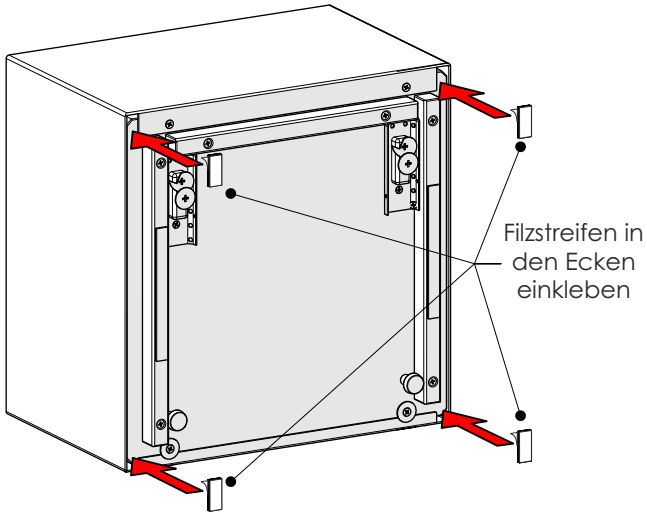


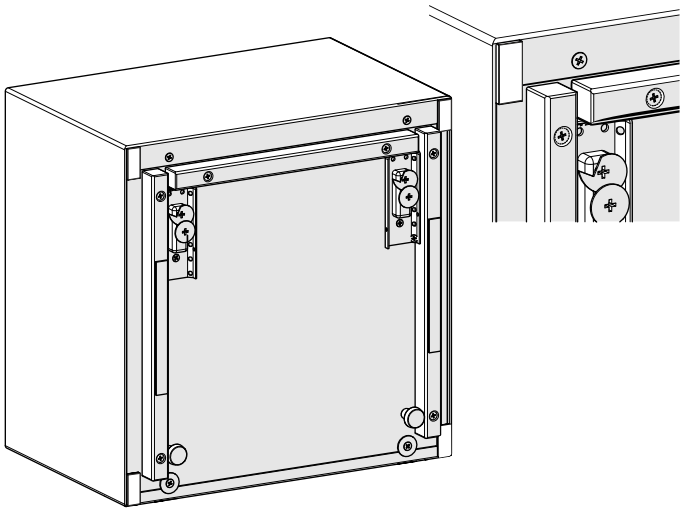

## Montage Metallregal 1031 A / T

### 3. Wandmontage Regalelement

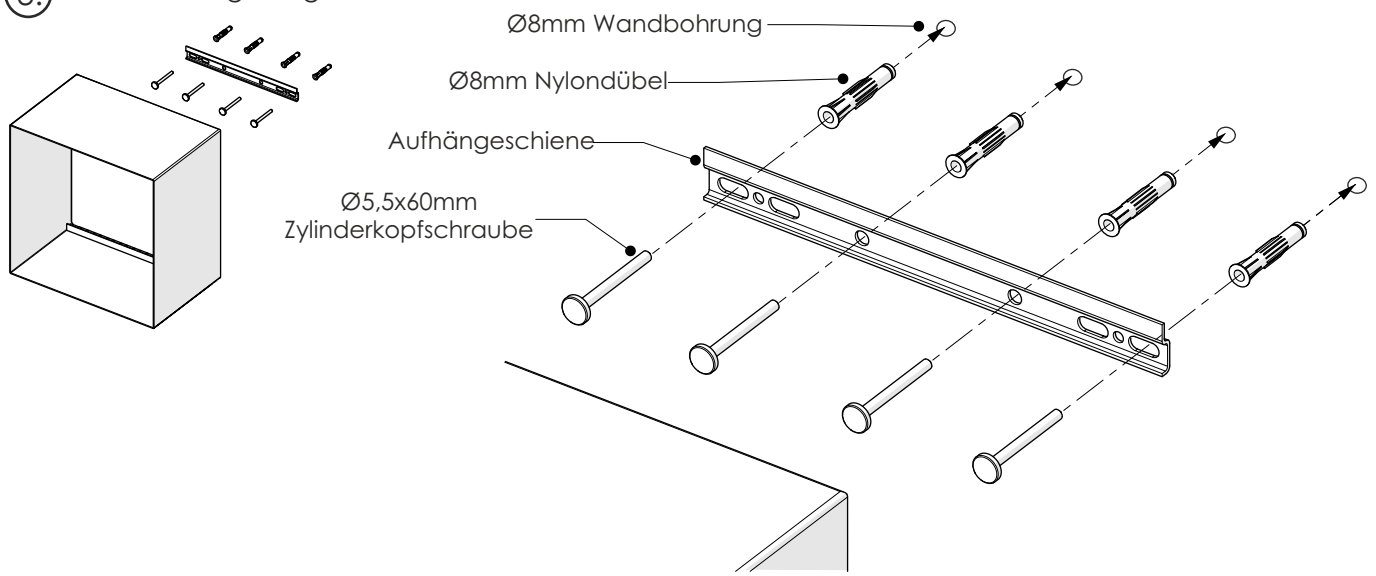


**Die Aufhängeschiene muss unbedingt an beiden Seiten mit je 2 Schrauben angedübelt werden! Die Befestigungsmittel und die Wand sind auf Eignung zu prüfen. Für Leichtbauwände verwenden Sie entsprechende Spezialdübel! (Nicht im Lieferumfang enthalten!)**

### 4. Ausrichtung Regalelement

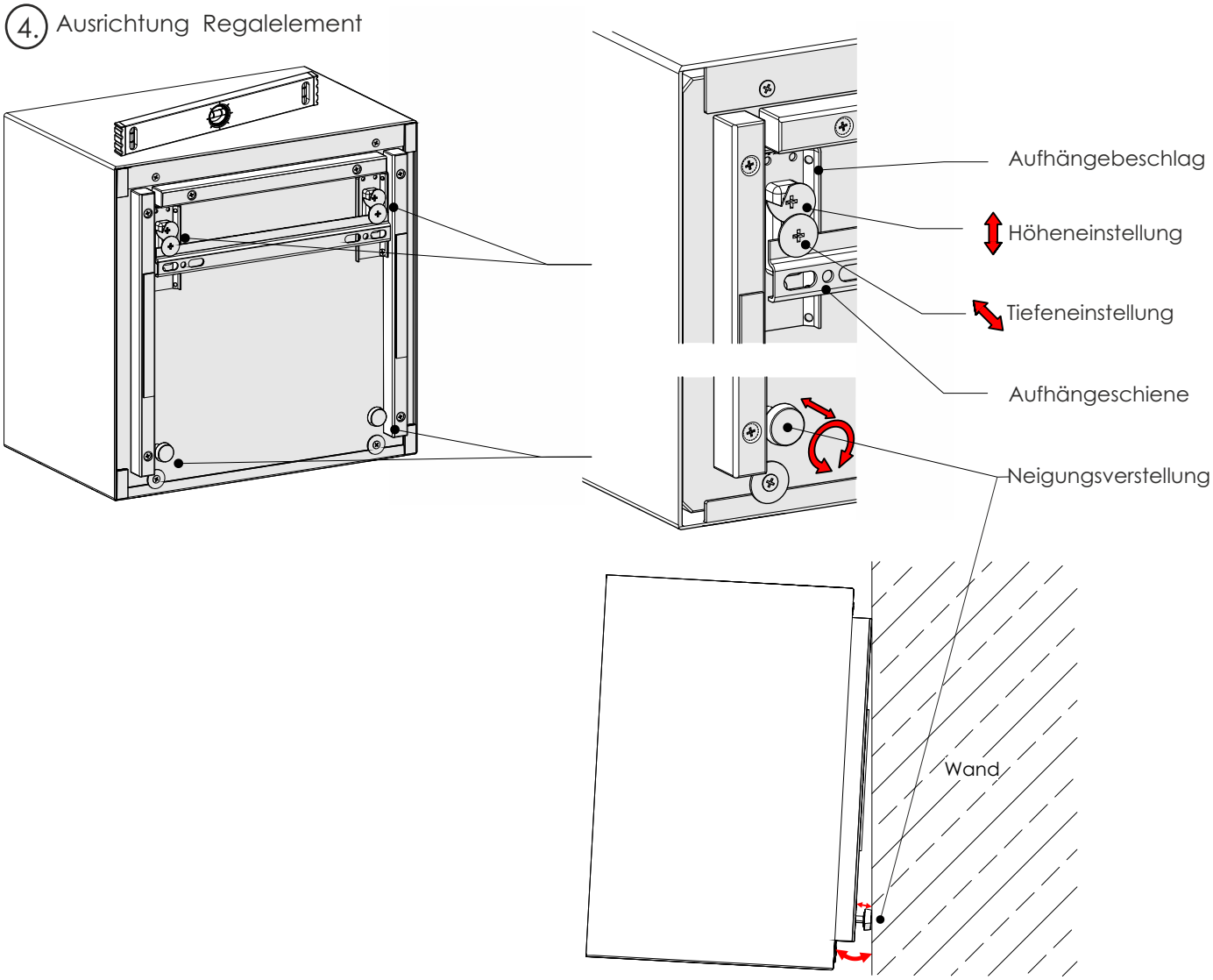

## Montage Metallregal 1101 A / T 1102 A / T

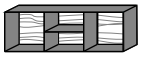

B 106 H 35 T 24
**1101 A / T**

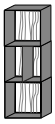

B 35 H 106 T 24
**1102 A / T**

Informationen zu den jeweiligen Beleuchtungsartikeln finden Sie ab der Seite 33.

Gehe zu Seite 31

Hinweise zum Anschluss der Komponenten entnehmen Sie bitte auf den Seiten 12 + 13 dieser Montageanweisung.

Gehe zu Seite 12

### 1. **Nur bei Beleuchtung** (optionales Zubehör): Montage Beleuchtungs - Strip

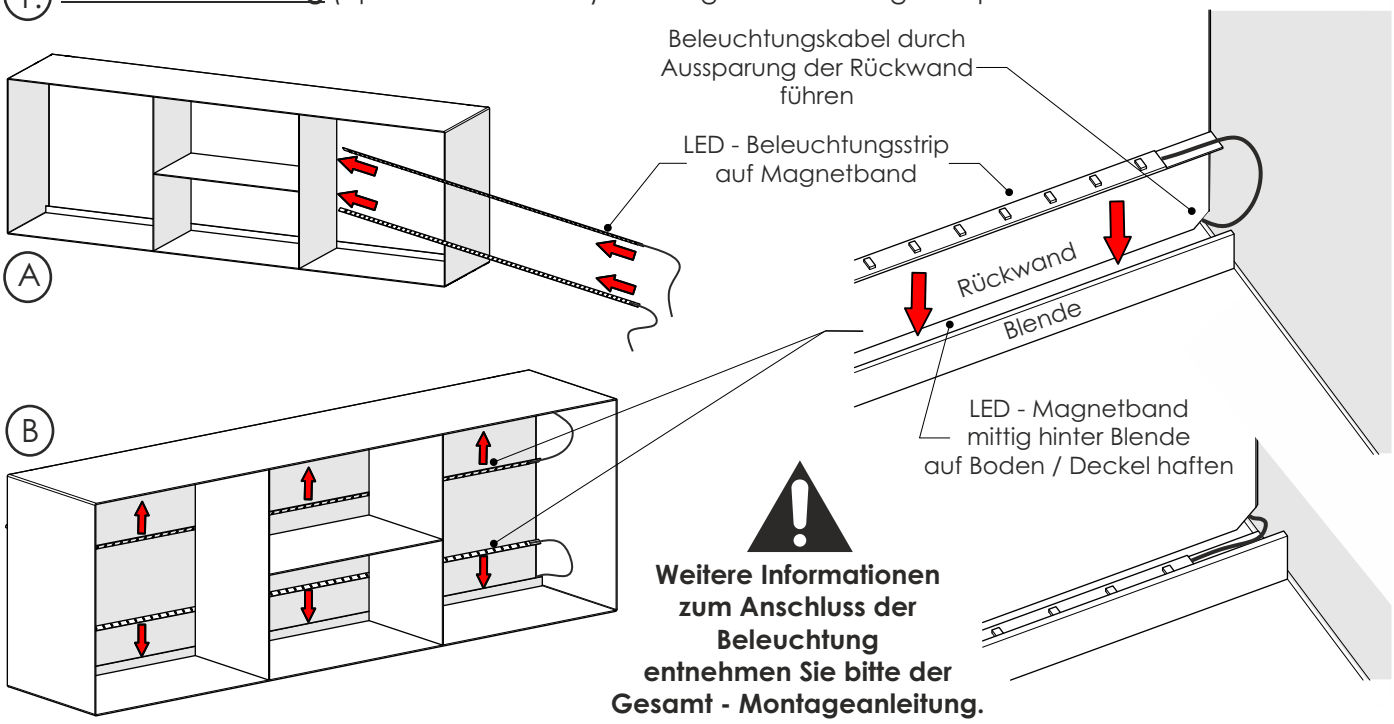


**Weitere Informationen zum Anschluss der Beleuchtung entnehmen Sie bitte der Gesamt - Montageanleitung.**

### 2.A Wandmontage Regalelement 1101

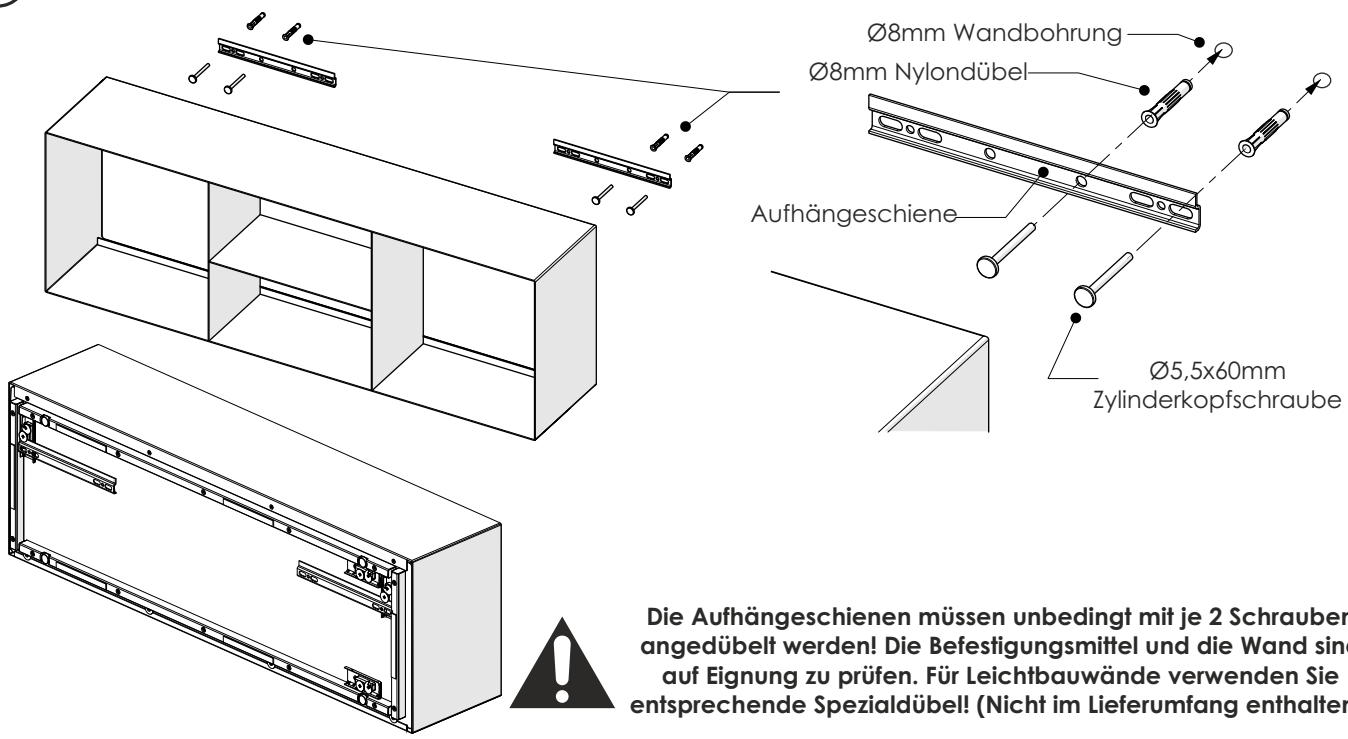


**Die Aufhängeschienen müssen unbedingt mit je 2 Schrauben angedübelt werden! Die Befestigungsmittel und die Wand sind auf Eignung zu prüfen. Für Leichtbauwände verwenden Sie entsprechende Spezialdübel! (Nicht im Lieferumfang enthalten!)**

## Montage Metallregal 1101 A / T 1102 A / T

### 2.B Wandmontage Regalelement 1102

**Die Aufhängeschiene muss unbedingt an beiden Seiten mit je 2 Schrauben angedübelt werden! Die Befestigungsmittel und die Wand sind auf Eignung zu prüfen. Für Leichtbauwände verwenden Sie entsprechende Spezialdübel! (Nicht im Lieferumfang enthalten!)**

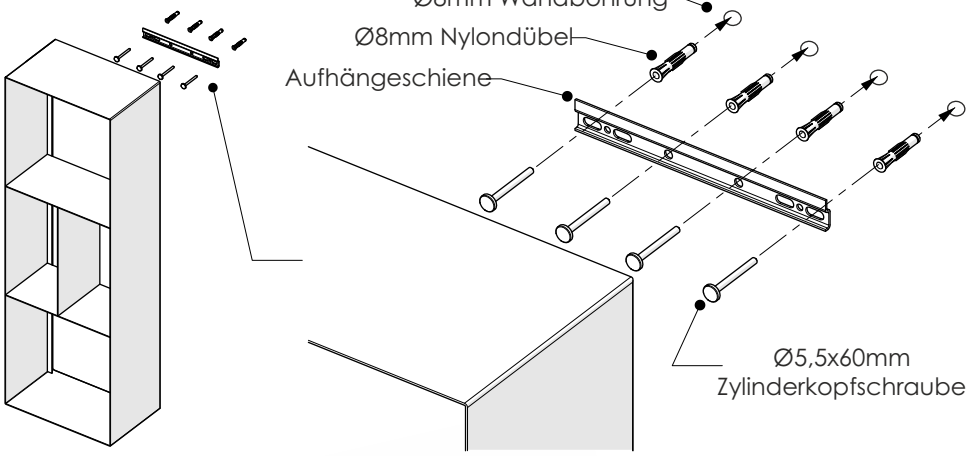


### 3. Ausrichtung Regalelement

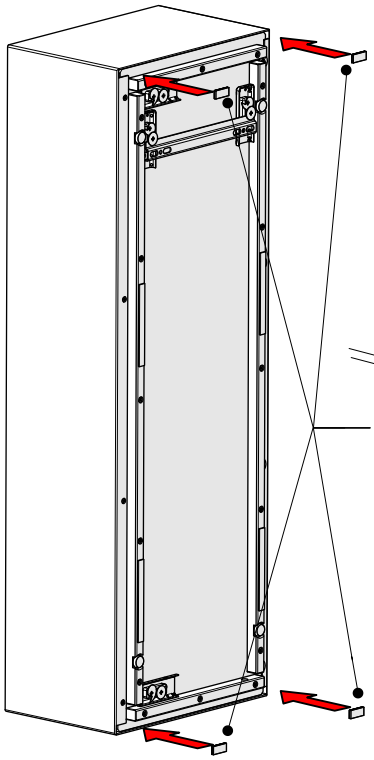

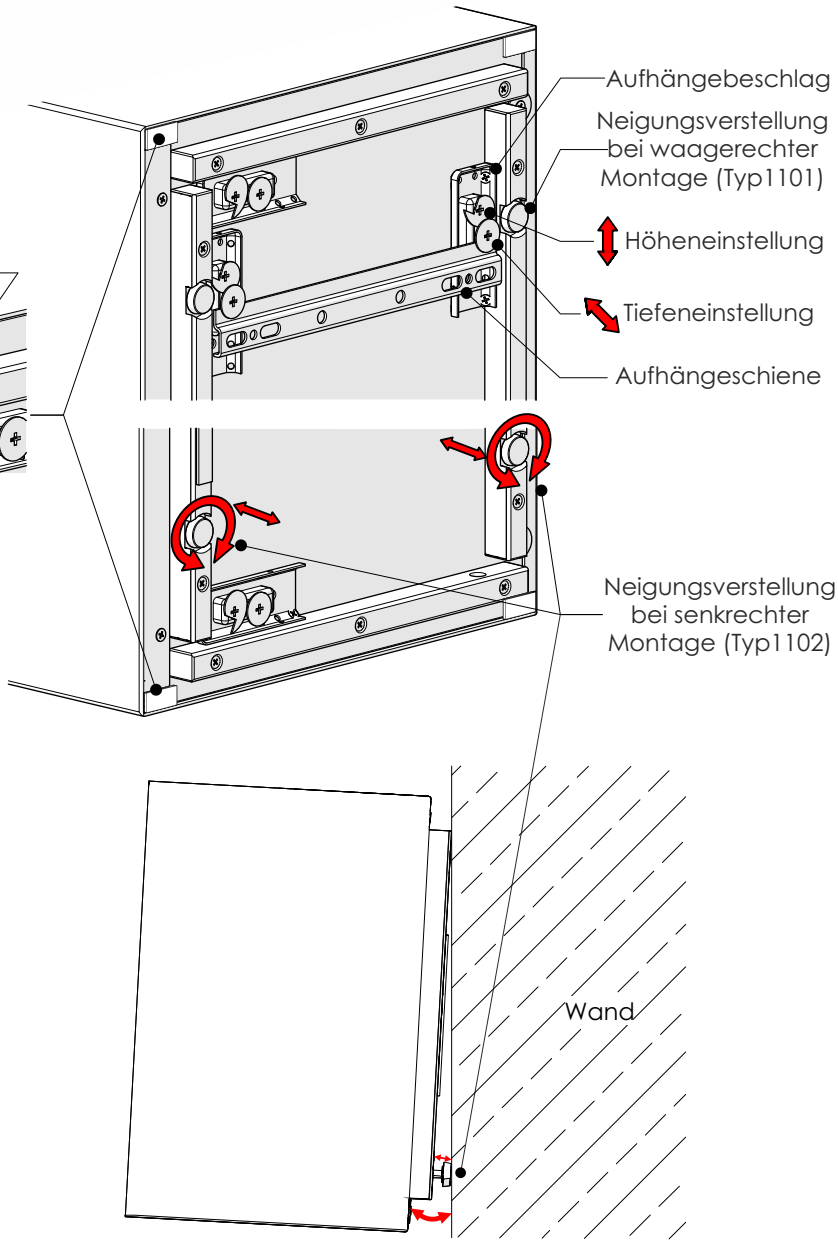

## Optionale Beleuchtung für Metallbrücke 3135 A / 3136 A

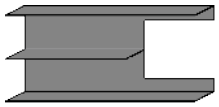

B 128 H 58 T 35
3135A

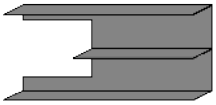

B 128 H 58 T 35
3136A

Informationen zu den jeweiligen Beleuchtungsartikeln finden Sie ab der Seite 33.

Gehe zu Seite 31

Hinweise zum Anschluss der Komponenten entnehmen Sie bitte auf den Seiten 12 + 13 dieser Montageanweisung.

Gehe zu Seite 12

### 1 Abdeckkappen entfernen

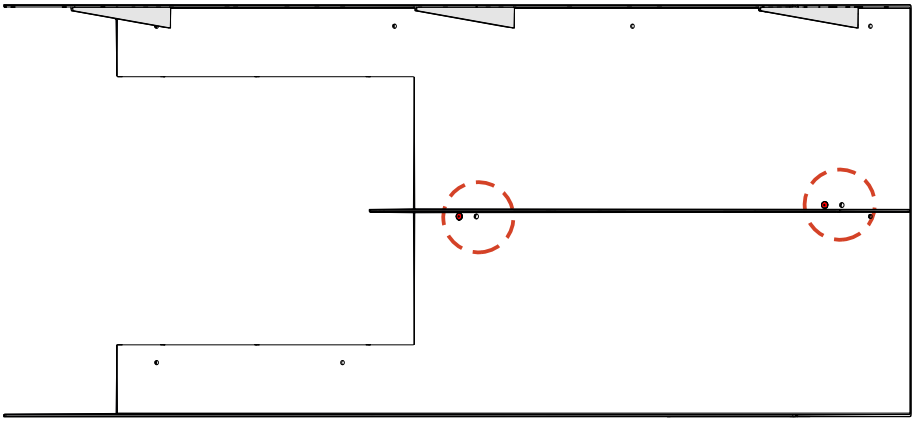

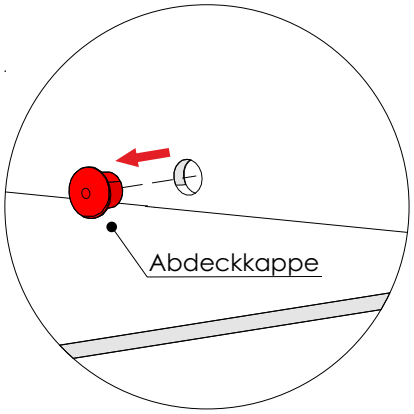


### 2 Beleuchtungen wie dargestellt montieren

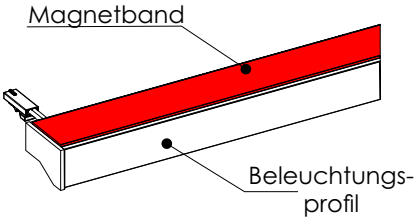


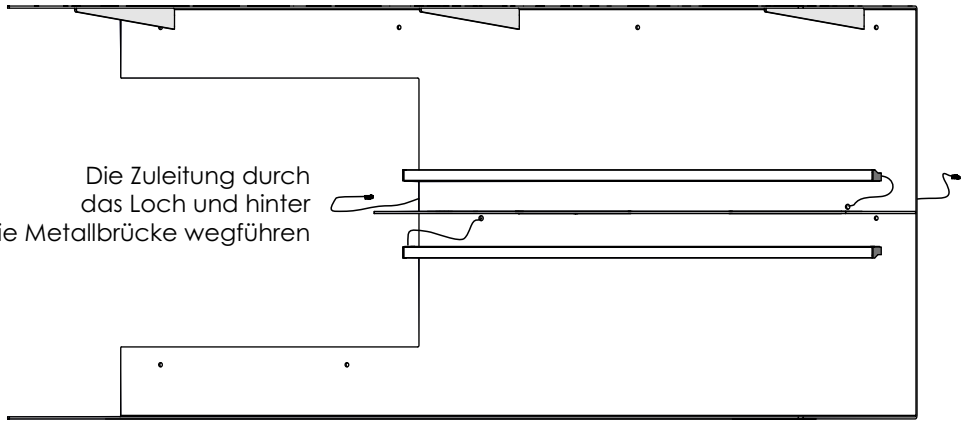


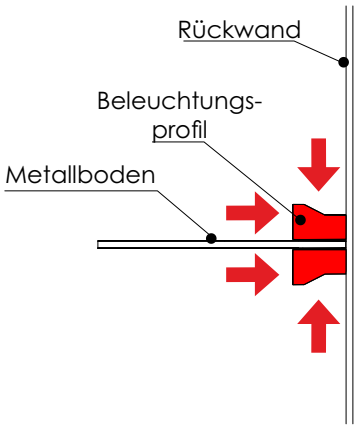


Achten Sie bei der Montage darauf, dass keine Kabel gequetscht werden! Brandgefahr!

## Montage Metallbrücke 3135 A / 3136 A

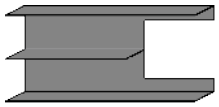

B 128 H 58 T 35
3135A

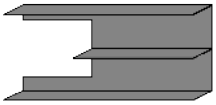

B 128 H 58 T 35
3136A

**Dieses Element ist links / rechts verwendbar und sind entsprechend dem Aufbauplan zu montieren. Gezeigt ist in dieser Anleitung der Aufbau vom Element 3135A. Das Element 3136A ist spiegelbildlich zu montieren.**

Für die Montage benötigen Sie:

8 x Dübel Ø8 x 51mm

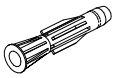

8 x Flachkopfschraube Ø5 x 70mm

**1** Rahmen am Hängelowboard ausrichten und montieren

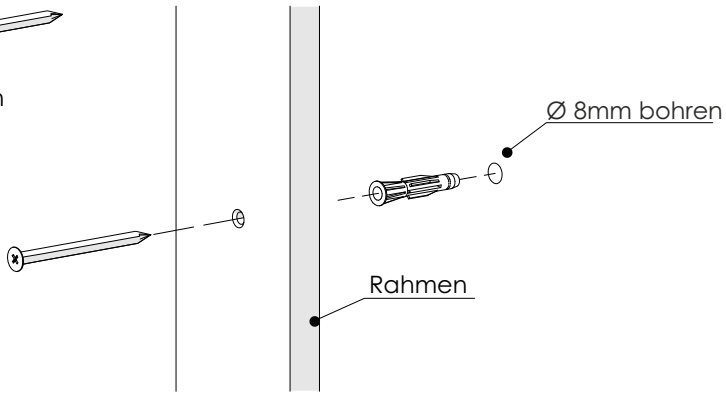


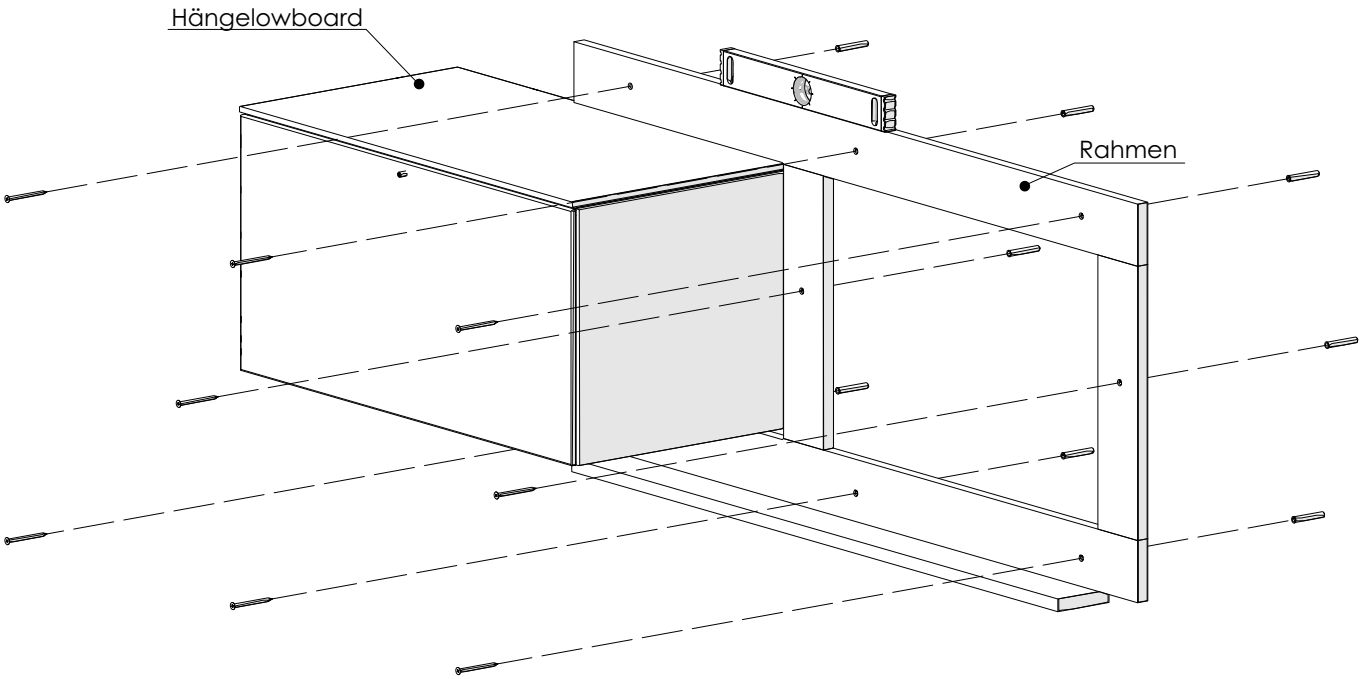


**Fehlerhafte Montage kann zum Umstürzen des Elements führen! Aufhängeschienen müssen unbedingt an beiden Seiten mit je 2 Schrauben angedübelt werden! Die Befestigungsmittel und die Wand sind auf Eignung zu prüfen. Für Leichtbauwände verwenden Sie entsprechende Spezialdübel! Nicht im Lieferumfang enthalten!**

## Montage Metallbrücke 3135 A / 3136 A

2 Die Metallbrücke mit den Rahmen verschrauben

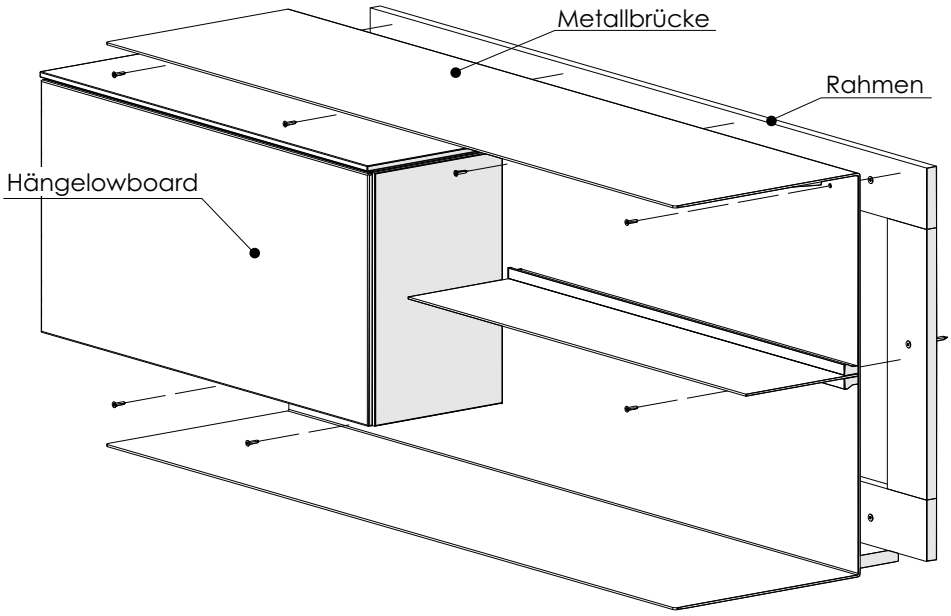


Für die Montage benötigen Sie:

8 x Rückwandschraube 4x20mm

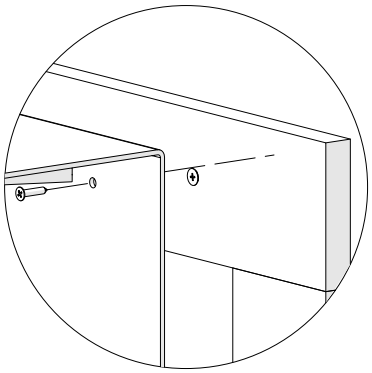

Beim Montieren der Metallbrücke das untere Element nicht verkratzen.
Eventuell mit Papier oder Schaumfolie abdecken.

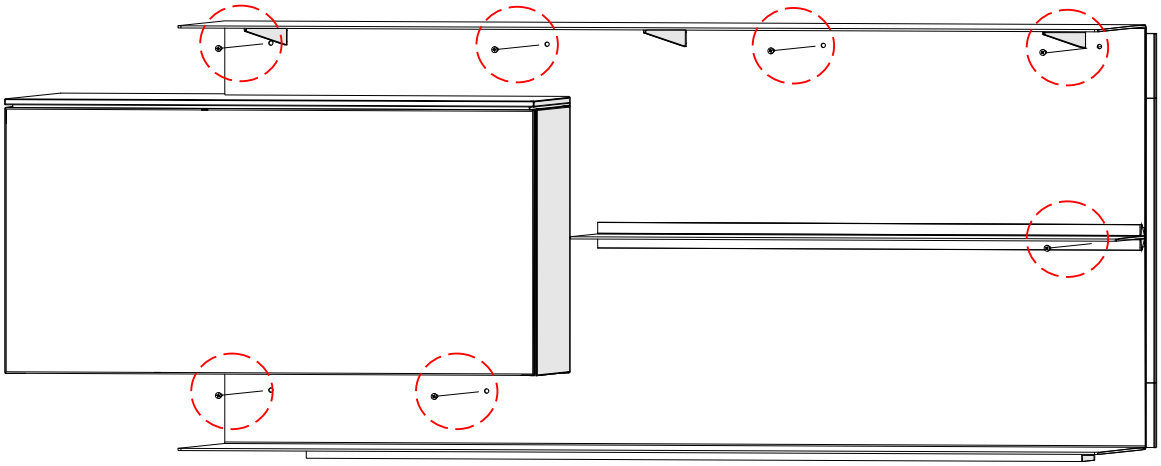

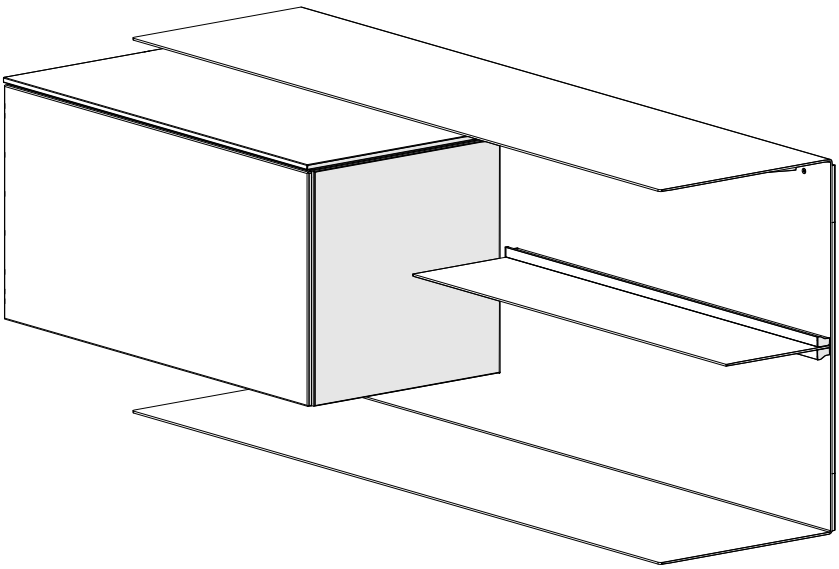

## Standelement 0071 / 0072

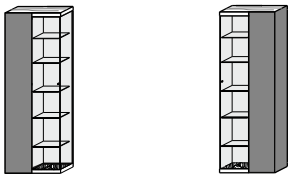

B 72 H 207 T 39

**0071 A / T li. 0072 A / T re.**

**Diese Elemente sind links / rechts verwendbar und sind entsprechend dem Aufbauplan zu montieren. Gezeigt ist in dieser Anleitung ein links - angeschlagenes Element. Eine rechts - angeschlagene Variante ist spiegelbildlich zu montieren.**

Informationen zu den jeweiligen Beleuchtungsartikeln finden Sie ab der Seite 33.

Gehe zu Seite 31

Hinweise zum Anschluss der Komponenten entnehmen Sie bitte auf den Seiten 12 + 13 dieser Montageanweisung.

Gehe zu Seite 12

### 1. Wechsel des Türanschlages

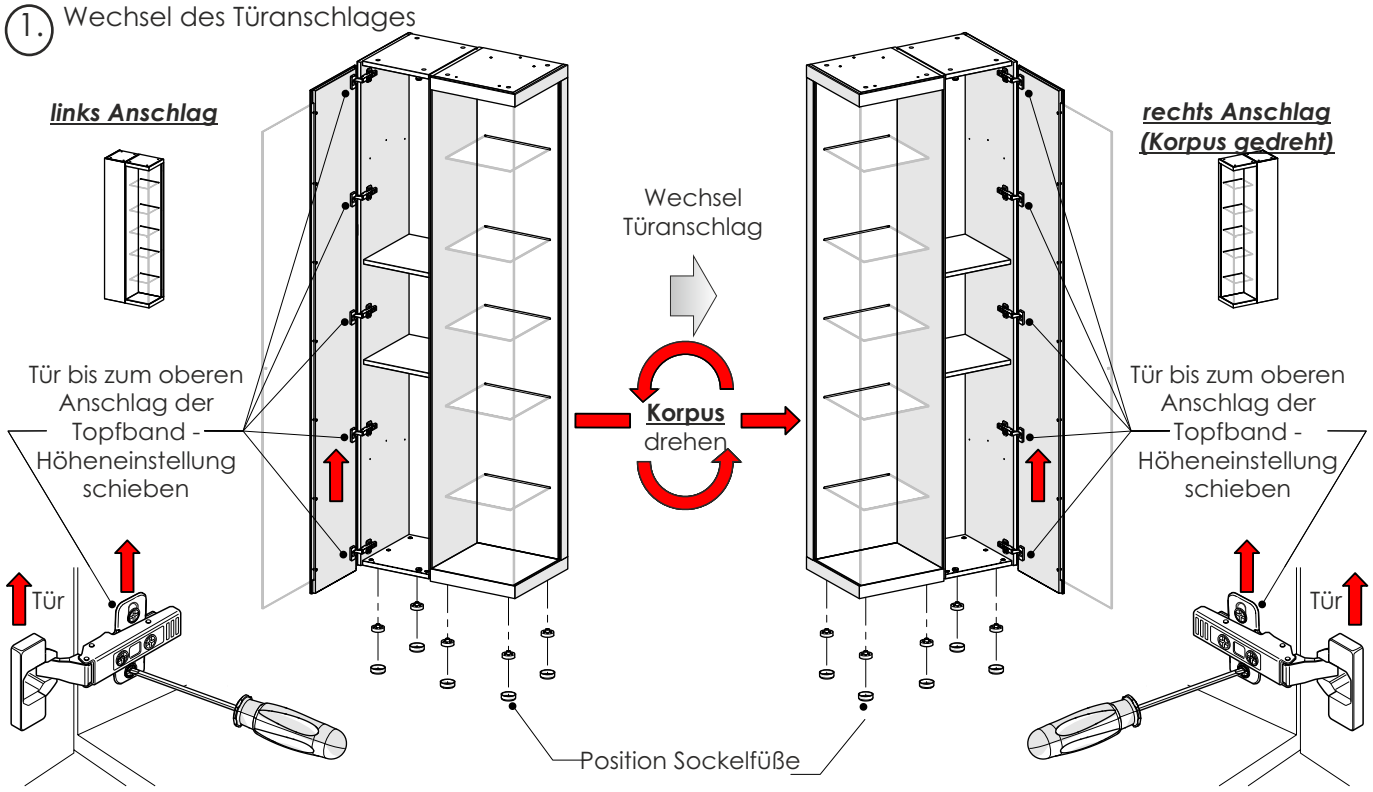


### 2. Montage Sockelfüße / Abdeckkappe

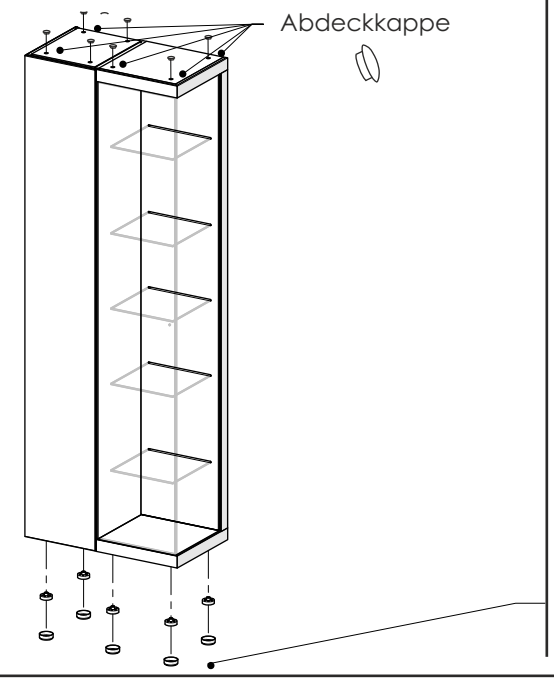


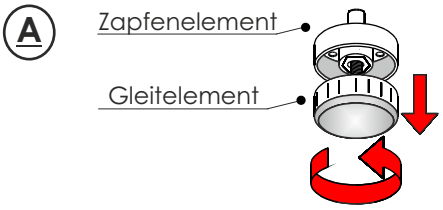


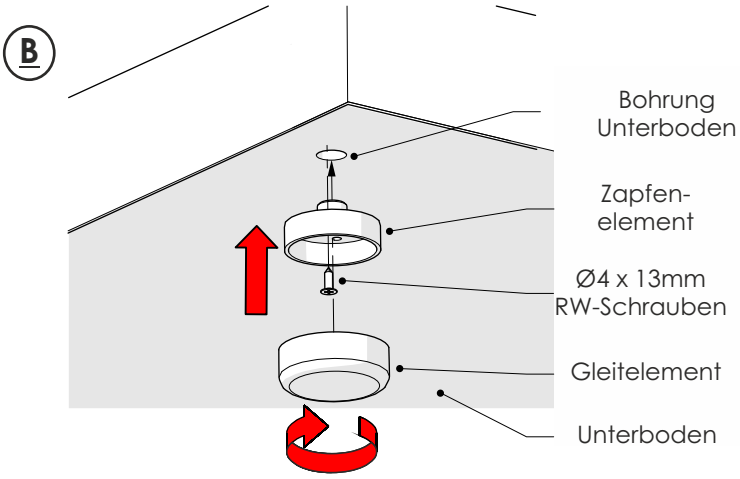

## Standelement 0071 / 0072

### 3. **Nur bei Element 0072**: Drehen der Konstruktionsböden

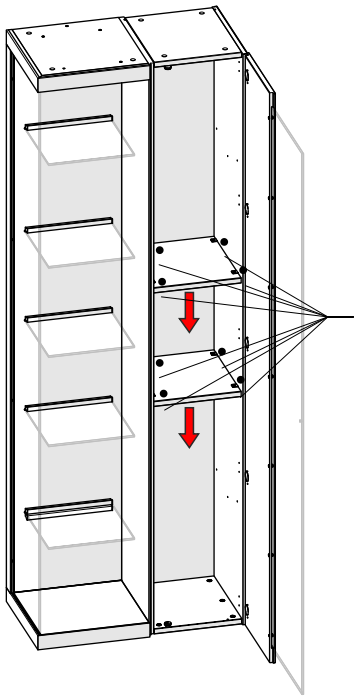

Ⓐ Lösen Tab - Beschalg

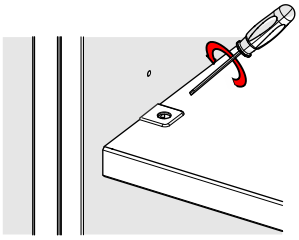

Ⓑ Konstruktionsboden herunterschieben

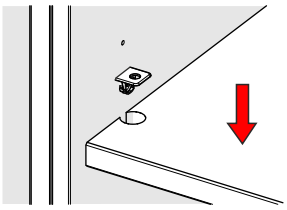

Ⓒ leichtes lösen der Schraube und drehen des Beschlags

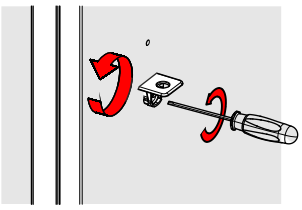

Ⓓ anziehen der Schraube des Beschlags

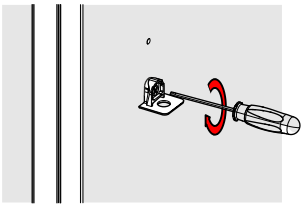

Ⓔ Aufschieben des Konstruktionsbodens

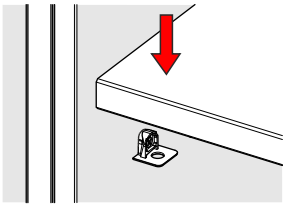

Ⓕ Anziehen des Tab - Beschlags

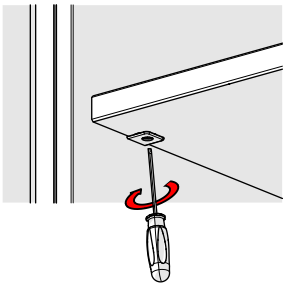

### 4. Eventualposition: Neigung der Glasböden einstellen falls notwendig

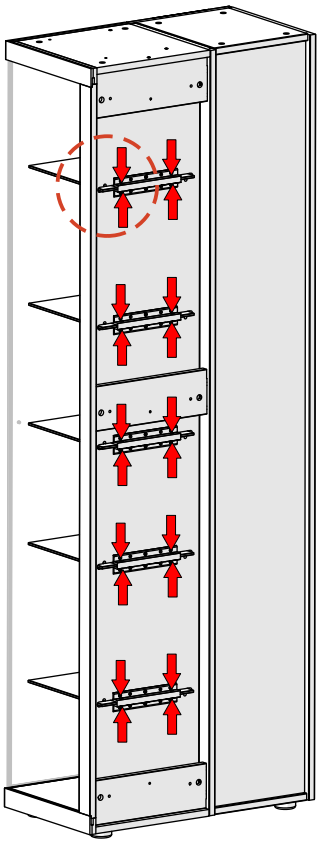

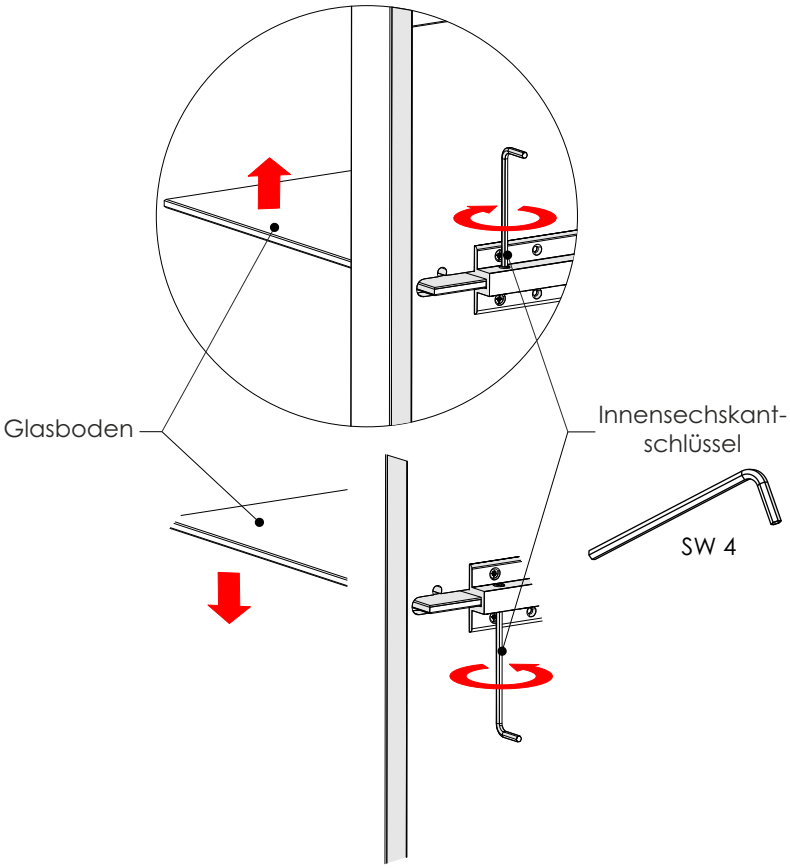

## Standelement 0071 / 0072

5. **Nur bei Beleuchtung** (optionales Zubehör): Durchbohren der Ø8mm Vorbohrung zur Kabelverlegung

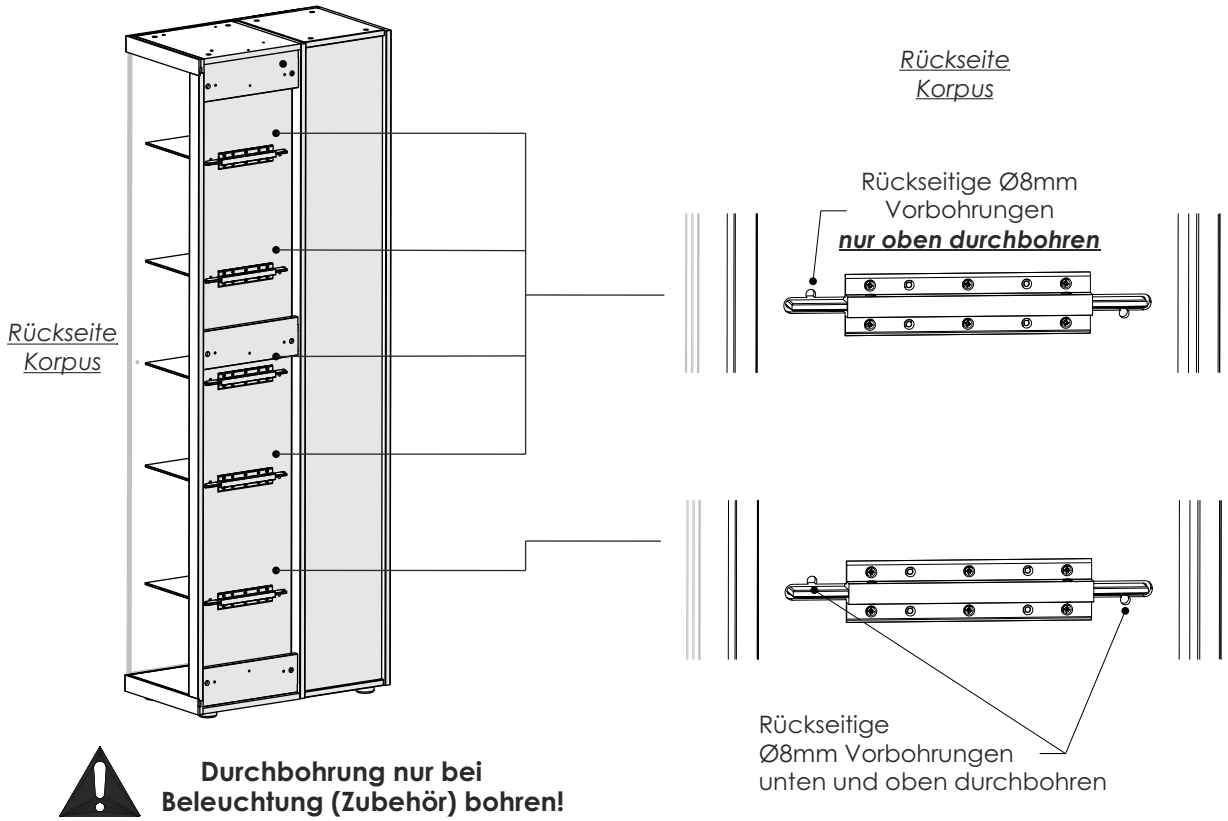


**Durchbohrung nur bei Beleuchtung (Zubehör) bohren!**

6. **Nur bei Beleuchtung** (optionales Zubehör): Montage der Glasbodenbeleuchtung

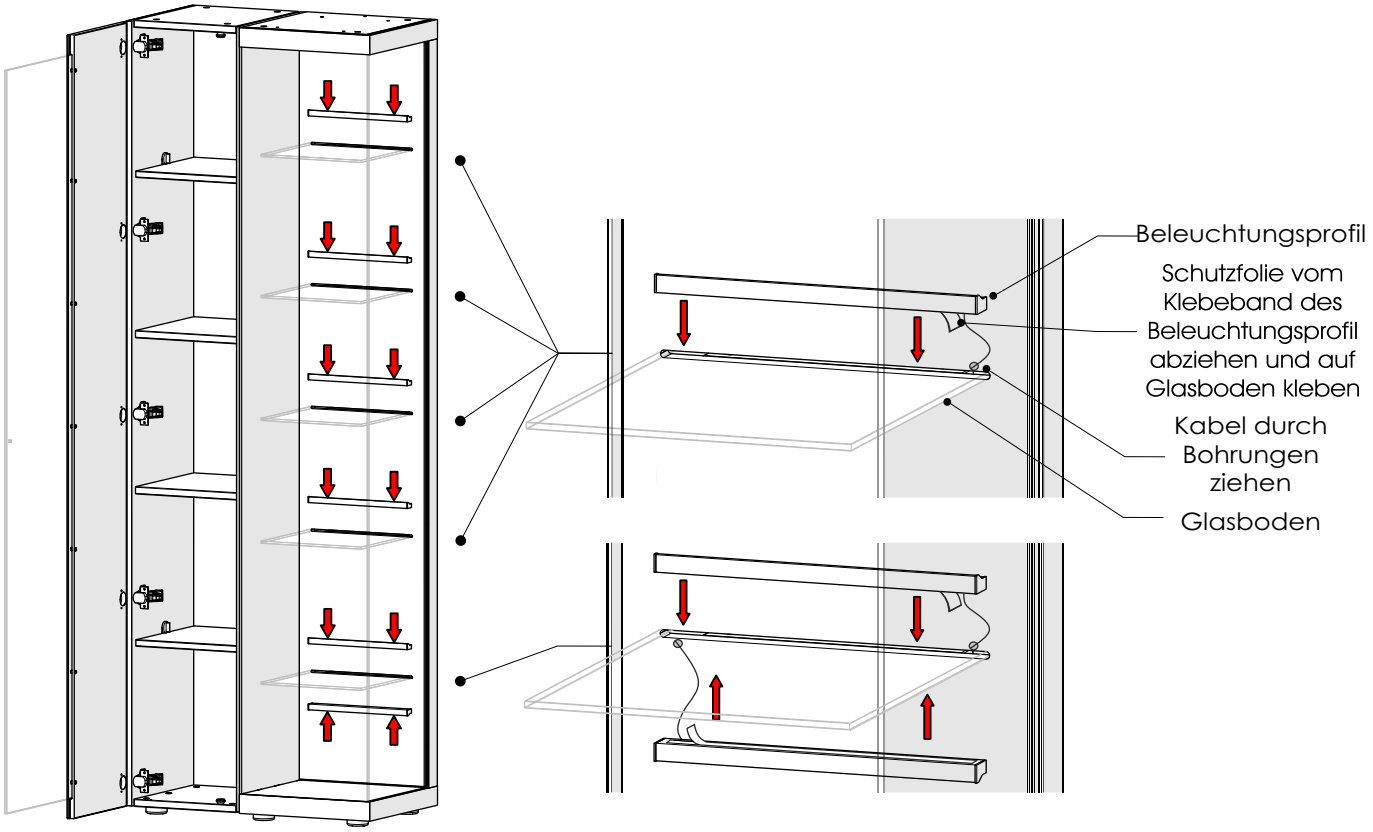

## Standelement 0071 / 0072

### 7. Ausrichtung des Möbels

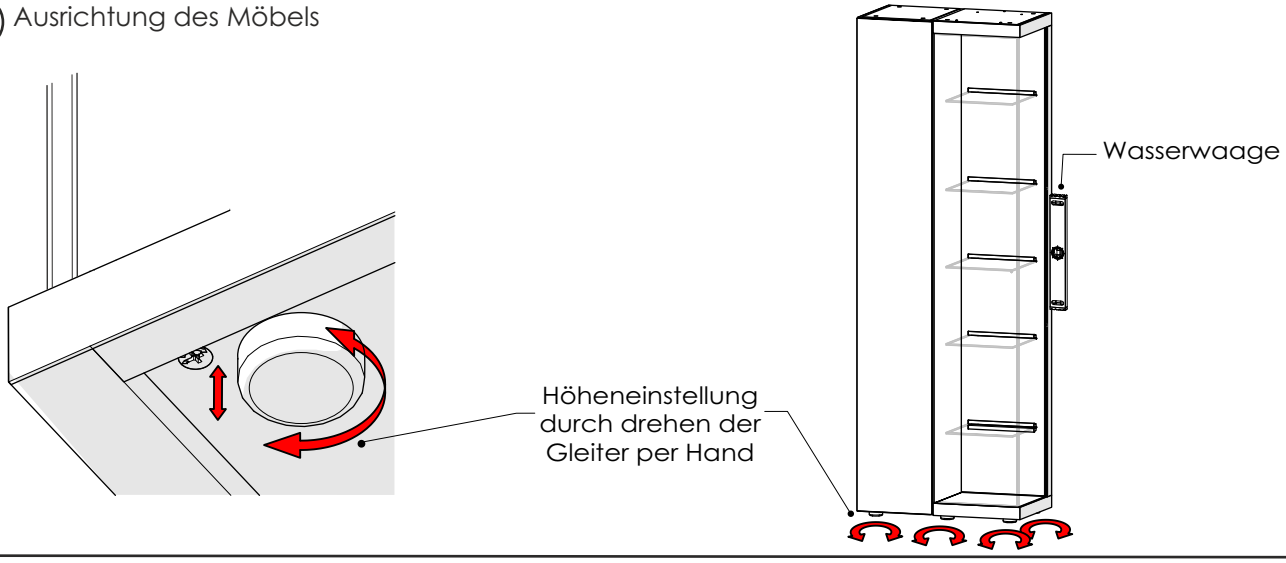


### 8. Montage Kippsicherung

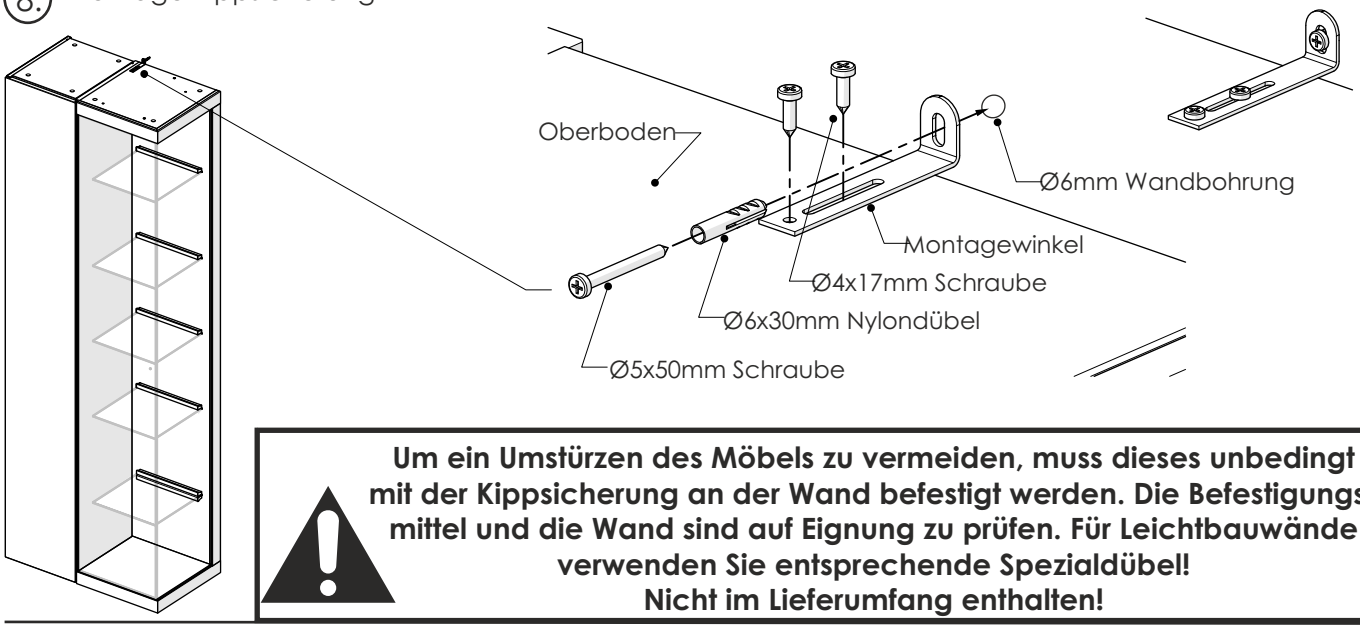


**Um ein Umstürzen des Möbels zu vermeiden, muss dieses unbedingt mit der Kippsicherung an der Wand befestigt werden. Die Befestigungsmittel und die Wand sind auf Eignung zu prüfen. Für Leichtbauwände verwenden Sie entsprechende Spezialdübel!**
**Nicht im Lieferumfang enthalten!**

### 9. Montage Türgriff / Tiefeneinstellung Türanschlag / Montage Einlegeböden

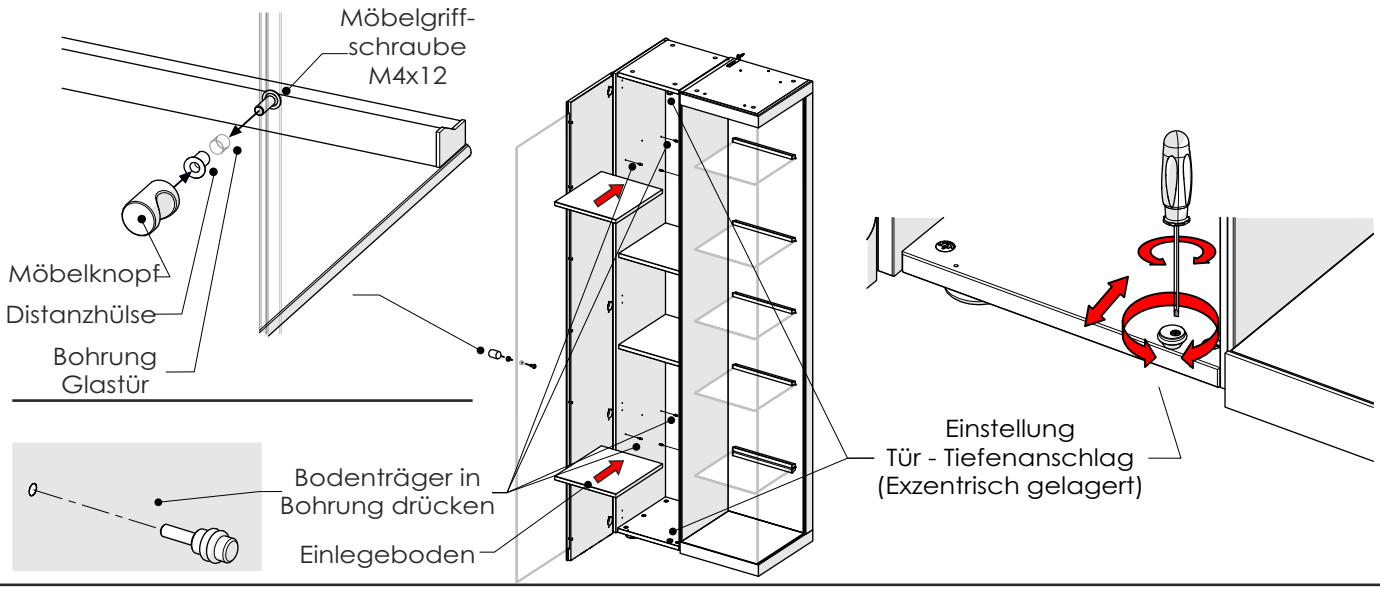

## Standelement 0038 / 0039

B 39 H 207 T 44

**0038 li.** **0039 re.**

**Diese Elemente sind links / rechts verwendbar und sind entsprechend dem Aufbauplan zu montieren. Gezeigt ist in dieser Anleitung ein links - angeschlagenes Element. Eine rechts - angeschlagene Variante ist spiegelbildlich zu montieren.**

Informationen zu den jeweiligen Beleuchtungsartikeln finden Sie ab der Seite 33.

Gehe zu Seite 31

Hinweise zum Anschluss der Komponenten entnehmen Sie bitte auf den Seiten 12 + 13 dieser Montageanweisung.

Gehe zu Seite 12

### 1. Wechsel des Türanschlages

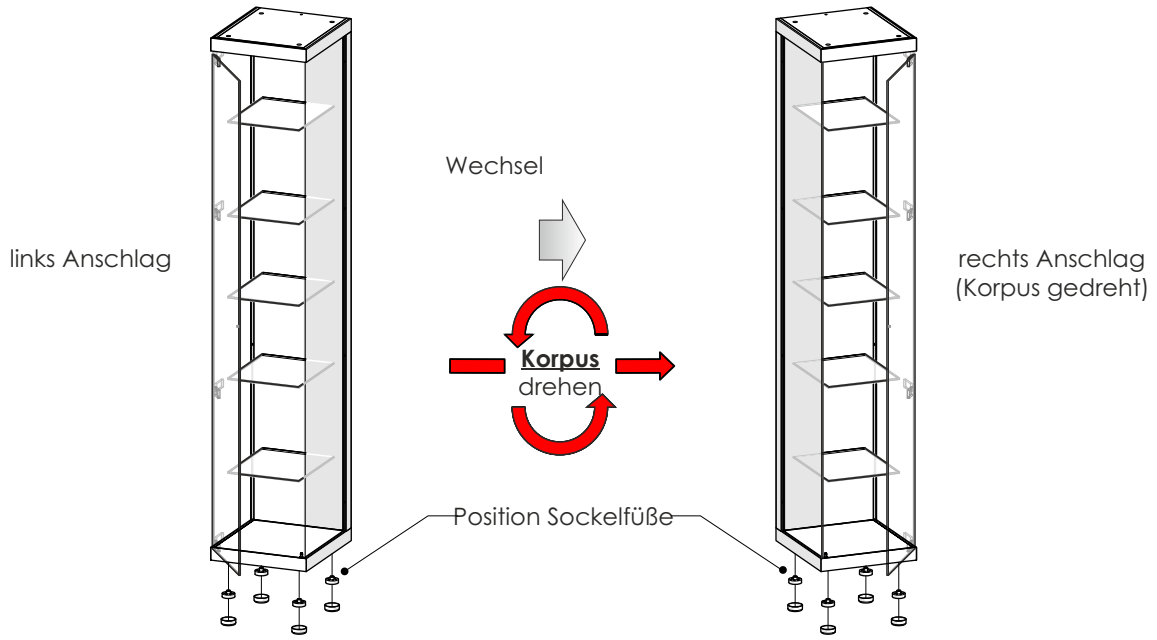


### 2. Montage Sockelfüße / Abdeckkappe

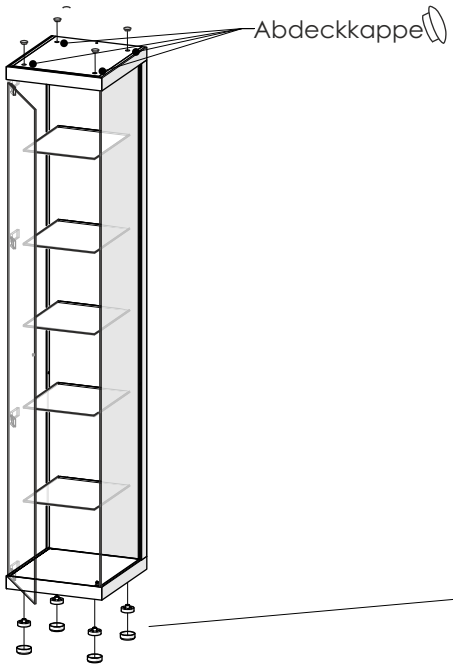


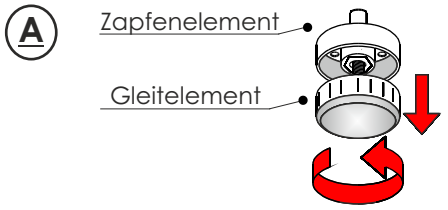


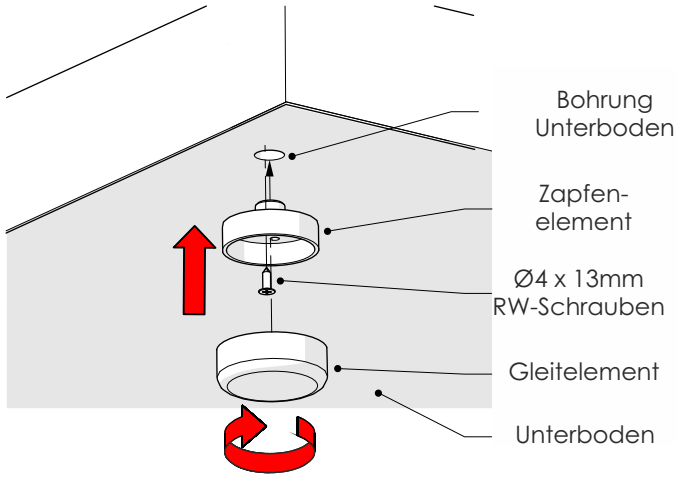

## Standelement 0038 / 0039

3. **Nur bei Beleuchtung** (optionales Zubehör): Durchbohren der Ø8mm Vorbohrung zur Kabelverlegung

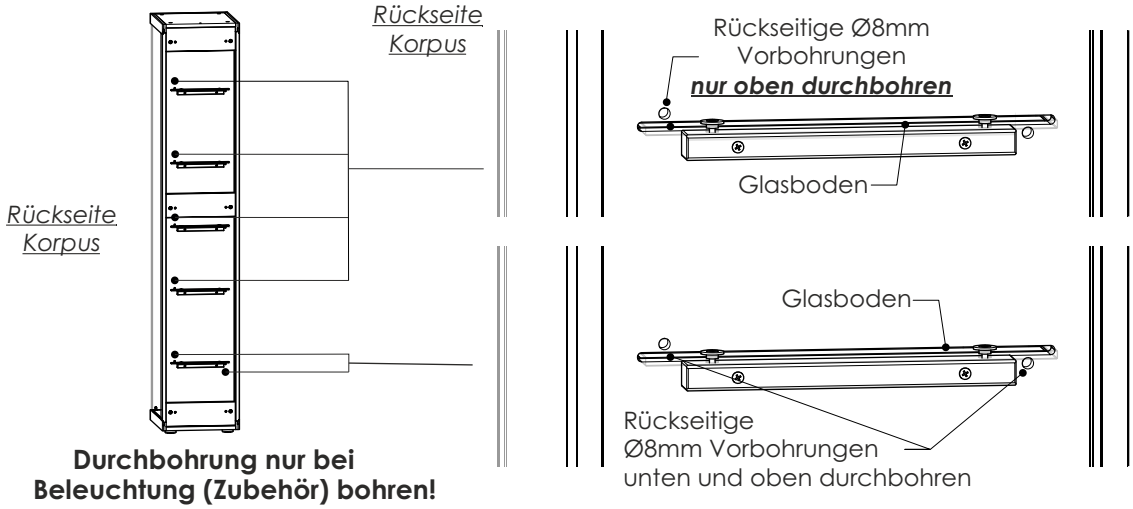


**Durchbohrung nur bei Beleuchtung (Zubehör) bohren!**

4. **Nur bei Beleuchtung** (optionales Zubehör): Montage der Glasbodenbeleuchtung

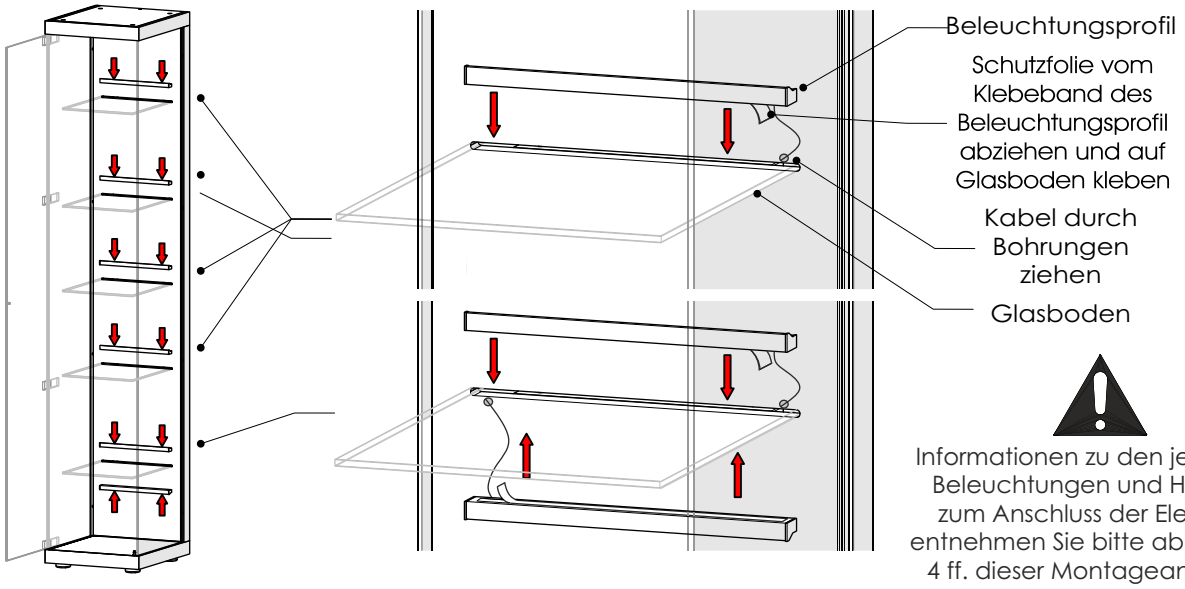


Informationen zu den jeweiligen Beleuchtungen und Hinweise zum Anschluss der Elemente entnehmen Sie bitte ab der Seite 4 ff. dieser Montageanleitung.

5. Ausrichtung des Möbels

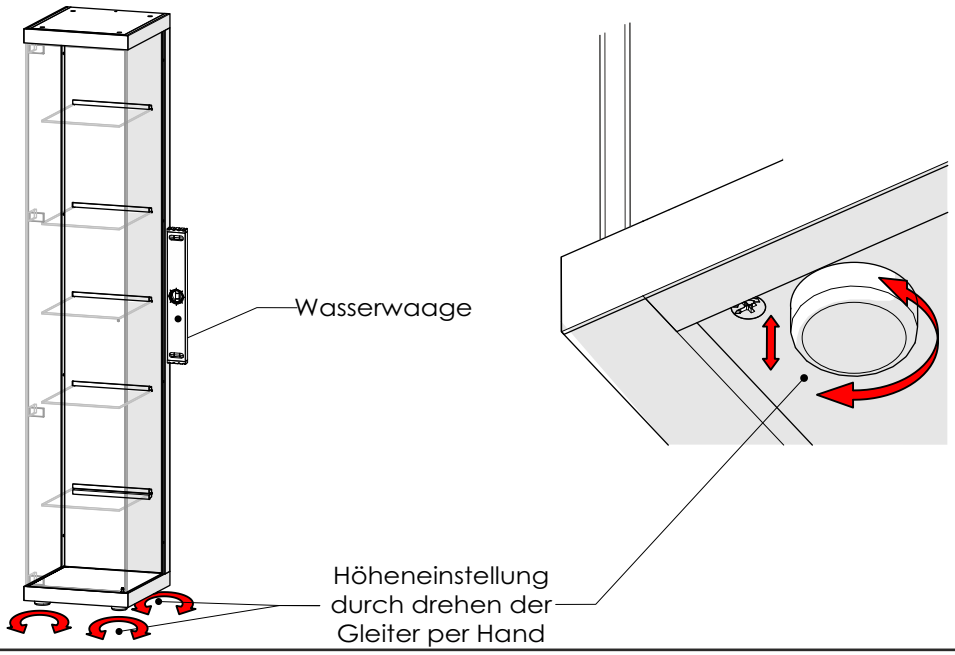

## Standelement 0038 / 0039

### 6. Montage Kippsicherung

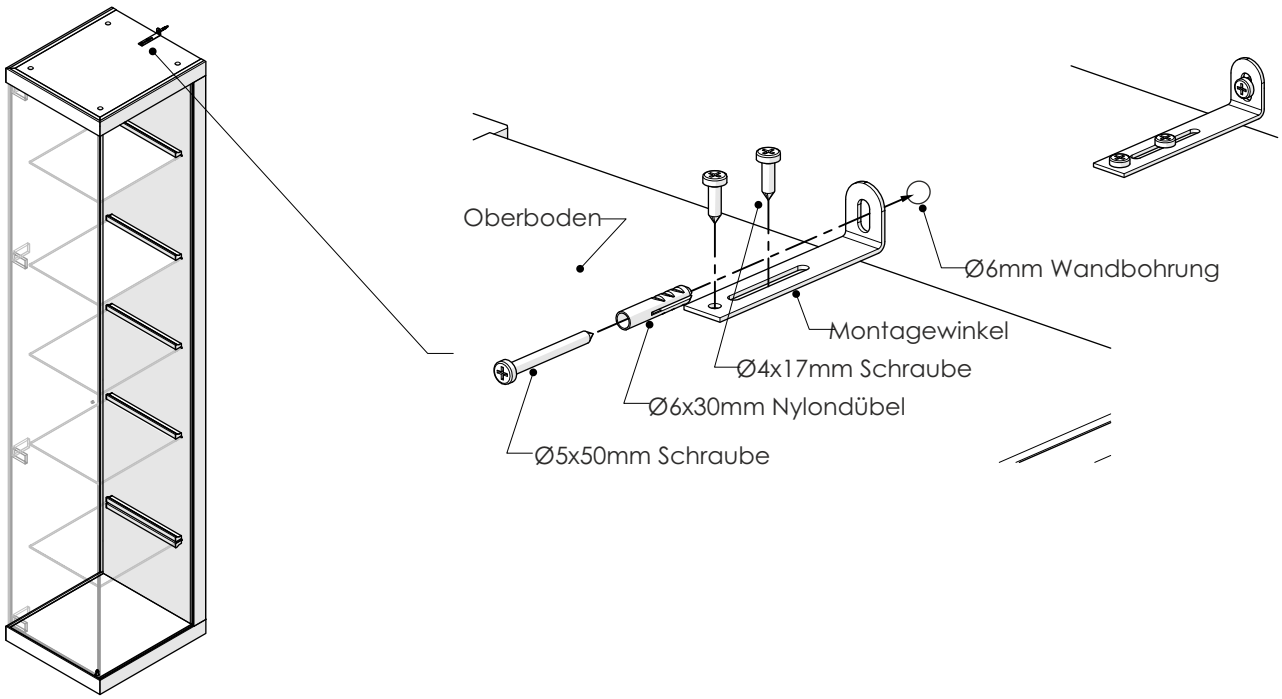


**Um ein Umstürzen des Möbels zu vermeiden, muss dieses unbedingt mit der Kippsicherung an der Wand befestigt werden. Die Befestigungsmittel und die Wand sind auf Eignung zu prüfen. Für Leichtbauwände verwenden Sie entsprechende Spezialdübel! Nicht im Lieferumfang enthalten!**

### 7. Montage Türgriff / Tiefeneinstellung Türanschlag

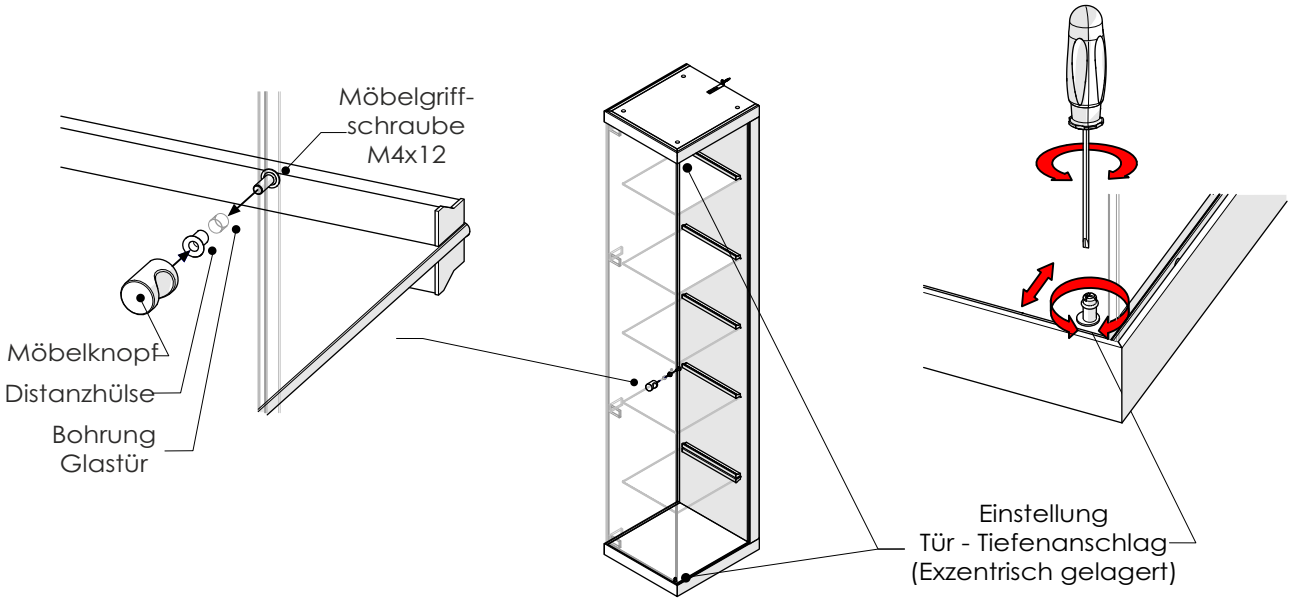

## Hängeelement 6071 / 6072

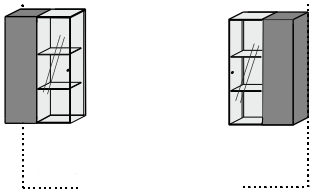

B 72 H 106 T 35

**6071 A / T li.** **6072 A / T re.**

**Diese Elemente sind links / rechts verwendbar und sind entsprechend dem Aufbauplan zu montieren. Gezeigt ist in dieser Anleitung ein links - angeschlagenes Element. Eine rechts - angeschlagene Variante ist spiegelbildlich zu montieren.**

Informationen zu den jeweiligen Beleuchtungsartikeln finden Sie ab der Seite 33.

Gehe zu Seite 31

Hinweise zum Anschluss der Komponenten entnehmen Sie bitte auf den Seiten 12 + 13 dieser Montageanweisung.

Gehe zu Seite 12

### 1. Wechsel des Türanschlages

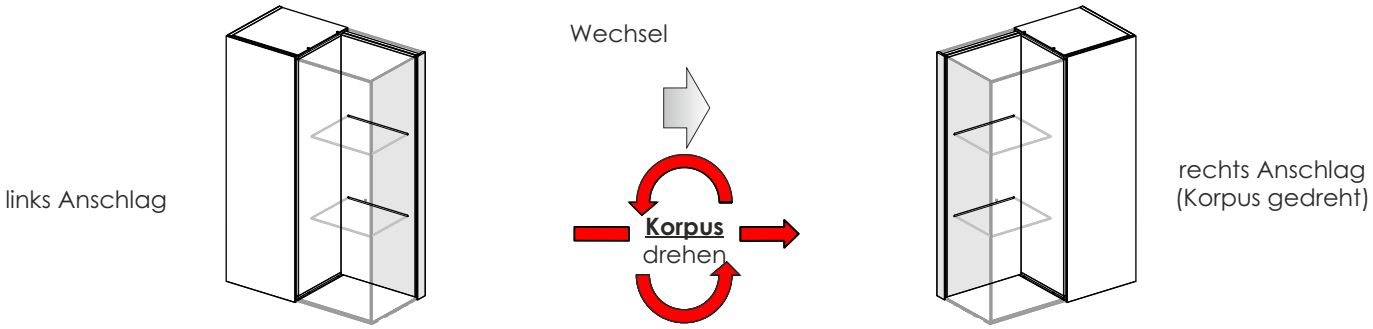


### 2. **Nur bei Typ 6072 re.** : Positionswechsel der Distanzleiste

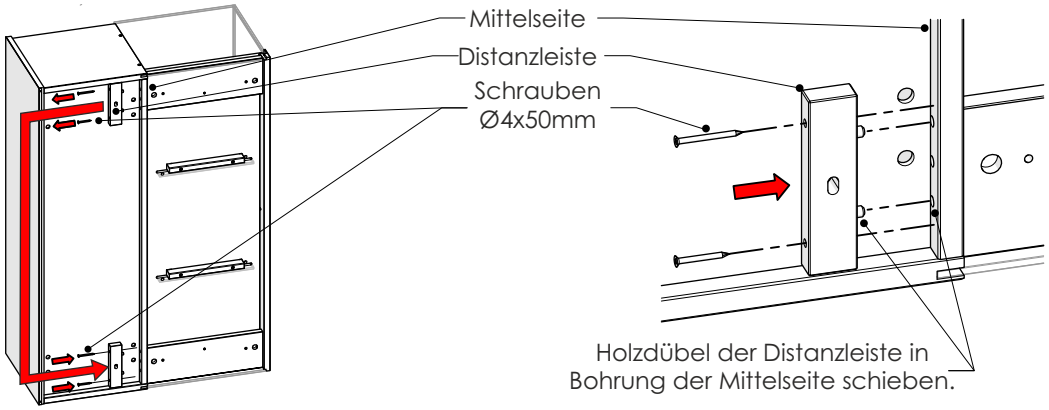


### 3. Montage Aufhängebeschläge

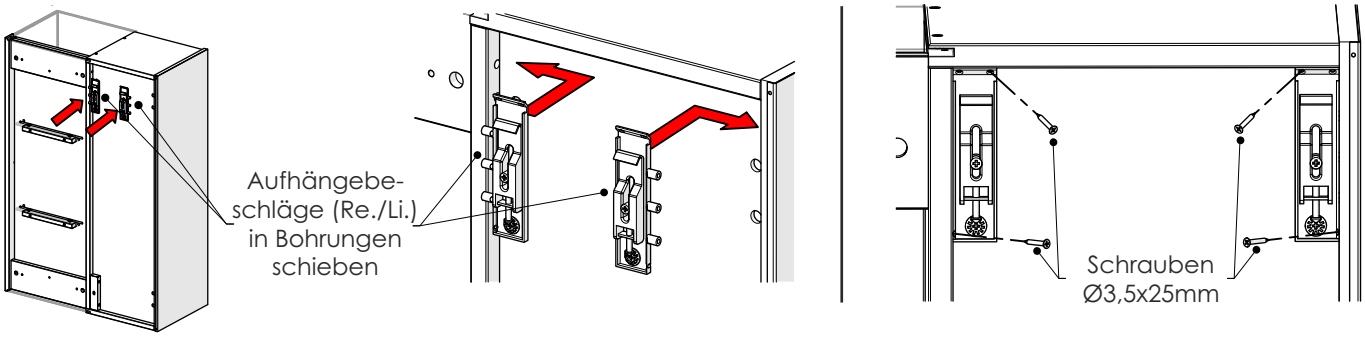

## Hängeelement 6071 / 6072

4. **Nur bei Beleuchtung** (optionales Zubehör): Durchbohren der Ø8mm Vorbohrung zur Kabelverlegung

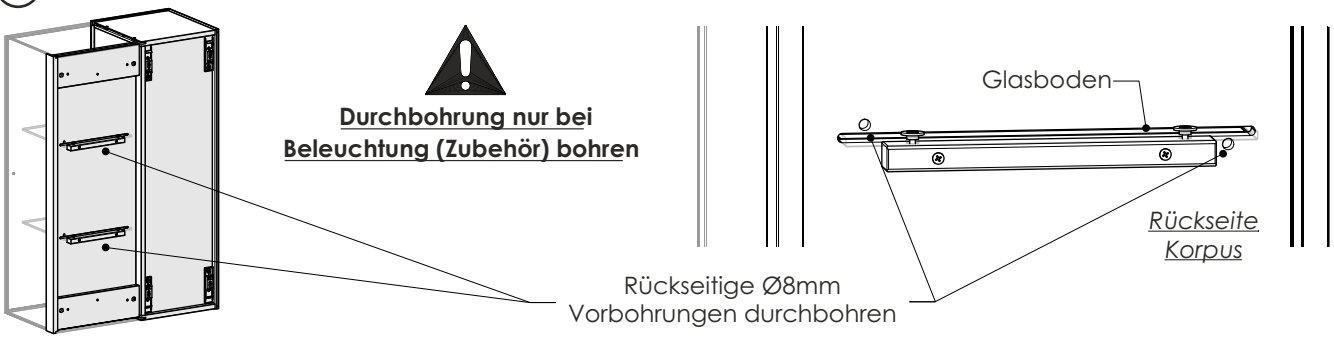


5. **Nur bei Beleuchtung** (optionales Zubehör): Montage der Glasbodenbeleuchtung

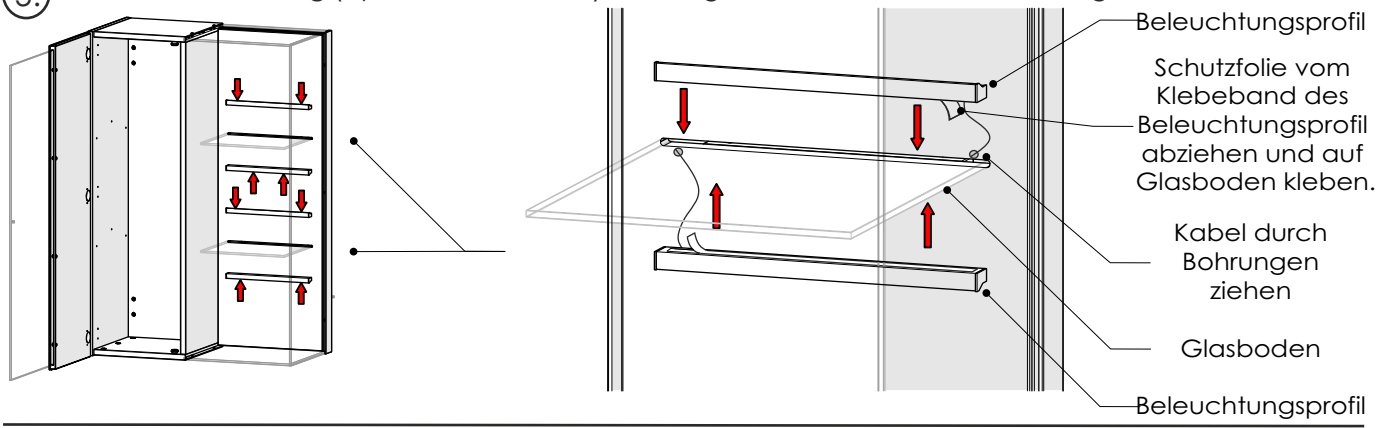


6. Wandmontage

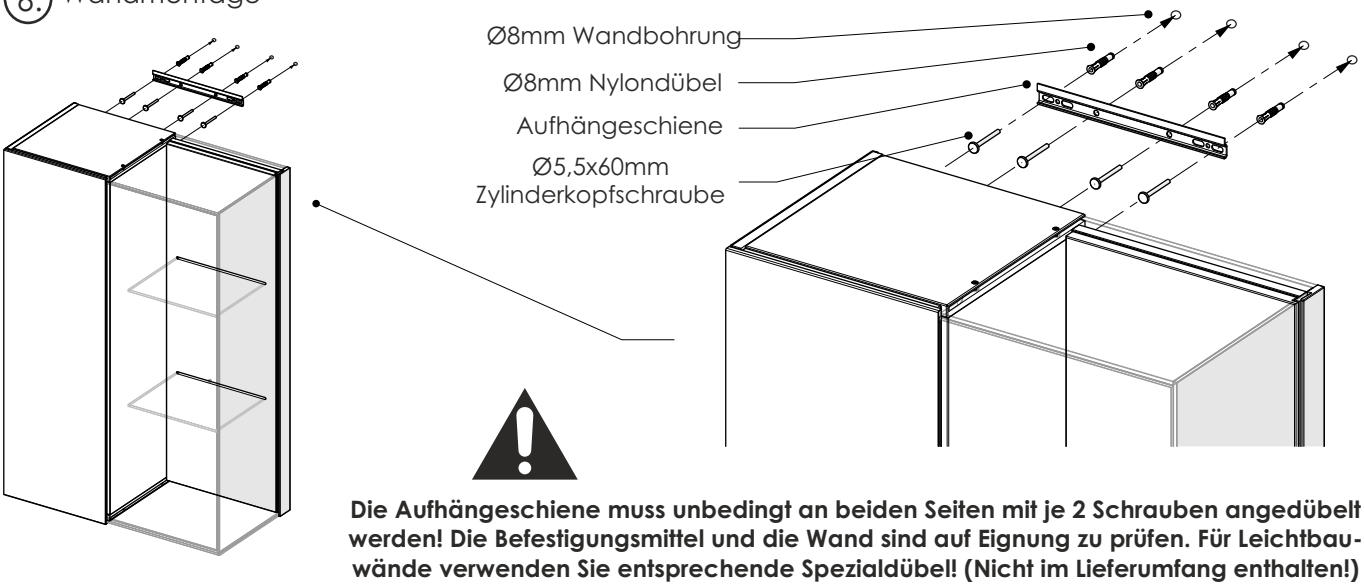


**Die Aufhängeschiene muss unbedingt an beiden Seiten mit je 2 Schrauben angedübelt werden! Die Befestigungsmittel und die Wand sind auf Eignung zu prüfen. Für Leichtbauwände verwenden Sie entsprechende Spezialdübel! (Nicht im Lieferumfang enthalten!)**

7. Korpus ausrichten

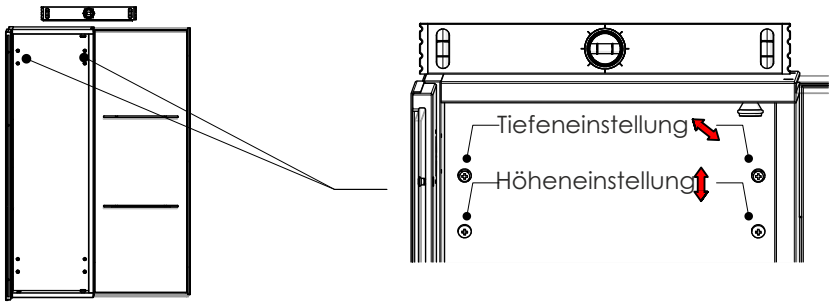

## Hängeelement 6071 / 6072

### 8. Montage Verdrehsicherung

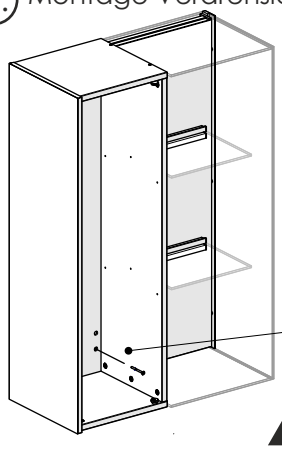

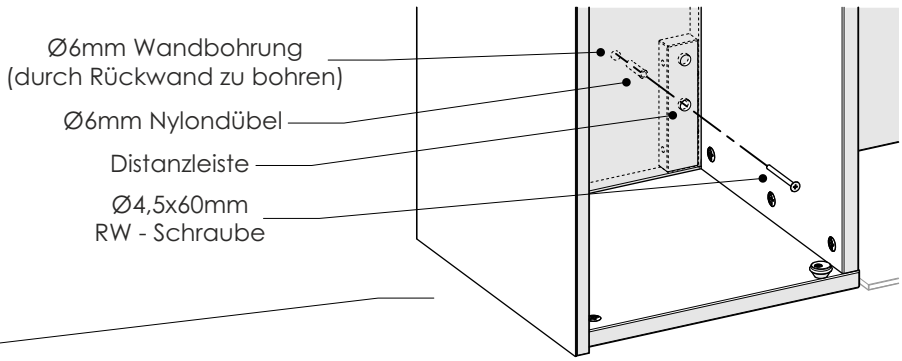


**Um ein Verdrehen des Korpus an der Wand zu verhindern, ist eine zusätzliche Sicherung dringend notwendig und durchzuführen. Die Wand und die Montagebeschläge sind auf Eignung zu prüfen. Nach der Montage sind die Bohrungen zur Einstellung der Montagebeschläge mit den beiliegenden Kappen zu schließen!**

### 9. Montage Türgriff / Tiefeneinstellung Türanschlag / Montage Einlegeböden

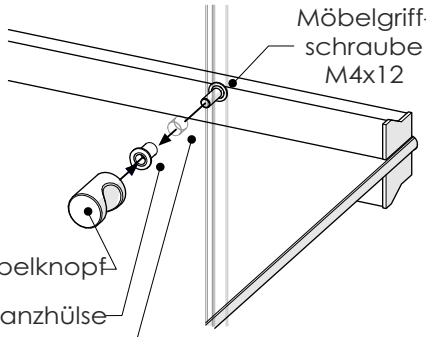


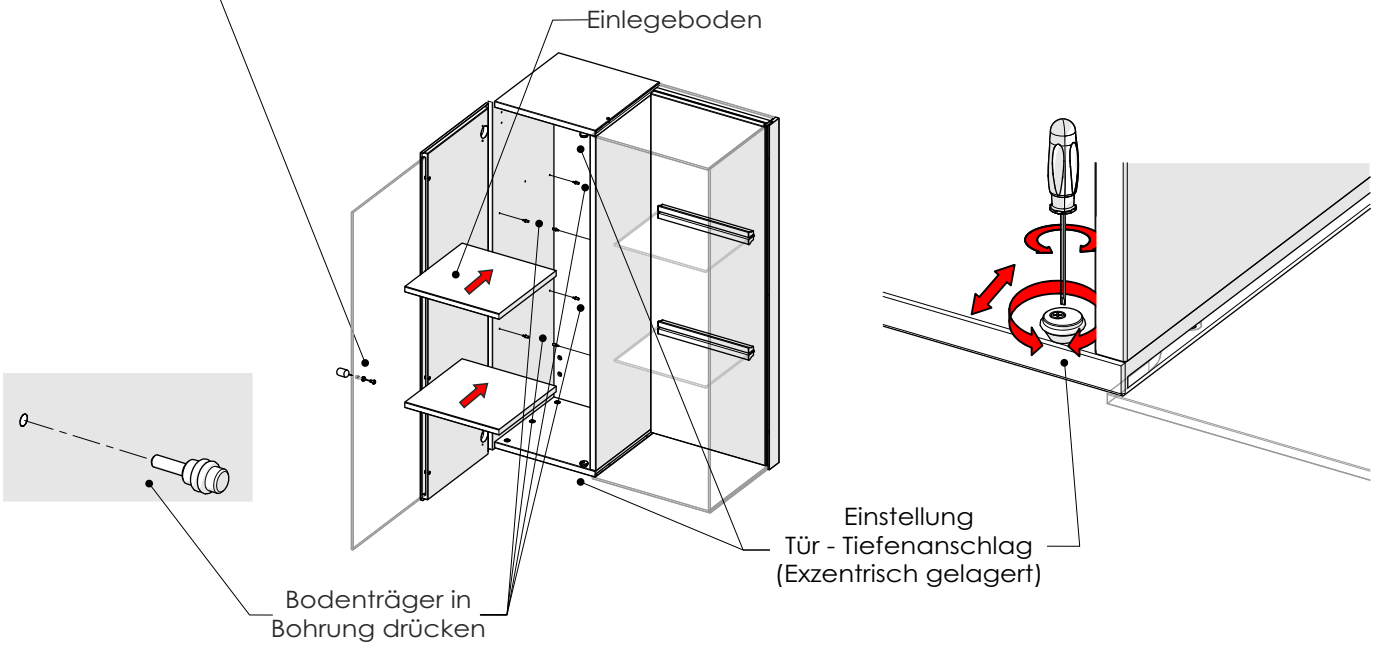

## Hängeelement 6031 / 6032

B 38 H 106 T 35

**6031 li.** **6032 re.**

**Diese Elemente sind links / rechts verwendbar und sind entsprechend dem Aufbauplan zu montieren. Gezeigt ist in dieser Anleitung ein links - angeschlagenes Element. Eine rechts - angeschlagene Variante ist spiegelbildlich zu montieren.**

Informationen zu den jeweiligen Beleuchtungsartikeln finden Sie ab der Seite 33.

Gehe zu Seite 31

Hinweise zum Anschluss der Komponenten entnehmen Sie bitte auf den Seiten 12 + 13 dieser Montageanweisung.

Gehe zu Seite 12

### 1. Wechsel des Türanschlages

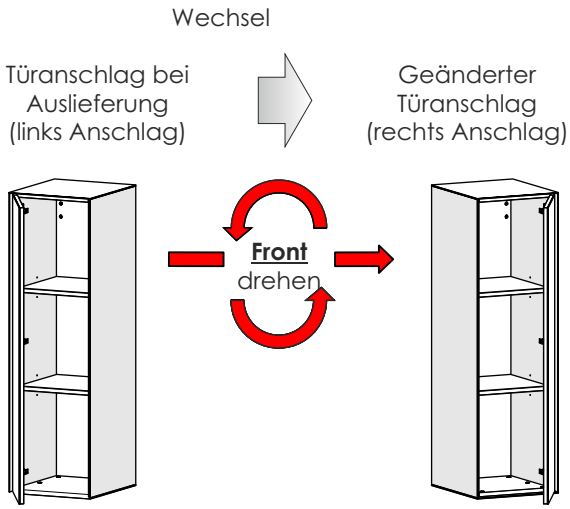


**Anschlagswechsel „Front drehen“ bei Ober- und Unterteil**

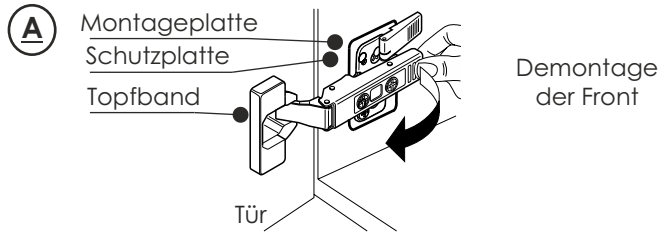


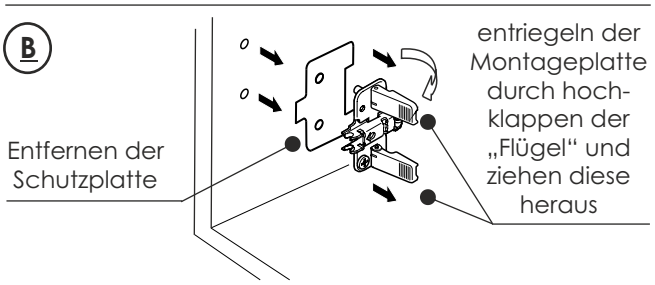


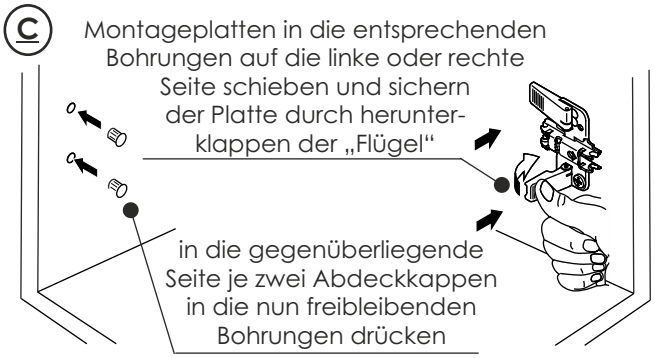


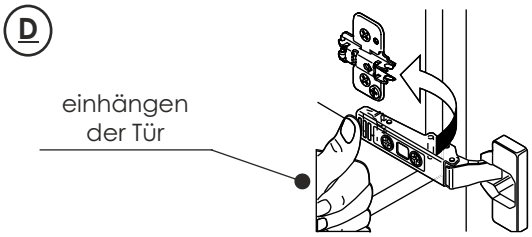


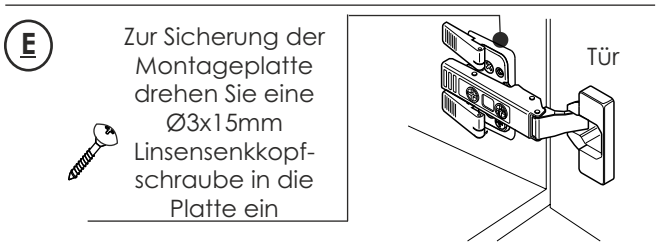


**Alle vormontierten Schutzplatten sind auf jeden Fall zu entfernen!**

### 2. Montage TIP-ON

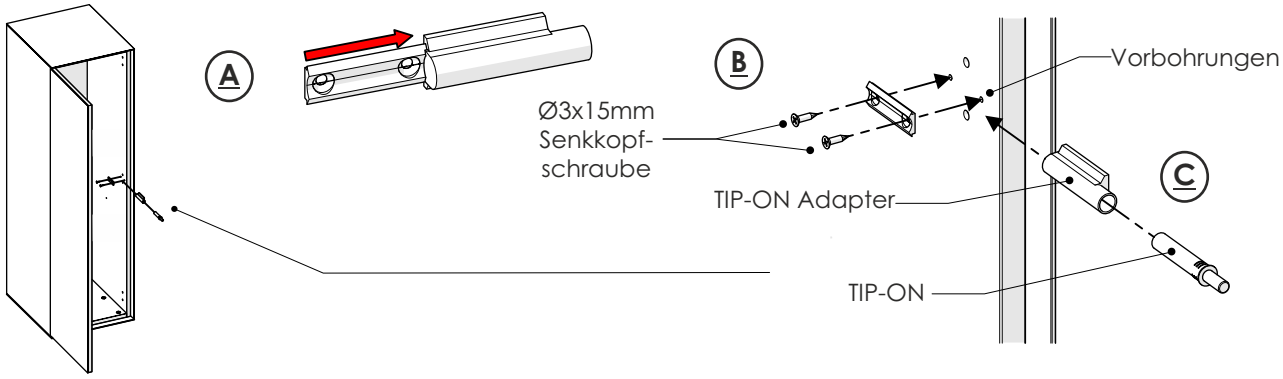

## Hängeelement 6031 / 6032

### 3. Wandmontage

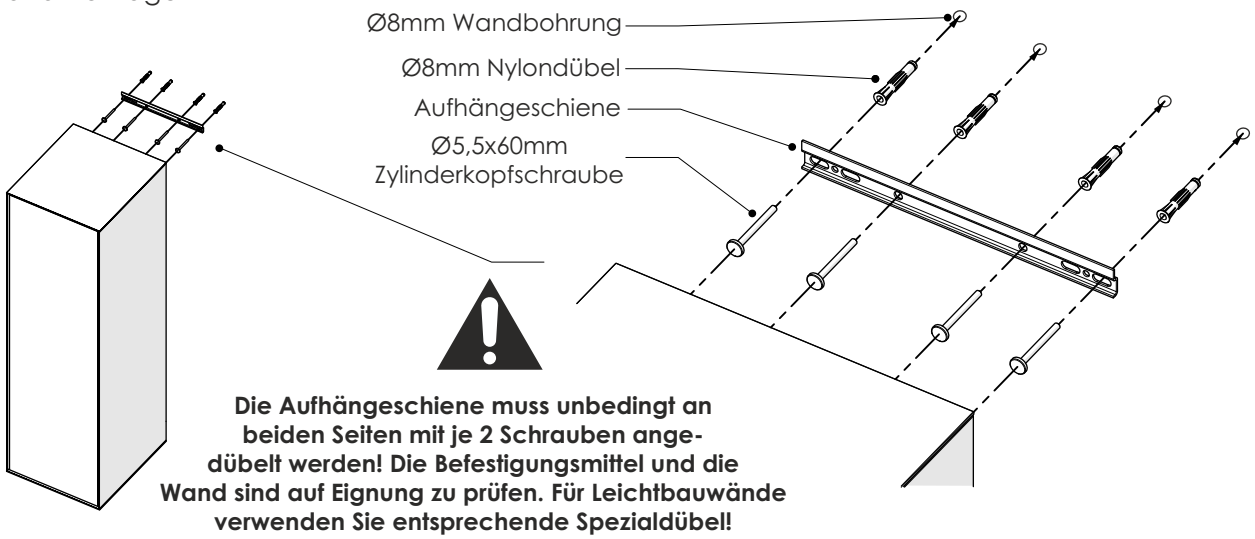


**Die Aufhängeschiene muss unbedingt an beiden Seiten mit je 2 Schrauben angedübelt werden! Die Befestigungsmittel und die Wand sind auf Eignung zu prüfen. Für Leichtbauwände verwenden Sie entsprechende Spezialdübel! (Nicht im Lieferumfang enthalten!)**

### 4. Ausrichtung Korpus

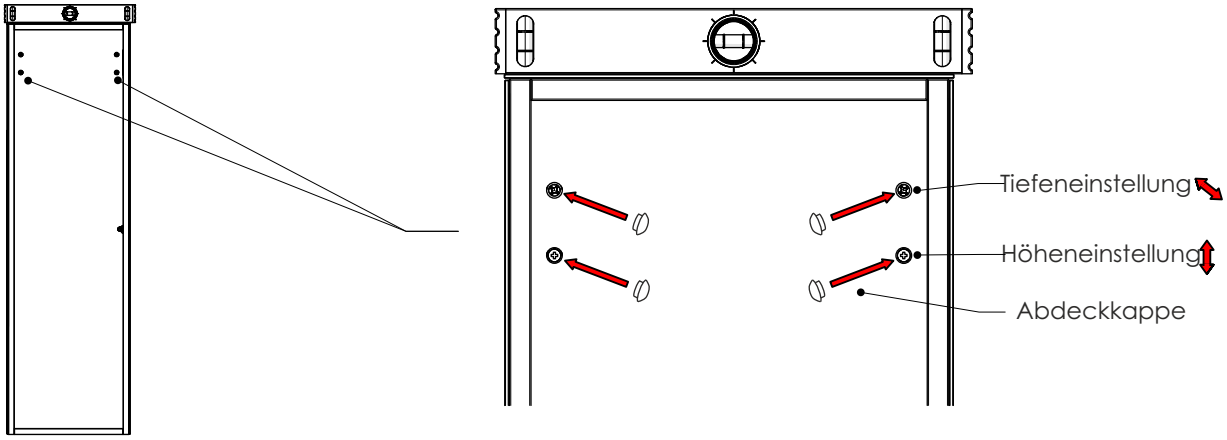


### 5. Montage Einlegeböden

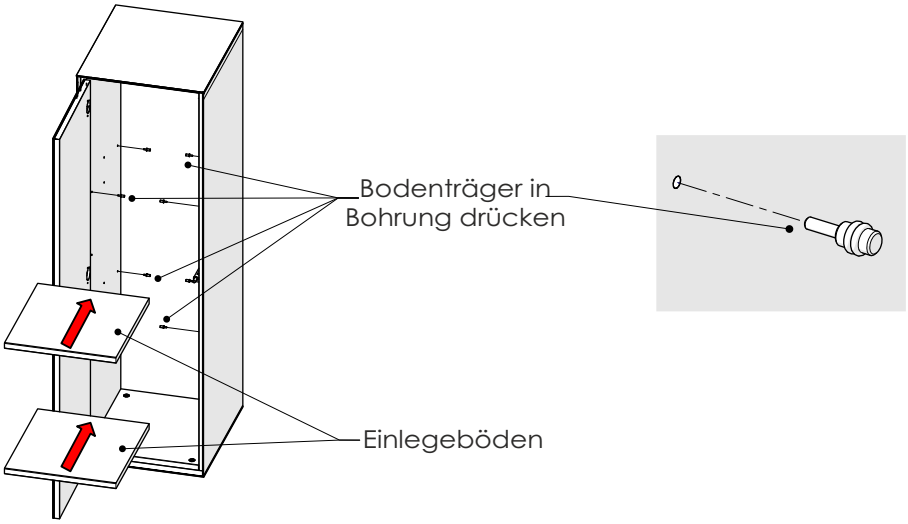

## Hängeelement 6033 / 6034

B 38 H 106 T 35

**6033 li.** **6034 re.**

**Diese Elemente sind links / rechts verwendbar und sind entsprechend dem Aufbauplan zu montieren. Gezeigt ist in dieser Anleitung ein links - angeschlagenes Element. Eine rechts - angeschlagene Variante ist spiegelbildlich zu montieren.**

Informationen zu den jeweiligen Beleuchtungsartikeln finden Sie ab der Seite 33.

Gehe zu Seite 31

Hinweise zum Anschluss der Komponenten entnehmen Sie bitte auf den Seiten 12 + 13 dieser Montageanweisung.

Gehe zu Seite 12

### 1. **Nur bei Beleuchtung** (optionales Zubehör): Montage der Vitrinenbeleuchtung

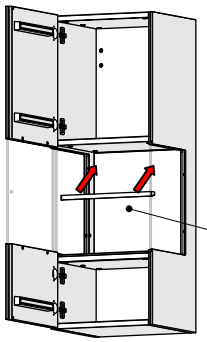

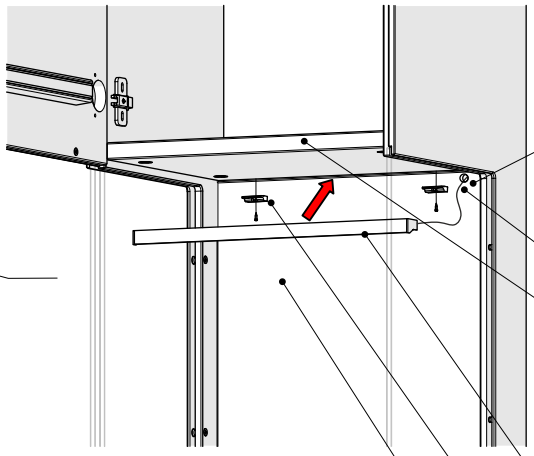

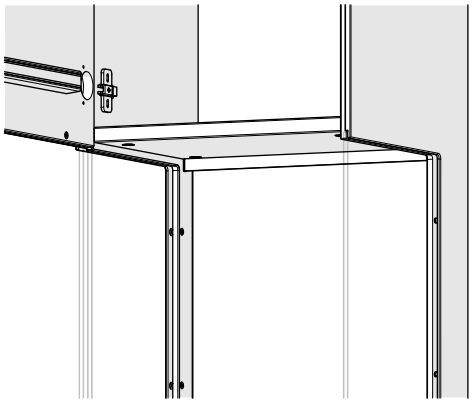

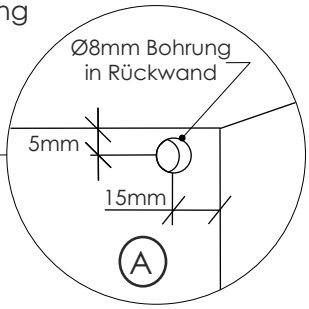


Kabel durch Bohrungen ziehen

Mittelboden

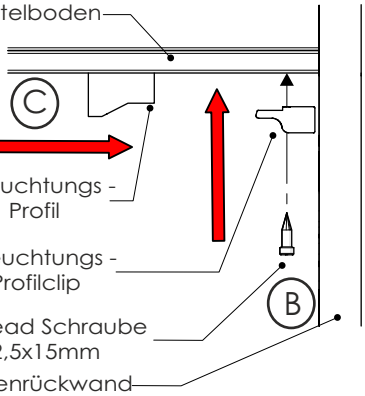


Beleuchtungs - Profil

Beleuchtungs - Profilclip

Pan-Head Schraube Ø2,5x15mm

Vitrinenrückwand

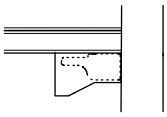

Informationen zu den jeweiligen Beleuchtungen und Hinweise zum Anschluss der Elemente entnehmen Sie bitte ab der Seite 4 ff. dieser Montageanleitung.

### 2. Wandmontage

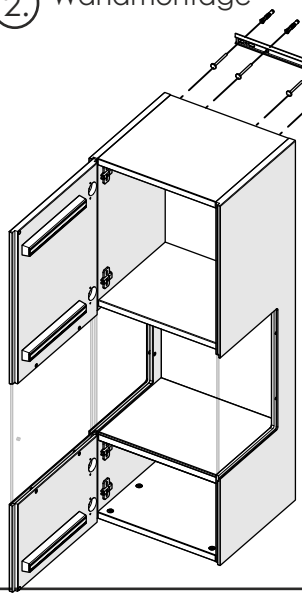

Ø8mm Wandbohrung

Ø8mm Nylondübel

Aufhängeschiene

Ø5,5x60mm Zylinderkopfschraube

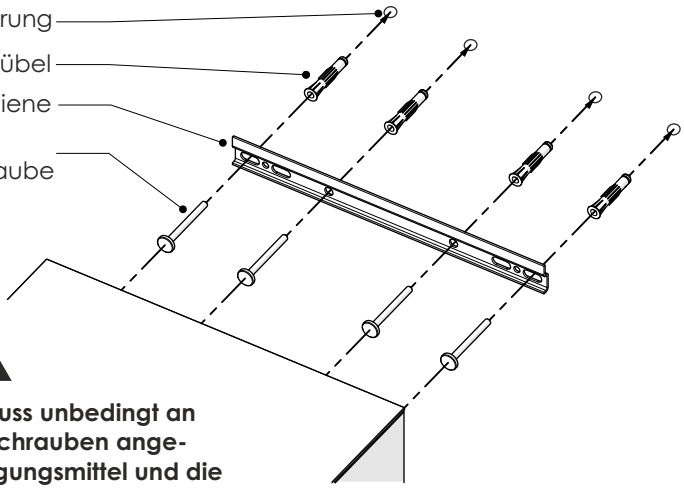

**Die Aufhängeschiene muss unbedingt an beiden Seiten mit je 2 Schrauben angedübelt werden! Die Befestigungsmittel und die Wand sind auf Eignung zu prüfen. Für Leichtbauwände verwenden Sie entsprechende Spezialdübel! (Nicht im Lieferumfang enthalten!)**

## Hängeelement 6033 / 6034

### 3. Ausrichten Korpus

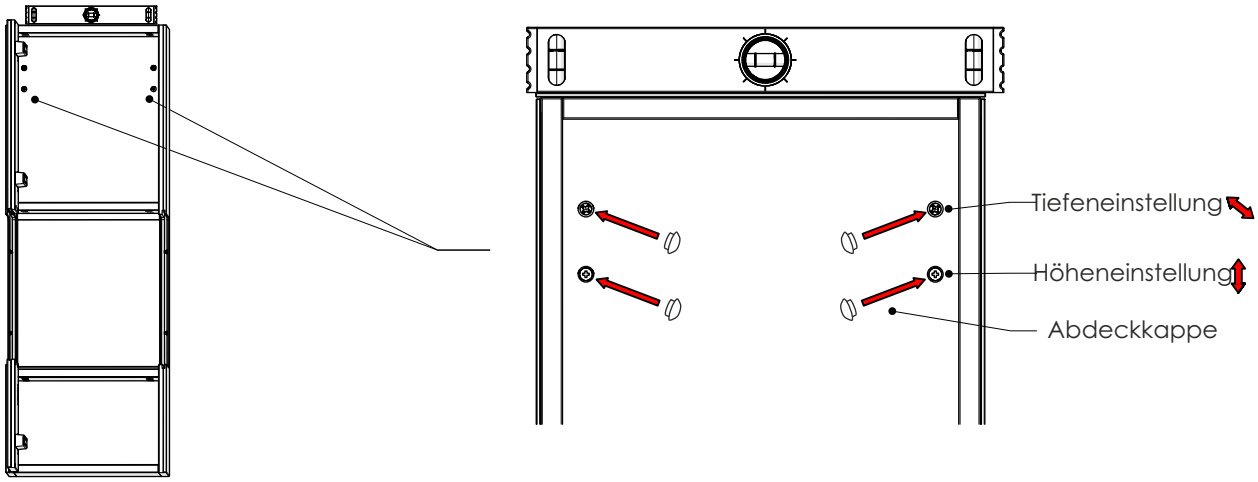


### 4. Montage Türgriff

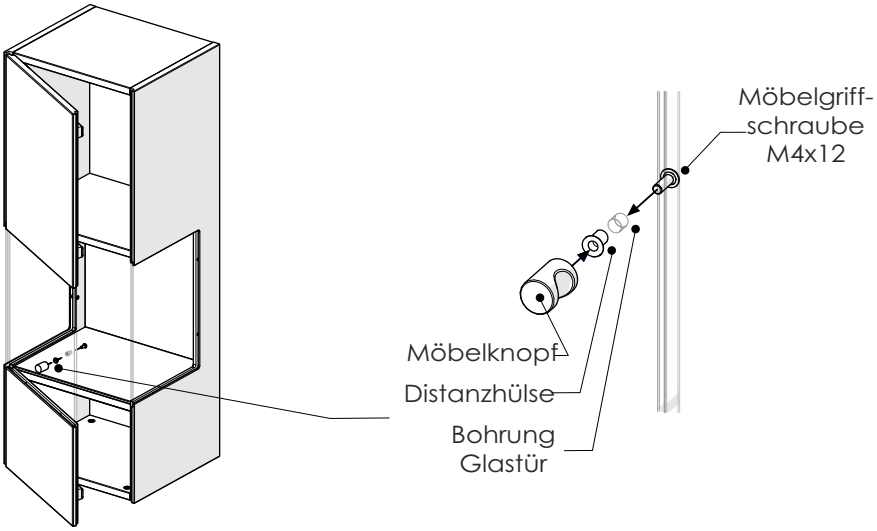

zurück zum Inhaltsverzeichnis

## Hängeelement 2151

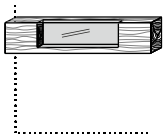

B 154 H 33 T 34
**2151**

Informationen zu den jeweiligen Beleuchtungsartikeln finden Sie ab der Seite 33.

Gehe zu Seite 31

Hinweise zum Anschluss der Komponenten entnehmen Sie bitte auf den Seiten 12 + 13 dieser Montageanweisung.

Gehe zu Seite 12

### 1. **Nur bei Beleuchtung** (optionales Zubehör): Montage der Vitrinenbeleuchtung

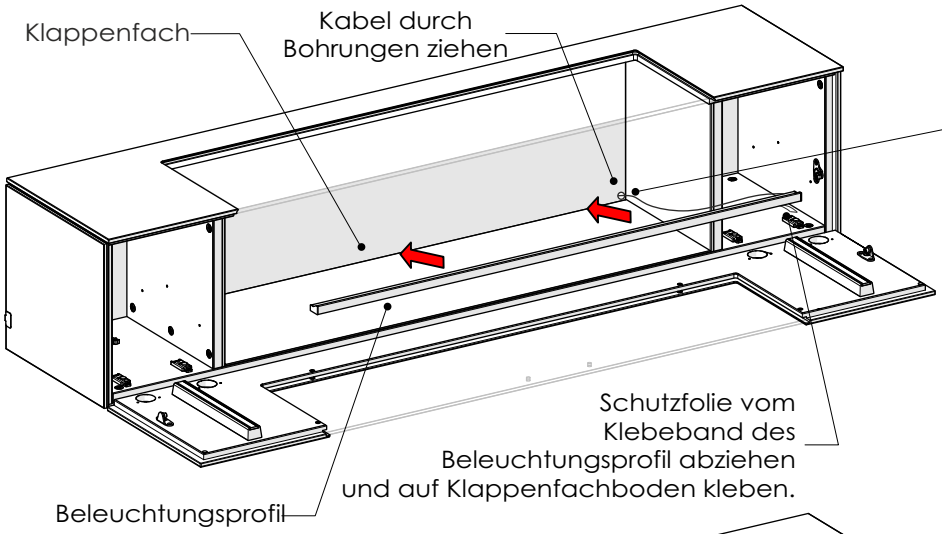


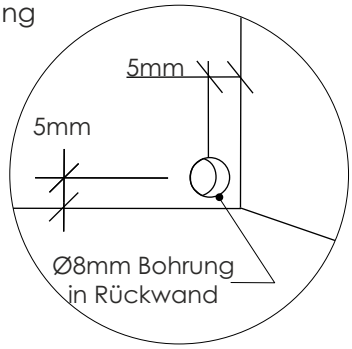


Position Beleuchtungsprofil

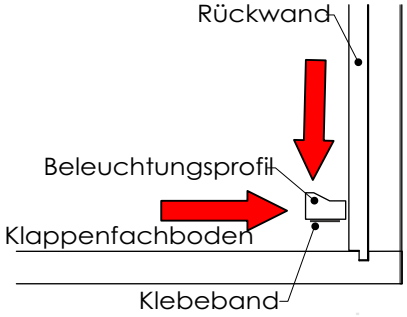


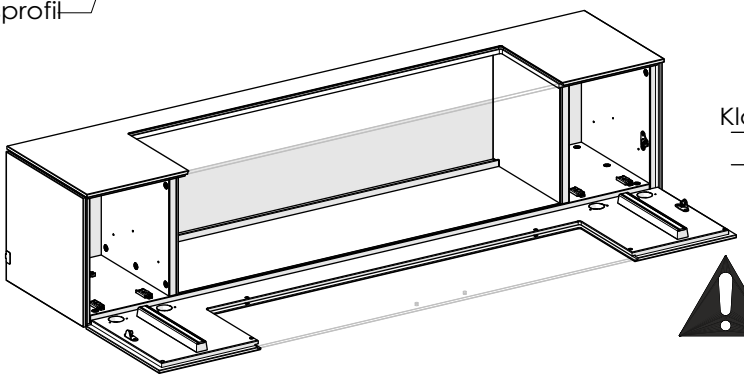

Informationen zu den jeweiligen Beleuchtungen und Hinweise zum Anschluss der Elemente entnehmen Sie bitte ab der Seite 4 ff. dieser Montageanleitung.

### 2. Wandmontage

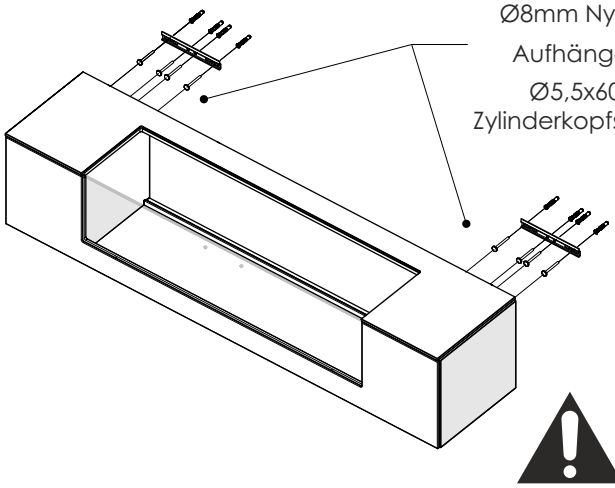

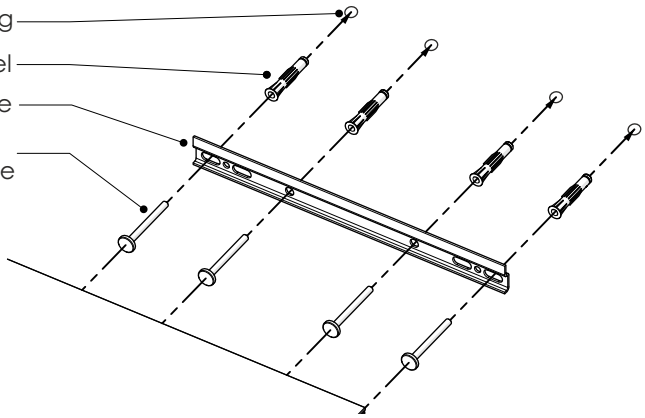


**Die Aufhängeschiene muss unbedingt an beiden Seiten mit je 2 Schrauben angedübelt werden!**
**Die Befestigungsmittel und die Wand sind auf Eignung zu prüfen.**
**Für Leichtbauwände verwenden Sie entsprechende Spezialdübel!**
**(Nicht im Lieferumfang enthalten!)**

## Hängeelement 2151

### 3. Korpus ausrichten

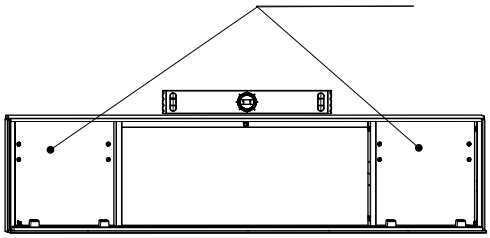

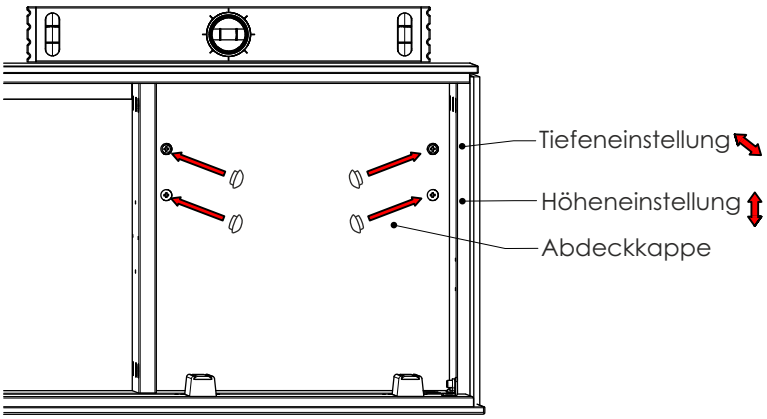


### 4. **Nur bei Beleuchtung** (optionales Zubehör): Montage der Unterbodenbeleuchtung

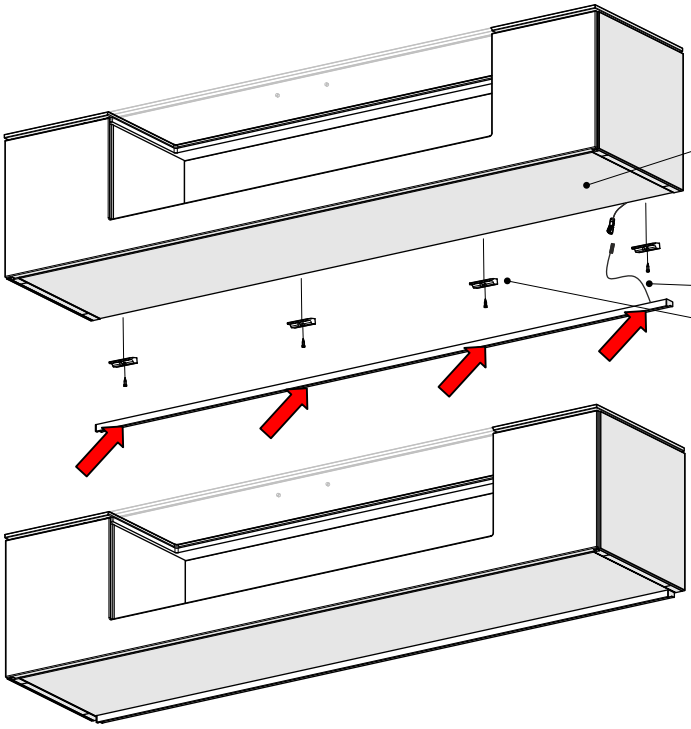

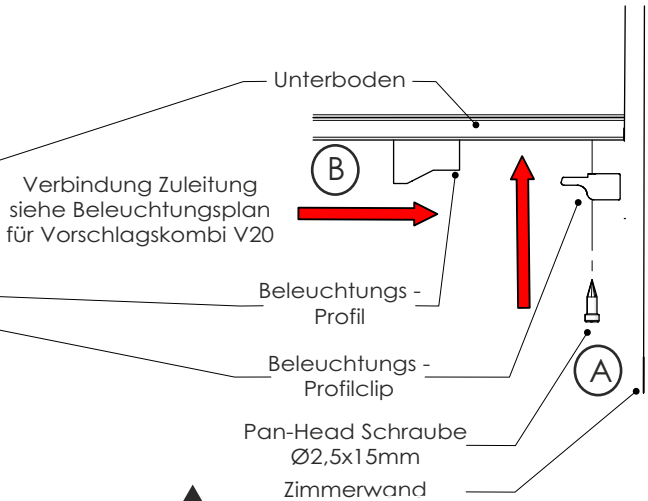


Informationen zu den jeweiligen Beleuchtungen und Hinweise zum Anschluss der Elemente entnehmen Sie bitte ab der Seite 4 ff. dieser Montageanleitung.

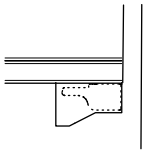

### 5. Montage Einlegeboden / Griff

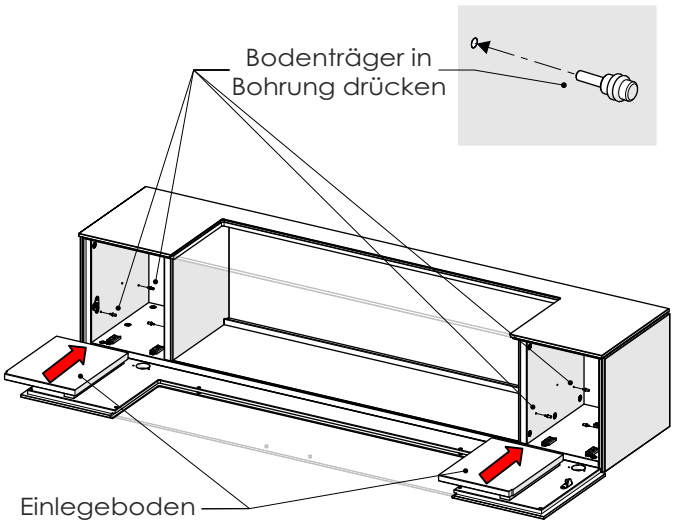


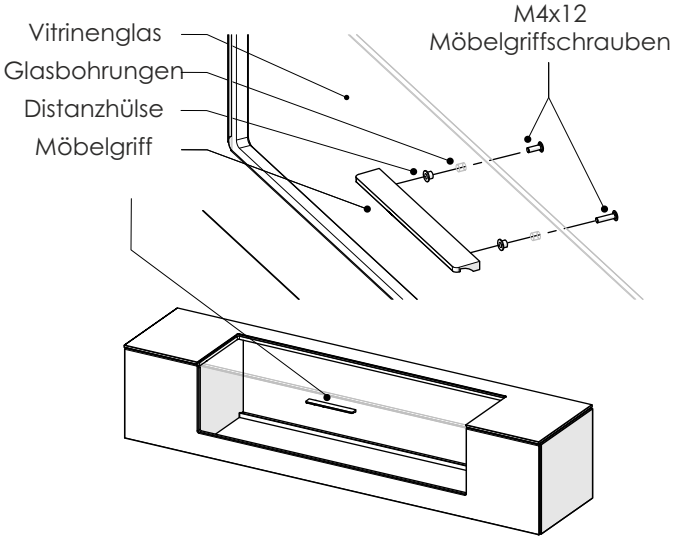

## Hängelowboards 2211 / 2191 / 2161 / 2071

Informationen zu den jeweiligen Beleuchtungsartikeln finden Sie ab der Seite 33.

Gehe zu Seite 31

| B 211 H 38 T 39 | B 192 H 38 T 39 | B 154 H 38 T 39 | B 74 H 38 T 39 |
|---|---|---|---|
| **2211-“”/ -A** | **2191-“”/ -A / -T** | **2161-“”/ -A / -T** | **2071-“”/ -A / -T** |

Hinweise zum Anschluss der Komponenten entnehmen Sie bitte auf den Seiten 12 + 13 dieser Montageanweisung.

Gehe zu Seite 12

### 1. Wandmontage

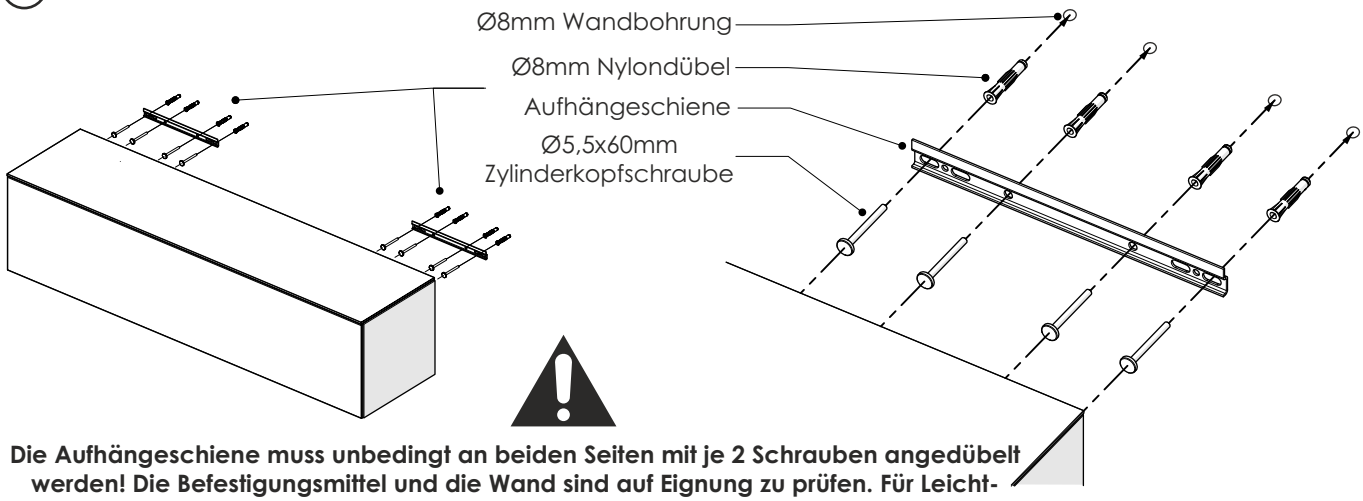


**Die Aufhängeschiene muss unbedingt an beiden Seiten mit je 2 Schrauben angedübelt werden! Die Befestigungsmittel und die Wand sind auf Eignung zu prüfen. Für Leichtbauwände verwenden Sie entsprechende Spezialdübel! (Nicht im Lieferumfang enthalten!)**

### 2. Korpus ausrichten

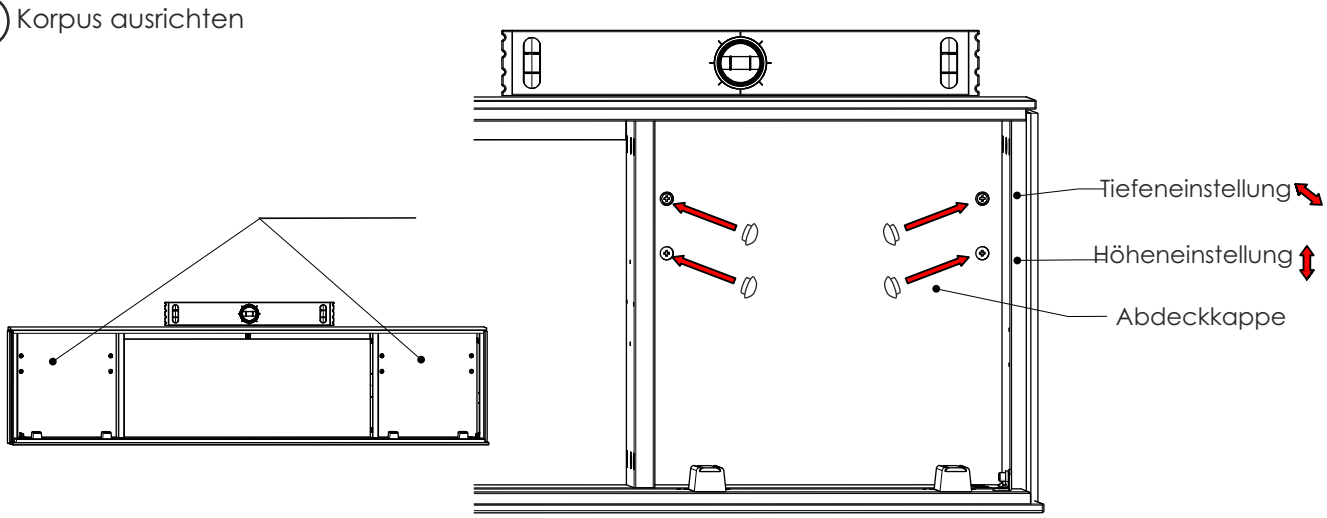


### 3. TIP-ON Montage

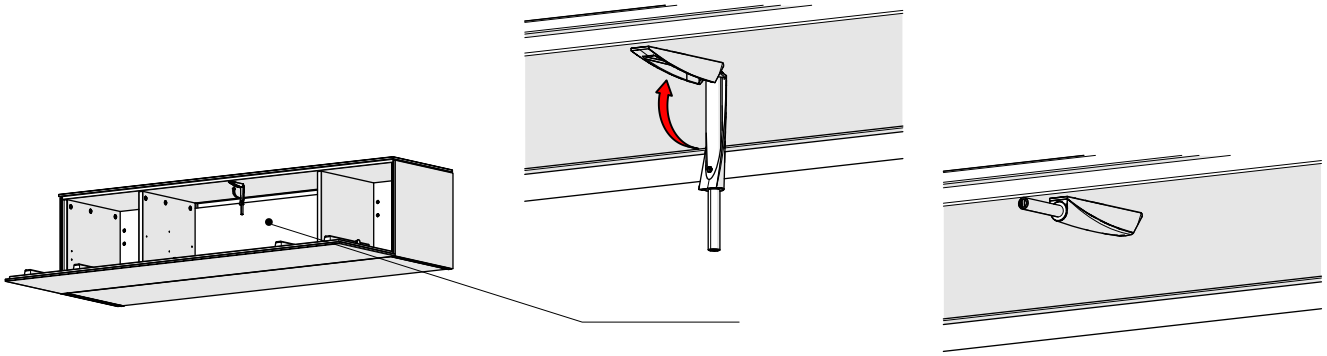

Hängelowboards 2211 / 2191 / 2161 / 2071

4. Montage Einlegeboden

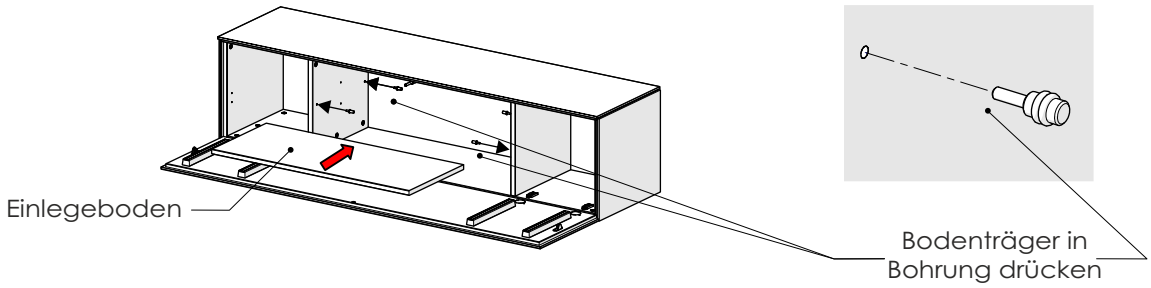


5. Neigungsverstellung

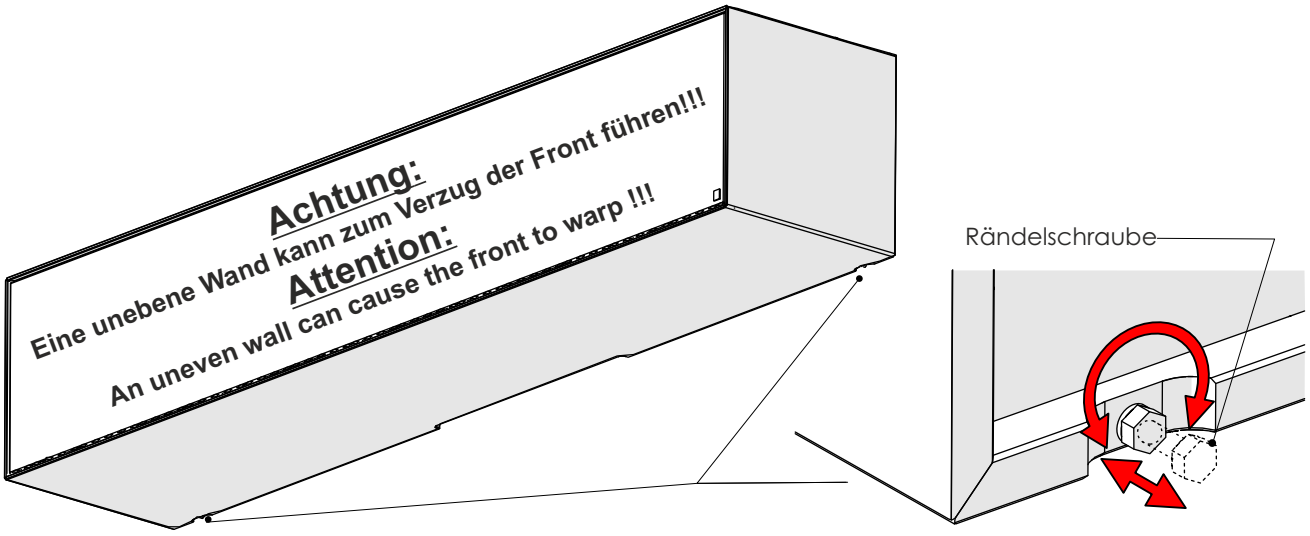


**Durch die Neigungsverstellung kann bei einer unebenen Wand der Verzug des Korpus entgegen gewirkt werden. Hierdurch wird zudem die Passung und Ebenheit der Front positiv beeinflusst.**

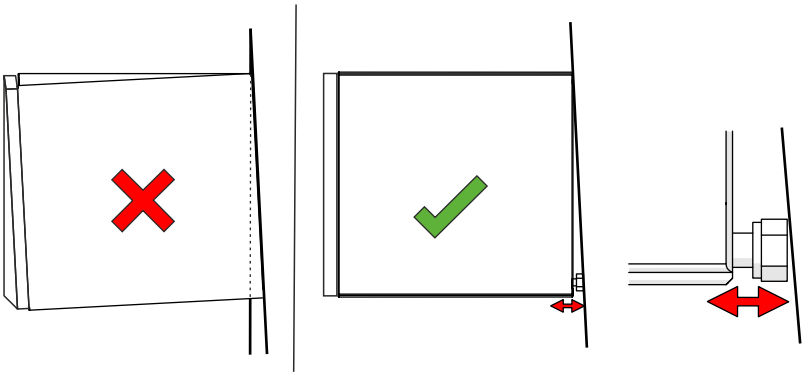

## Lowboard 3131 / 3211 / 3271 / 3172 / 3171 / 3221 / 3222

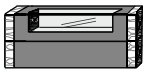

B 130 H 60 T 55
**3131A / T**

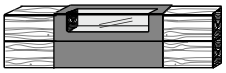

B 220 H 60 T 55
**3211A / T**

B 268 H 60 T 55
**3271A / T**
**3272A / T (spiegelbildlich)**

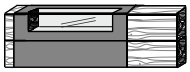

B 175 H 60 T 55
**3172A / T**
**3171A / T (spiegelbildlich)**

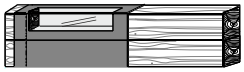

B 175 H 60 T 55
**3221A / T**
**3222A / T (spiegelbildlich)**

Informationen zu den jeweiligen Beleuchtungsartikeln finden Sie ab der Seite 33.

Gehe zu Seite 31

Hinweise zum Anschluss der Komponenten entnehmen Sie bitte auf den Seiten 12 + 13 dieser Montageanweisung.

Gehe zu Seite 12

**Die Lowboards werden aus verschiedenen Elementen zusammengestellt. Die Teile werden entsprechend dem Aufbauplan positioniert und montiert. Dargestellt werden die Montage von Vitrinen-, Tür- und Schubkastenlement sowie der Anstellseite. Die Montage von spiegelbildlichen Elementen muss entsprechend gegensätzlich erfolgen.**

### 1. Montage Sockelgleiter

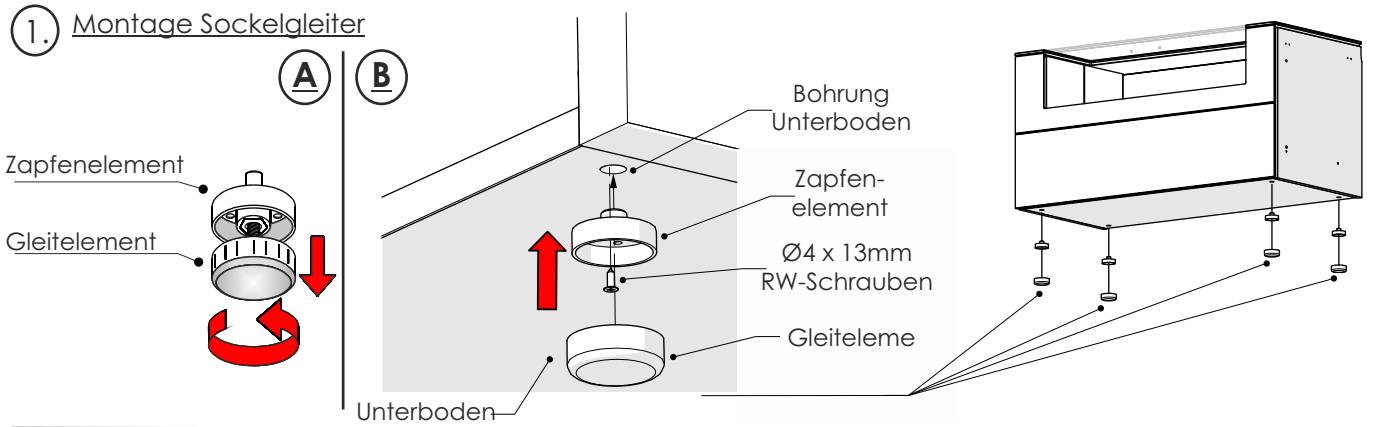


### 2. **Nur bei Beleuchtung** (optionales Zubehör): Montage der Vitrinenbeleuchtung

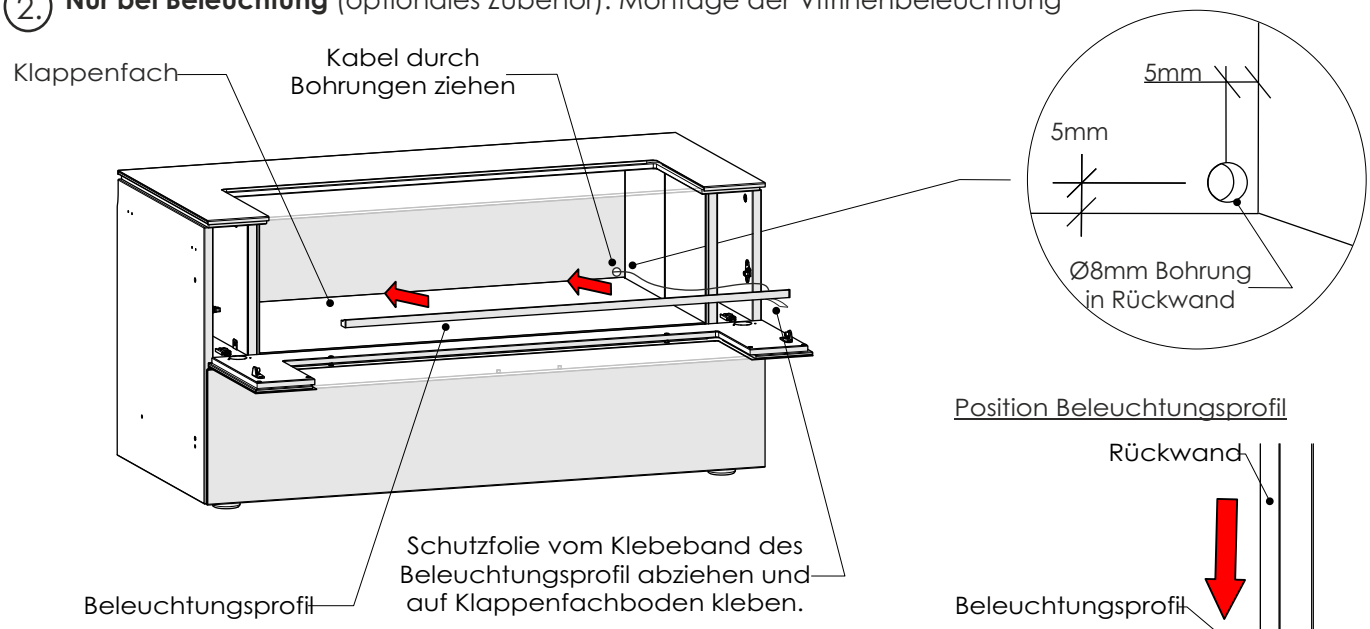


Informationen zu den jeweiligen Beleuchtungen und Hinweise zum Anschluss der Elemente entnehmen Sie bitte ab der Seite 4 ff. dieser Montageanleitung.

## Lowboard 3131 / 3211 / 3271 / 3172 / 3171 / 3221 / 3222

### 3. Verschraubung Einhängebeschläge an Vitinenelement

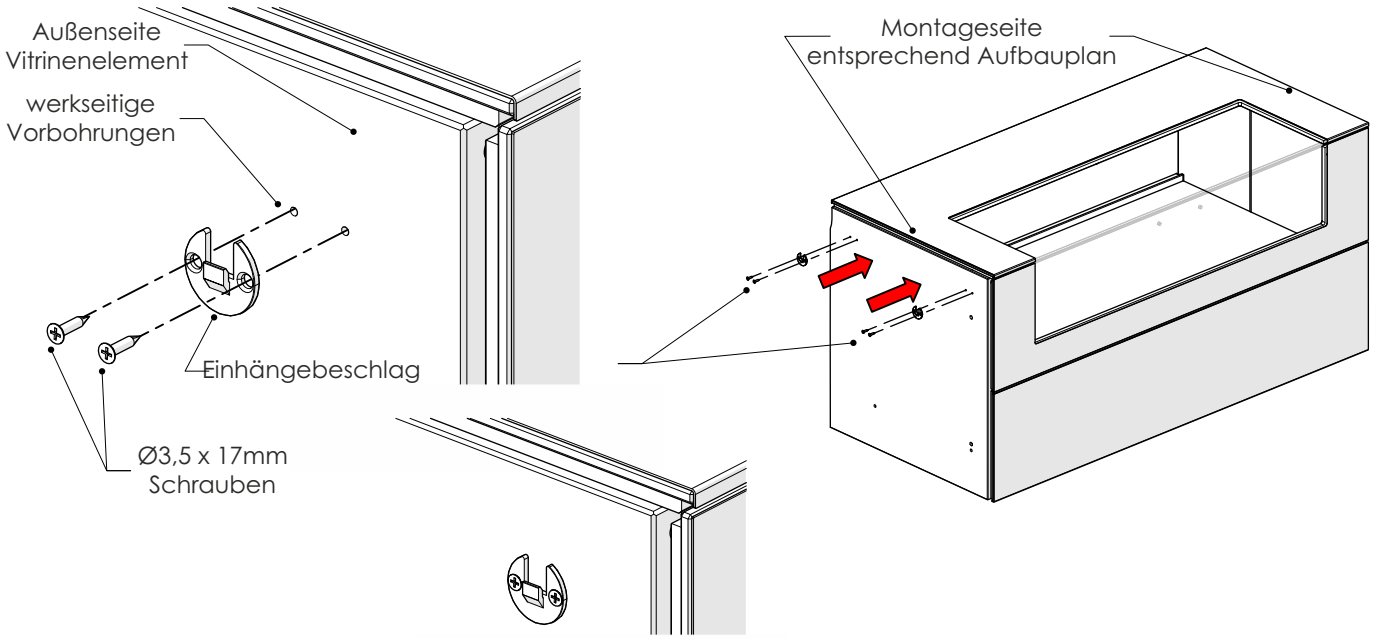


### 4. Einhängen Anstellseite

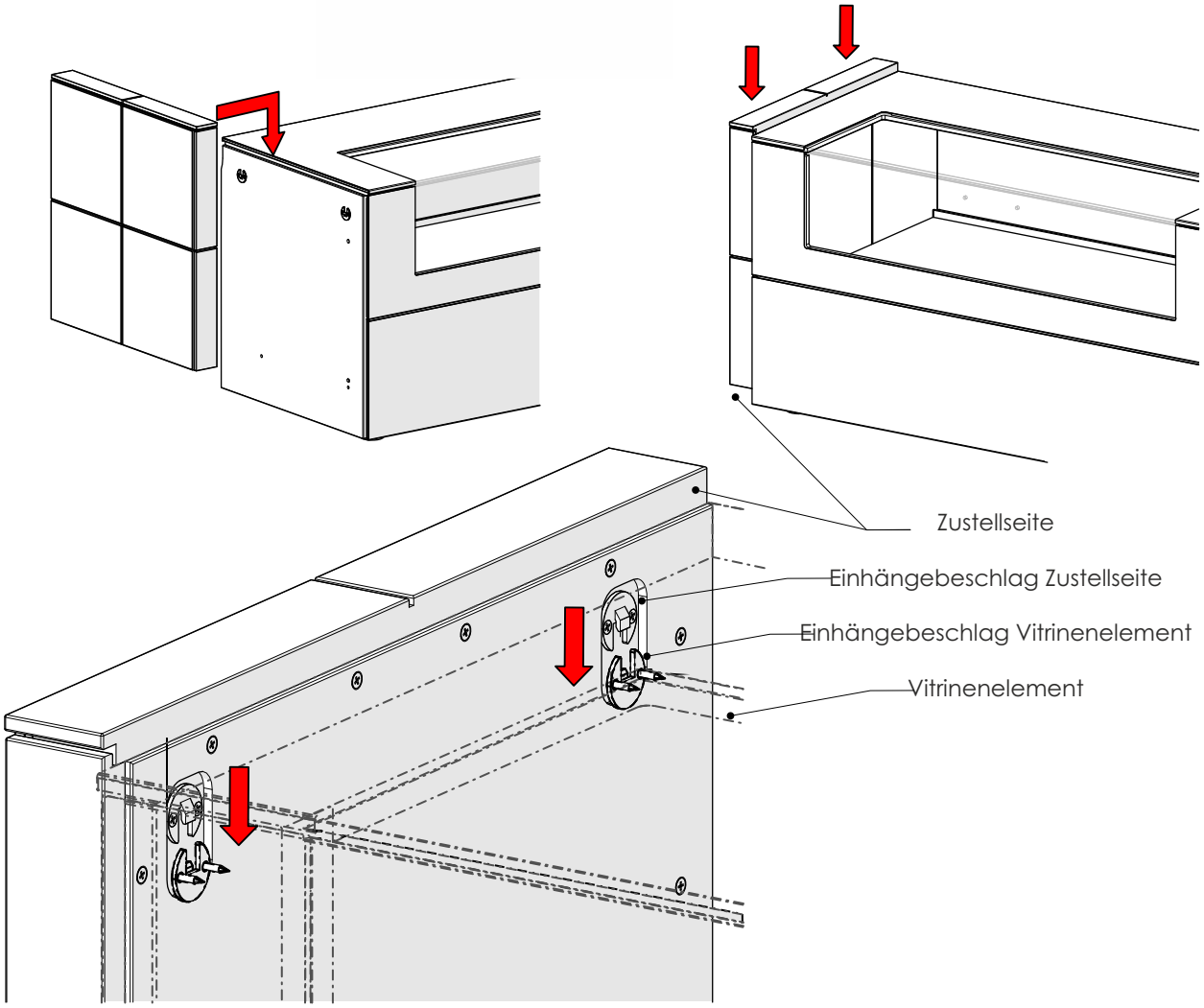

## Lowboard 3131 / 3211 / 3271 / 3172 / 3171 / 3221 / 3222

### 5. Verschraubung Anstellseite und Vitinenelement

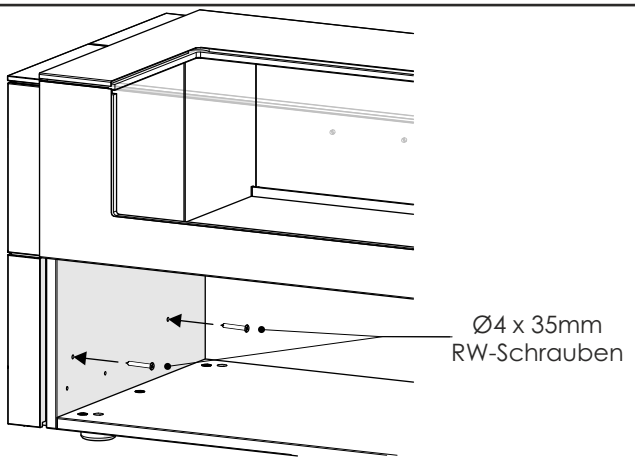


## Montage Tür- und / oder Schubkastenelement (Eventualposition)

### 6. Montage Sockelgleiter

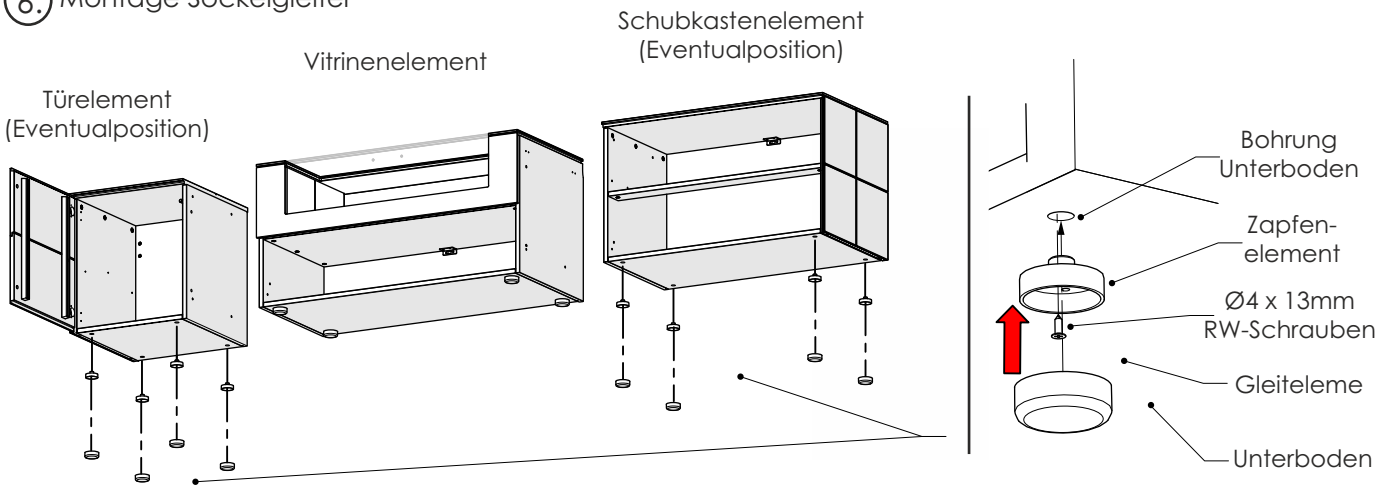


### 7. Verschraubung der Korpuselemente

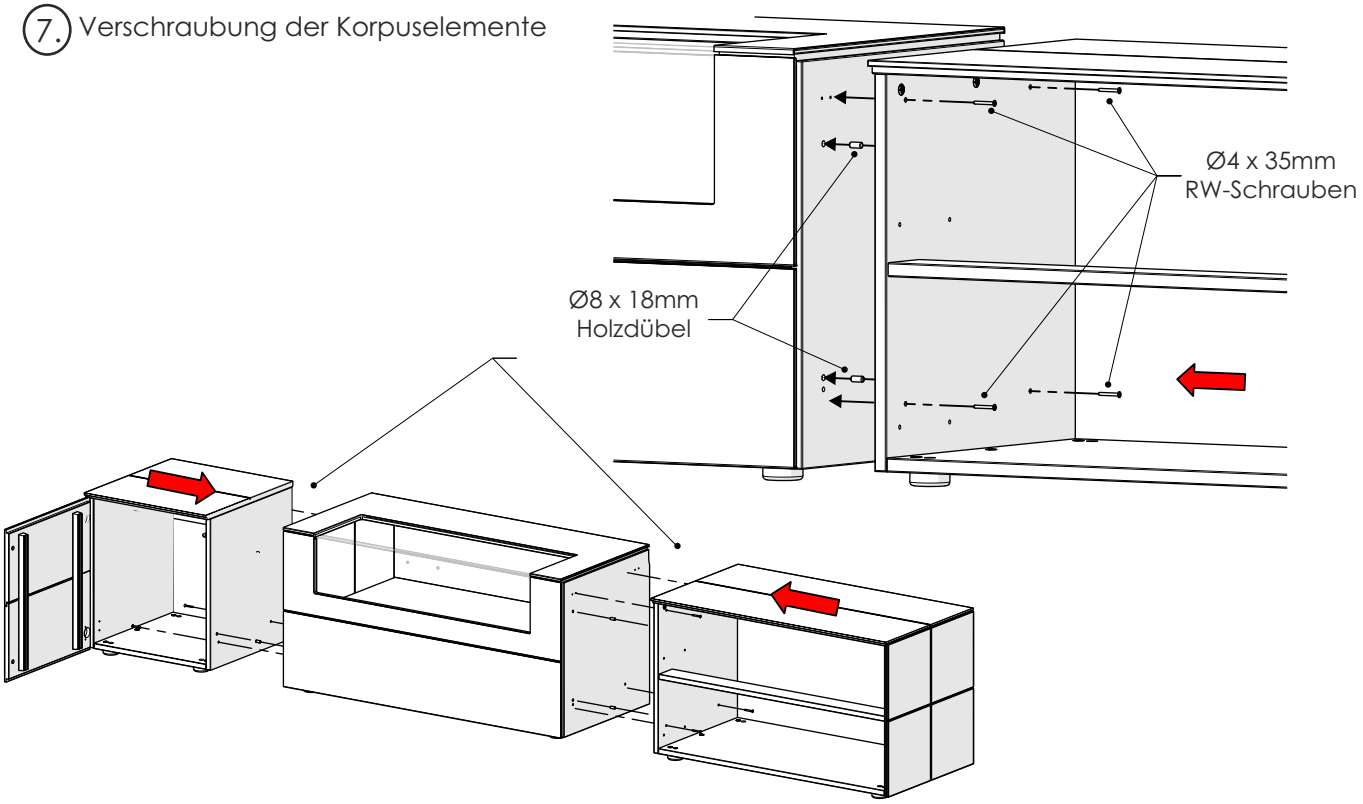

Lowboard 3131 / 3211 / 3271 / 3172 / 3171 / 3221 / 3222

## 8. Ausrichtung Korpus

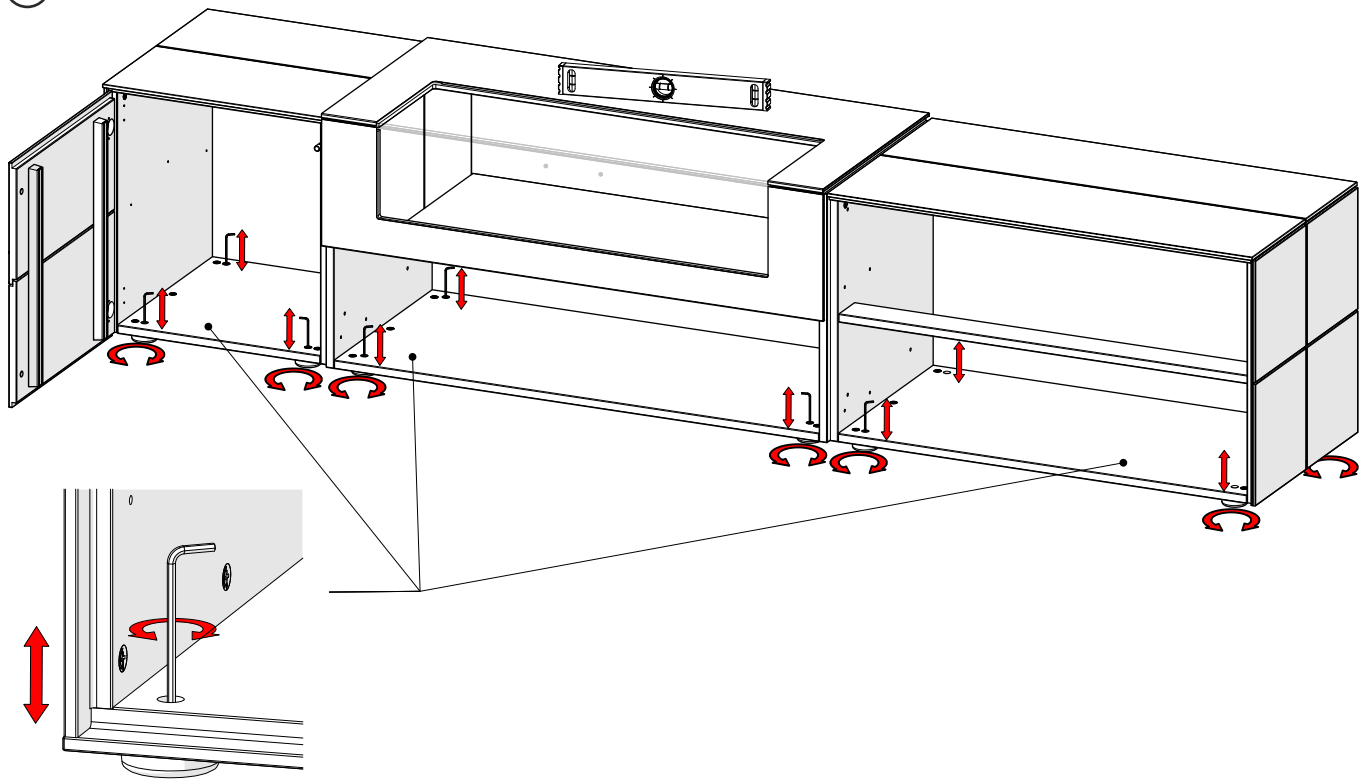

## 9. Montage Kippsicherung Türenelement

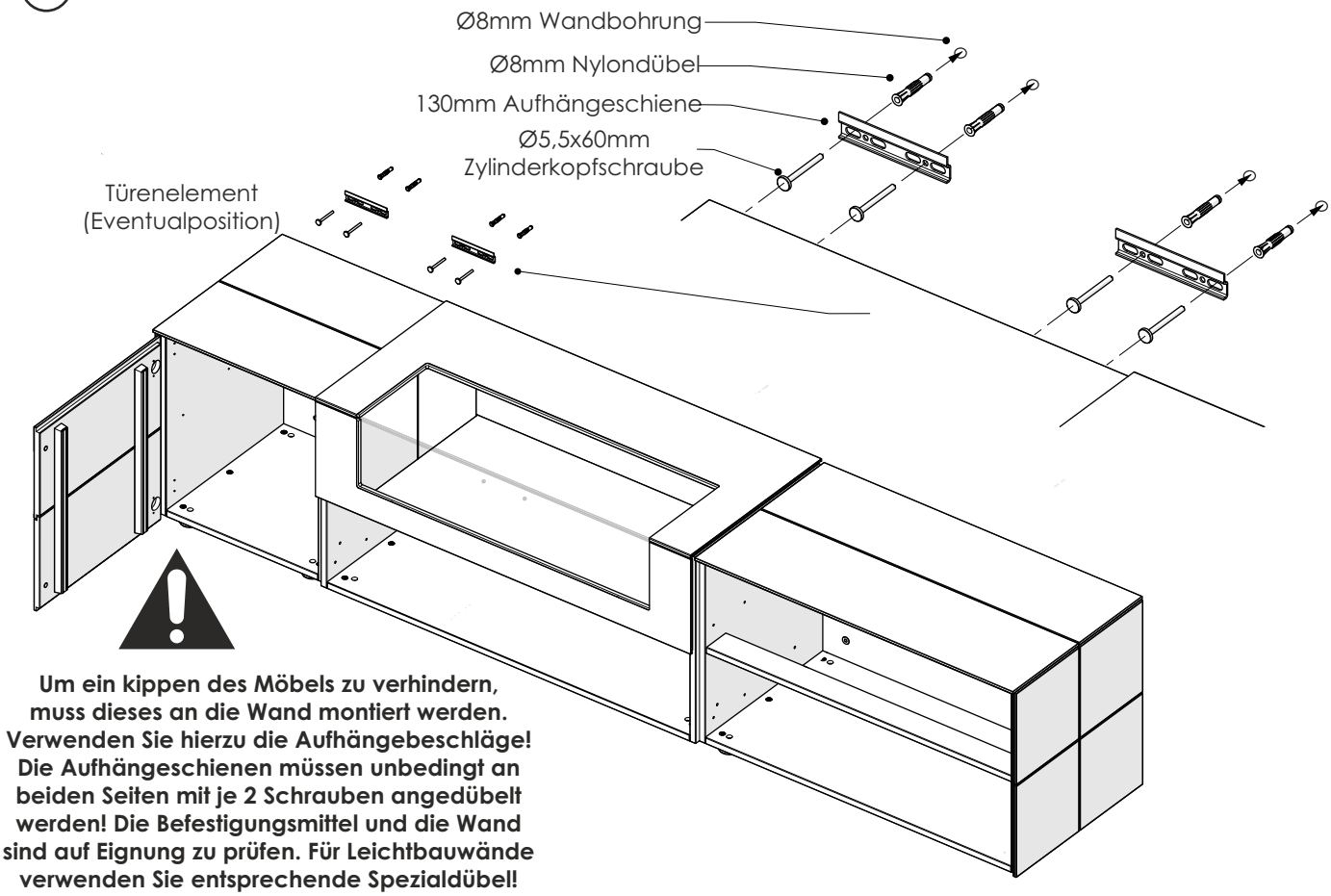


**Um ein kippen des Möbels zu verhindern, muss dieses an die Wand montiert werden. Verwenden Sie hierzu die Aufhängebeschläge! Die Aufhängeschienen müssen unbedingt an beiden Seiten mit je 2 Schrauben angedübelt werden! Die Befestigungsmittel und die Wand sind auf Eignung zu prüfen. Für Leichtbauwände verwenden Sie entsprechende Spezialdübel! (Nicht im Lieferumfang enthalten!)**

## Lowboard 3131 / 3211 / 3271 / 3172 / 3171 / 3221 / 3222

### 10. Türenelement ausrichten

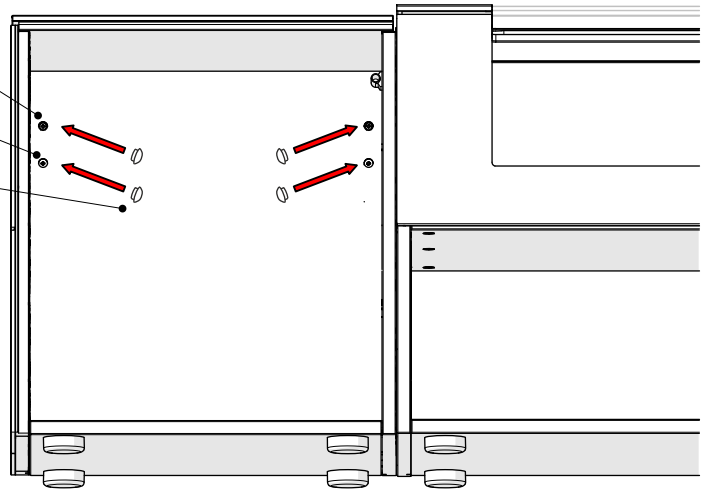


**Um die Kippsicherung zu gewährleisten, achten Sie darauf, dass der Aufhängebeschlag zu jeder Zeit in die Aufhängeschiene eingreift!**

**Nach der Montage sind die Bohrungen zur Einstellung der Montagebeschläge mit den beiliegenden Kappen zu schließen!**

### 11. Montage Kippsicherung Vitrinen- und Schubkastenelement

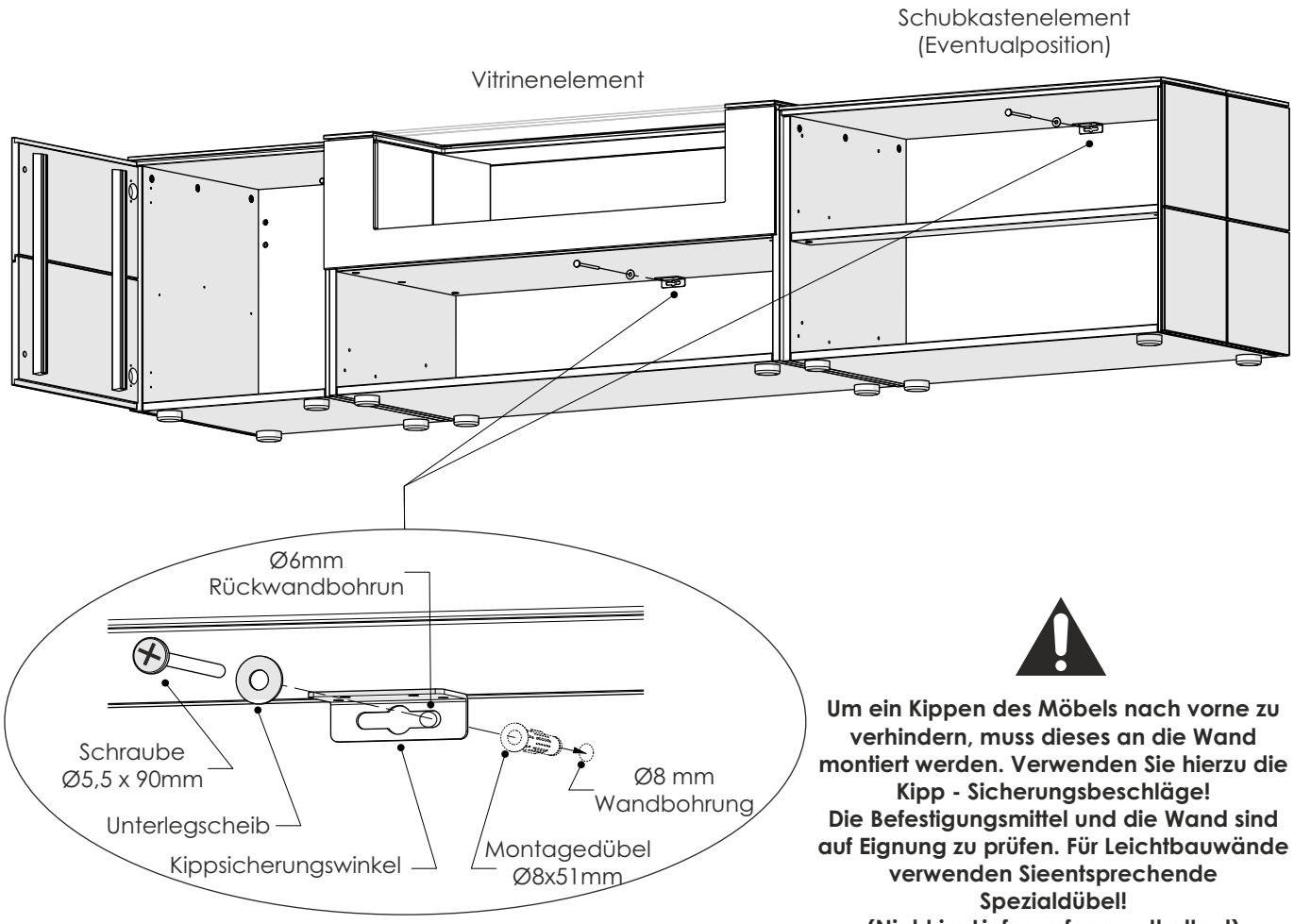


**Um ein Kippen des Möbels nach vorne zu verhindern, muss dieses an die Wand montiert werden. Verwenden Sie hierzu die Kipp - Sicherungsbeschläge!**
**Die Befestigungsmittel und die Wand sind auf Eignung zu prüfen. Für Leichtbauwände verwenden Sieentsprechende Spezialdübel!**
**(Nicht im Lieferumfang enthalten!)**

Lowboard 3131 / 3211 / 3271 / 3172 / 3171 / 3221 / 3222

## 12. Montage Einlegeboden / TIP-ON Beschlag / Griff / Abdeckkappen

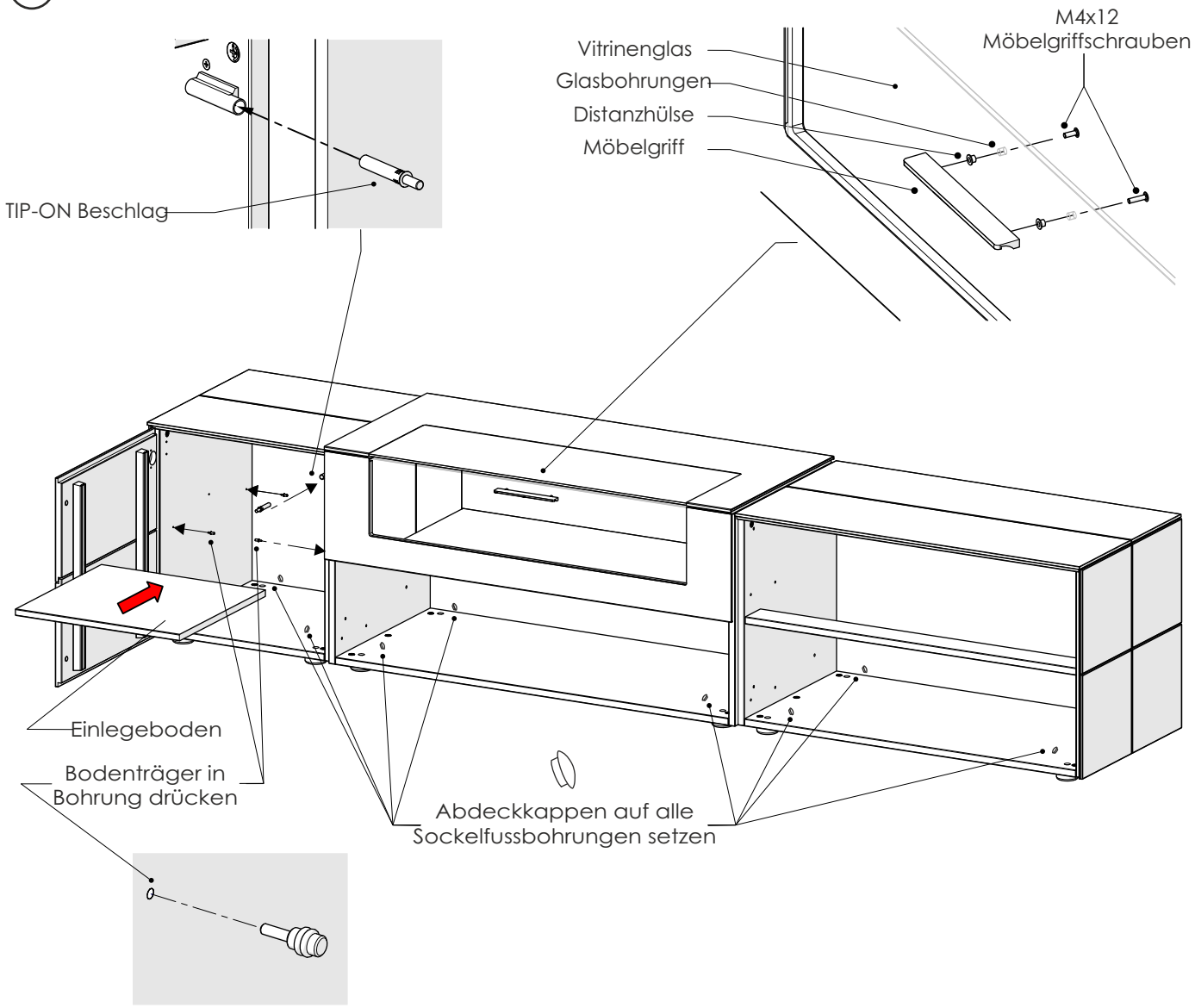

## Anstellelement 4031 / 4032

B 38 H 73 T 44

**4031 A / T li.** **4032 A / T re.**

**Diese Elemente sind links / rechts verwendbar und sind entsprechend dem Aufbauplan zu montieren. Gezeigt ist in dieser Anleitung ein links - angeschlagenes Element. Eine rechts - angeschlagene Variante ist spiegelbildlich zu montieren.**

Informationen zu den jeweiligen Beleuchtungsartikeln finden Sie ab der Seite 33.

Gehe zu Seite 31

Hinweise zum Anschluss der Komponenten entnehmen Sie bitte auf den Seiten 12 + 13 dieser Montageanweisung.

Gehe zu Seite 12

### 1. Wechsel des Türanschlages

Wechsel Türanschlag

Türanschlag bei Auslieferung (links Anschlag) → Geänderter Türanschlag (rechts Anschlag)

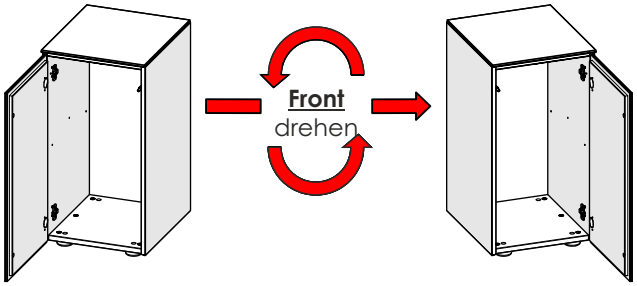


**Anschlagswechsel „Front drehen“**

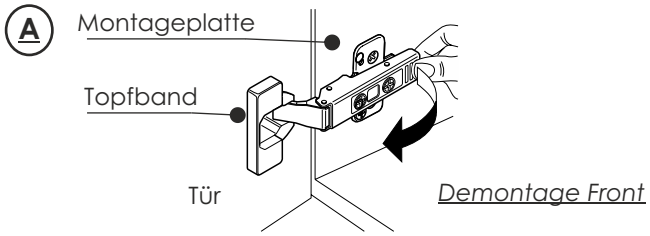


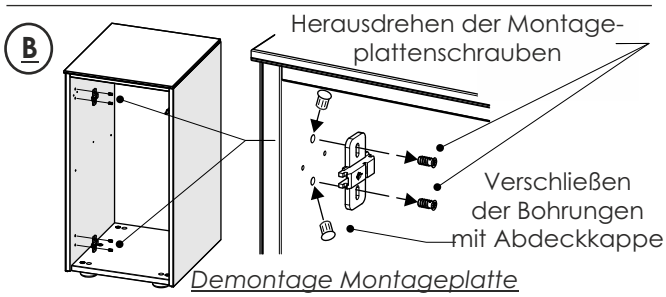


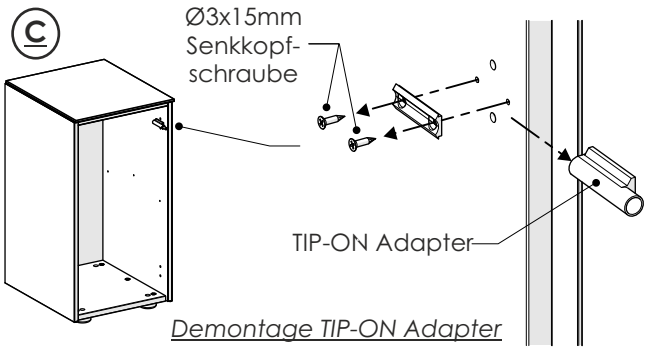


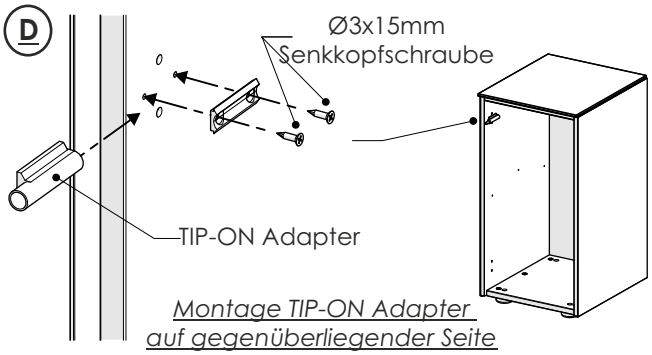


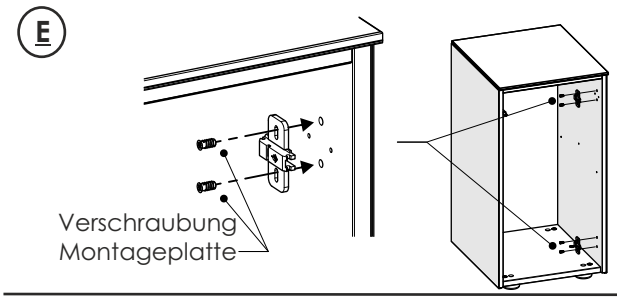


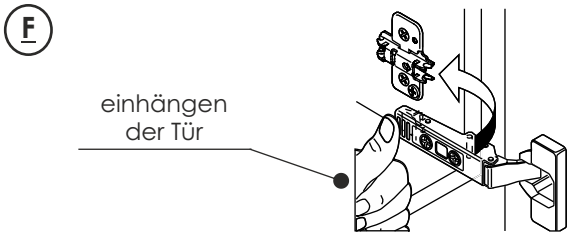

## Anstellelement 4031 / 4032

### 2. Montage Sockelfüße

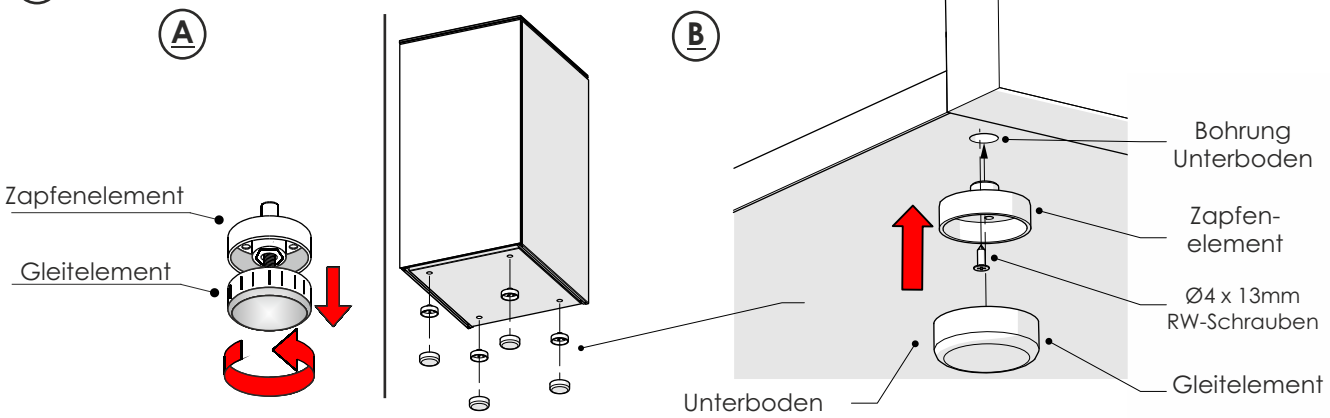


### 3. Ausrichtung Korpus

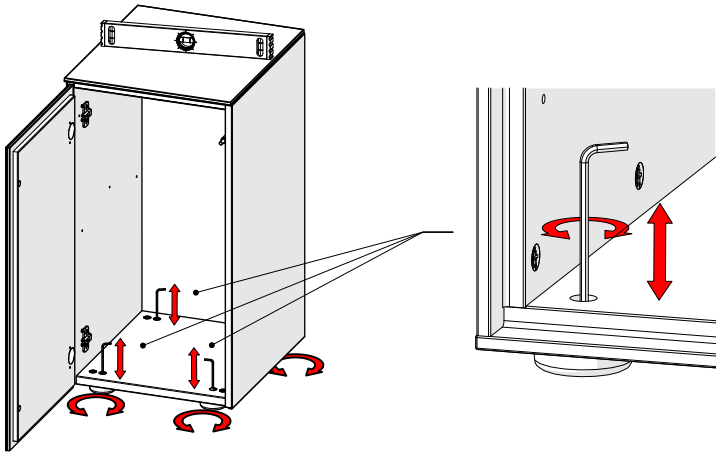

### 4. Montage Kippsicherung

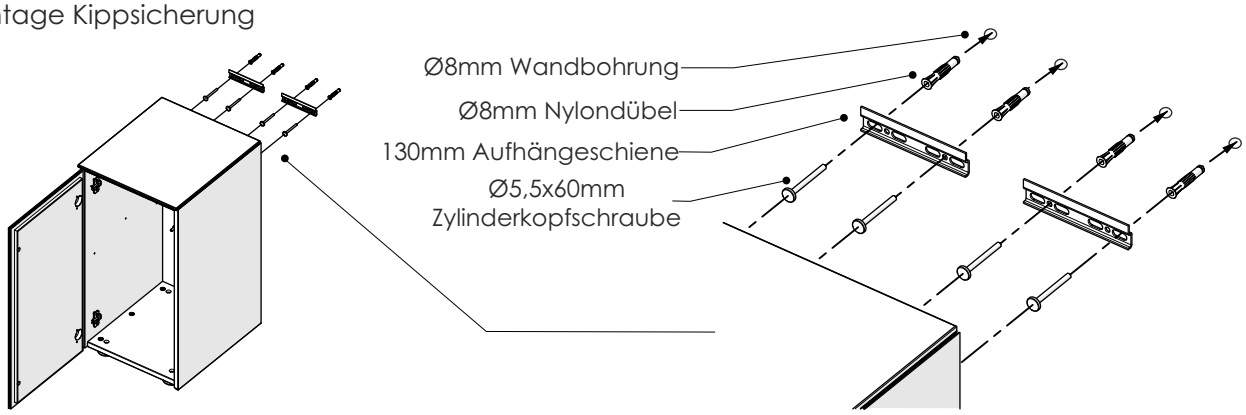


**Um ein kippen des Möbels zu verhindern, muss dieses an die Wand montiert werden. Verwenden Sie hierzu die Aufhängebeschläge! Die Aufhängeschienen müssen unbedingt an beiden Seiten mit je 2 Schrauben angedübelt werden! Die Befestigungsmittel und die Wand sind auf Eignung zu prüfen. Für Leichtbauwände verwenden Sie entsprechende Spezialdübel! (Nicht im Lieferumfang enthalten!)**

### 5. Ausrichten Aufhängebeschläge

**Um die Kippsicherung zu gewährleisten, achten Sie darauf, dass der Aufhängebeschlag zu jeder Zeit in die Aufhängeschiene eingreift!**

**Nach der Montage sind die Bohrungen zur Einstellung der Montagebeschläge mit den beiliegenden Kappen zu schließen!**

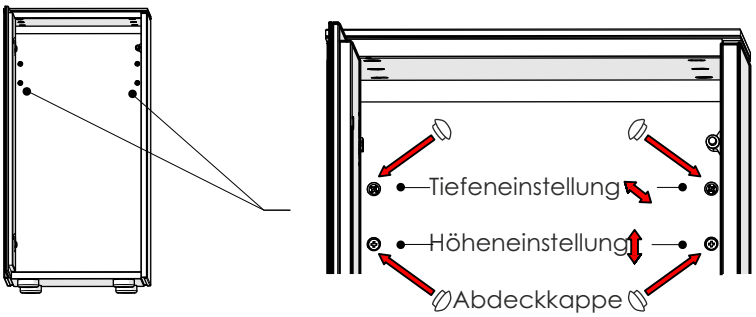

## Anstellelement 4031 / 4032

6. Montage Einlegeböden / TIP-ON Beschlag / Abdeckkappen

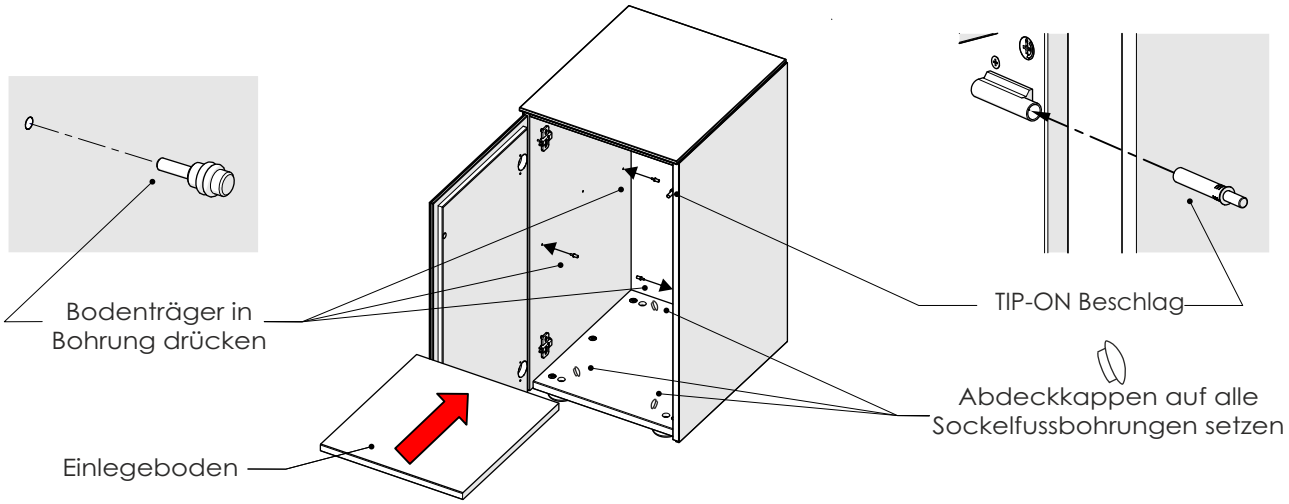

## Montage Metallfüße 1045

Kufen aus Baustahl

| | |
|---|---|
| **Maße in cm** | B 12 H 13 T 41 |
| **Typen-Nr.** | **1045** |

1. Entfernen Sie die Verpackung sowie die Fronten des Möbels. Legen Sie das Element mit der Oberseite nach unten auf eine plane, saubere und weiche Unterlage.

2. Zeichnen Sie die Position der Kufen an. Hierzu verwenden Sie die mitgelieferte Schablone und halten diese an der vorderen und seitlichen Kante des Unterbodens bündig an. (Abb. 1)

3. Verschrauben Sie die Kufen mit je4 Stück Ø4x25mm RW-Schrauben. Drehen Sie anschließend die Sockelschrauben in die hierfür vorgesehenen Gewindebohrungen der Kufen. (Abb. 2)

4. Bei einigen breiten Elementen ist es notwendig, den Korpus mittig zu unterstützen. Hierzu ist in diesem Kufenelement eine Korpusstütze mit Grundplatte enthalten. Verschrauben Sie die Grundplatte mit 4 Stück Ø4x20mm RW-Schrauben. (Abb. 3)

5. Drehen Sie das Möbel und richten es durch drehen der Stellschrauben wagerecht aus.

6. Setzen Sie die Front wieder ein.

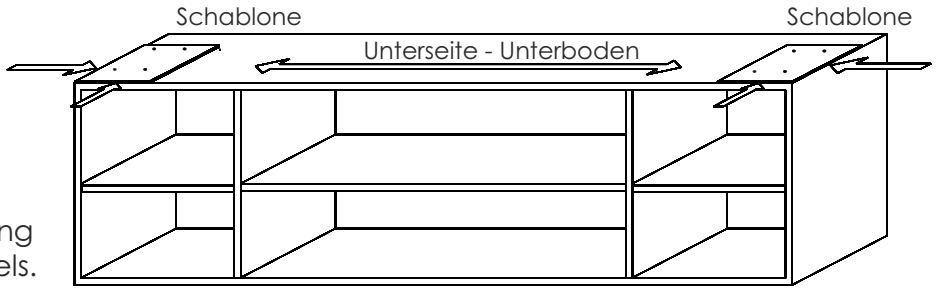


**Abb. 1**

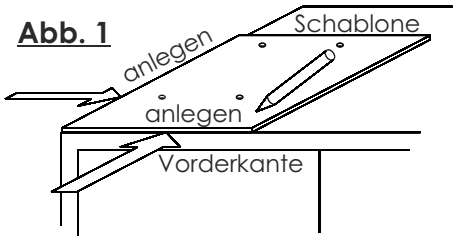


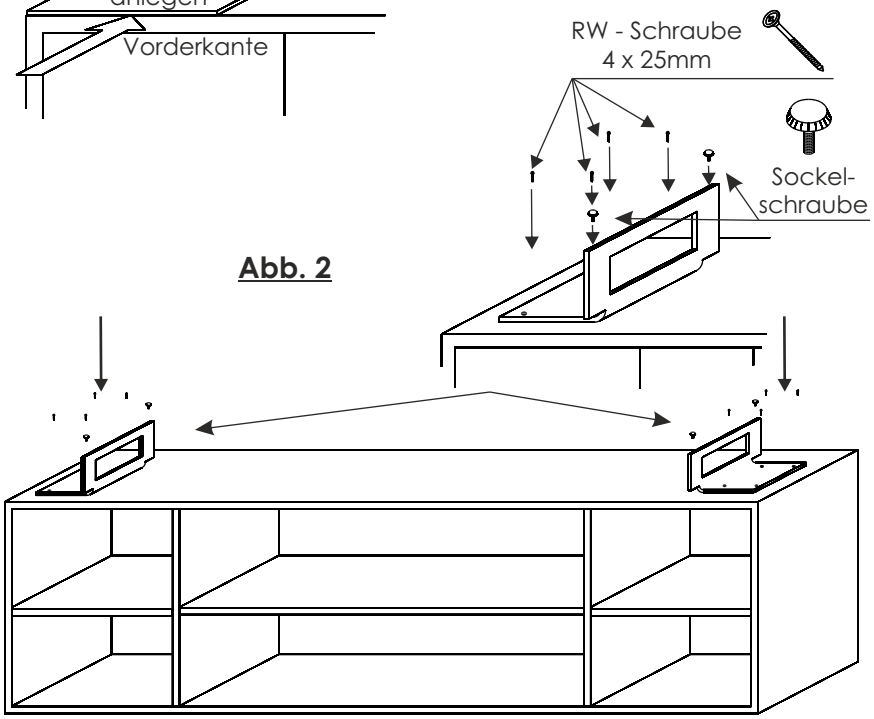


**Abb. 2**

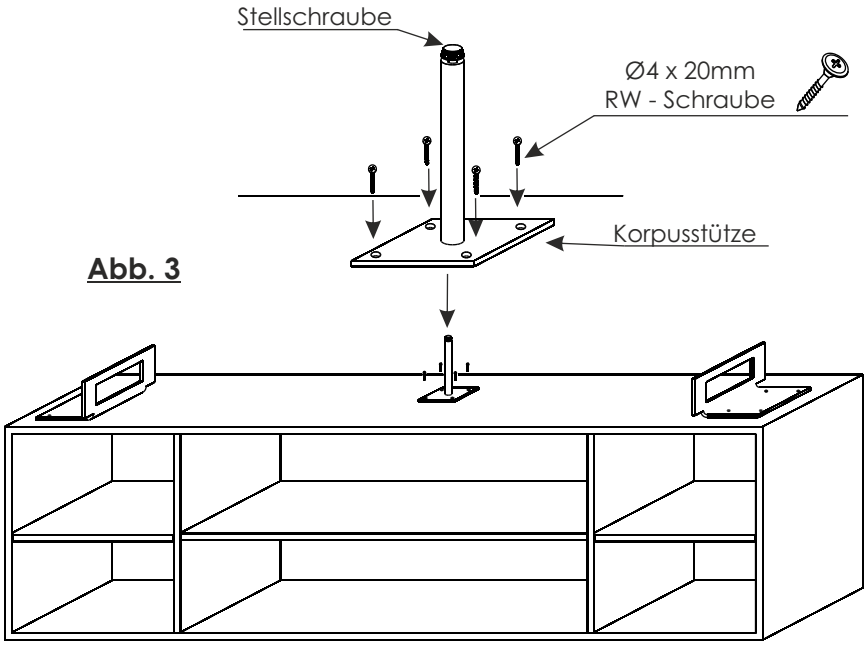


**Abb. 3**

NOTIZEN

Hartmann Möbelwerke GmbH
Hörster 20
48361 Beelen
www.moebel-hartmann.com

Copyright 2024 © Hartmann Möbelwerke GmbH